モノづくり「技（ワザ）」案内

PR　各社イチ押しの技術と製品

曲線部でも円滑走行

山崎　フレキシブル搬送システム

山崎（堺市南区三木閉148の1、山崎卓司社長、☎072・297・0168）は、ベルトやチェーン装置を使わず、長距離搬送が可能なフレキシブル搬送システムや、その構成部品を製造、販売している。搬送時の安定性に加え、搬送路を自由自在にレイアウトできるなどの優位性を備える。

多くの工業所有権を取得した同システムは、ステンレス製ガイドレールに平たん面とV字傾斜面を設け、それぞれの面に独自仕様のベアリングの外輪外径面を当接させて荷重を受ける機構を採用。直線レール部はもとより、曲線レール部でも遠心力の影響を受けて位置ずれを起こすことなく円滑で安定した走行を実現する。

また、同システムの構成部品を組み合わせることで、循環走行型コンベヤー装置を簡単に製作することが可能。コンベヤー駆動方法は用途にあわせてスプロケット駆動方式とスクリュー駆動方式の2種類から選択できる。

工場内の搬送機器、検査機器、ディスプレー用システム機器、食品・薬品機械などの用途に適している。

製品の詳細はホームページ（www.yamazakico.jp）に掲載している。

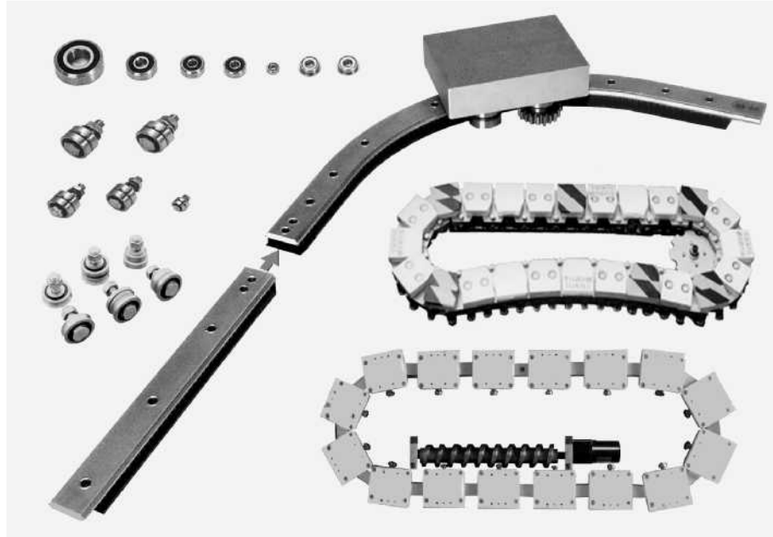

長距離搬送が可能なフレキシブル搬送システム

初心者が短期習得

大幸精機　ＮＣ旋盤教育用ソフト　Ｅラーニング版発売

大幸精機（大阪府八尾市本町6の11の21、小柴徹社長、☎072・922・3066、FAX072・922・0053）は数値制御（NC）旋盤の未経験者向け技能教育用ソフトウエア「切削加工支援システム」のEラーニング版を発売した。このシステムは加工図面に基づき、NC旋盤での実際の部品加工の様子を工程順に動画で見られ、切削加工の基礎を学べる。ウェブブラウザーから使用可能で、大学2校と産学連携で開発した。CAD・CAMの習得にも向き、就職活動として大学生や高校生の活用も期待している。使用料金は3カ月1万円。

同社は、これからNC旋盤を覚え、技術者となる人材に対して教育用ソフトを開発、CD−ROMで販売してきた。未経験者がNC旋盤加工プログラムや段取りを覚えるには、経験ある指導者に教えてもらうのが一般的。しかし、これらのソフトを使えば加工したい図面を見て内外径寸法や全長、その他の加工寸法を数値入力するだけで短期間で正確にプログラムを作成でき、技能の早期習得をサポートする。ホームページ（https://www.daikou-sk.com/soft/index.htm）からアクセスできる。

NC旋盤教育用ソフトの操作

各種ブラスト機でインフラ貢献

厚地鉄工　26日幕張メッセで披露

総合ブラスト機メーカーの厚地鉄工（大阪府門真市三ツ島1の34の43、厚地徹三社長、☎072・882・3814）は、11月26日から幕張メッセ（千葉市美浜区）で行われる「橋梁・トンネル技術展」に出展し「バキュームブラスターACV型」などを展示する。

同社は1937年に創業し、エアコンプレッサーやエアブラストマシンの製造・販売を通じて着実に成長。80年以上にわたり日本の製造業を支えてきた。エアブラストマシン、ウエットブラスター、バキュームブラスターなど多様な製品を展開し、都市インフラから精密加工まで幅広い分野に対応する。

標準機に加えて用途や処理量、作業環境に応じた特注機・専用機の設計にも柔軟に対応し、短納期・高性能・高安定性を実現する。社内に試験機を多数備え、ユーザーが操作性や仕上がりを確認できる環境も整備している。

研削材の自社ブランド化にも取り組むほか、快適な作業環境に対するニーズにも積極的に対応。粉塵（じん）・騒音の抑制や研削材の再利用、ウエットブラスターの開発などを通じて、現場の安全性と快適さを両立する。さらに「複合ブラストマシンAH−3型」も販売。研掃・回収・集塵・選別・供給それぞれの機能をコンパクトに組み合わせた。作業環境の改善とコストダウンに貢献する。

同社の製品は高速道路や新幹線橋梁の研掃作業で高い信頼を得ており、インフラの維持に寄与している。老舗企業として、技術継承と革新を両立しながら、日本の製造業と社会を支える存在であり続けている。

加工物を研掃中のバキュームブラスター

長尺シャフト加工で高シェア

青山シャフト工業　設備導入で生産力強化

青山シャフト工業（大阪市西区本田3丁目4の3、青山周平社長、☎06・6582・0454）は、各種産業機械に使われる長尺シャフト加工に力を入れている。2023年11月には数値制御（NC）旋盤と長尺汎用旋盤を新たに導入して稼働した。設備増強で生産性向上を図る。

一般的な長尺シャフト加工では、加工時に高速回転させると加工対象物（ワーク）がたわんで波をうってしまうことがある。

これに対して、同社は作業位置を指示・誘導するための治具を改良することでワークに負担をかけず、たわみを防ぐとともに、3−4段階の切削工程をわずか1工程で加工できるようにした。同加工技術は高品質を確保するだけでなく、コスト削減・短納期化に結びつき、長尺シャフト加工分野で高いシェアを獲得している。

同社は大阪のオンリーワン企業の認定も受けている。SS材、S45C材など鋼種に幅広く対応し、旋盤は12ミリメートル、直径は800ミリメートルまで要望に応じたサイズのシャフト加工が可能。さらに、医療機器の部品加工も手がけている。

医療向けはこれまで部材提供に限定していたが、産業用で培った加工ノウハウを生かし、X線機器用シャフトの加工を行う。

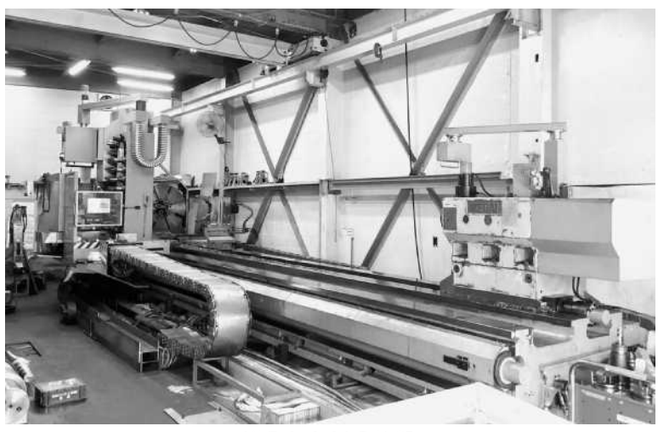

導入したNC旋盤

薄肉加工用クランパー

川田鉄工　既存チャックに取り付け可能

川田鉄工（京都府京丹波町須知本町40、川田泰幸社長、☎0771・82・0003）は、既存のチャックに取り付け可能な薄肉の加工対象物（ワーク）を歪ませずにクランプできる治具「ジェントリークランプ」を開発した。

最大の特徴は既存のチャックに取り付け可能な点だ。油圧、空圧、手締めのスクロールチャックなど、生爪を使用するチャックを対象とする。専用の生爪をセルフカットし、チャック中央に円柱状のブロック（ストッパー）を取り付けることで設置は完了。爪が閉じるとストッパー下部のピン（力（りき）ピン）が押し込まれ、連動してストッパー上部からワーク内径を押さえるピン（作用ピン）が突き出される。

作用ピンと生爪でワークの内外径を摘まむようにつかむため、ワークが歪むことなく強くチャッキングできる。爪はストッパーに当たるとそれ以上は閉じなくなり、作用ピンはバネの力でワーク内径を押さえる。これにより、油圧や空圧のように継続的に圧力を与え続ける場合でも、ワークを必要以上に歪めることがない。

価格は33万9000円（消費税別）から。ユーザーに合わせた受注生産で対応する。写真の2次元コード「QRコード」をスマートフォンで読み取ることで、同製品の特徴を動画で確認できる。

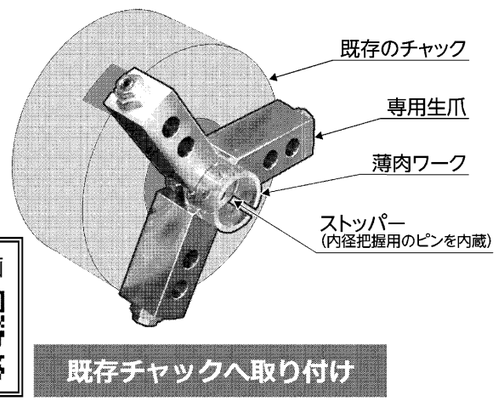

ジェントリークランプ

紹介動画

既存チャックへ取り付け

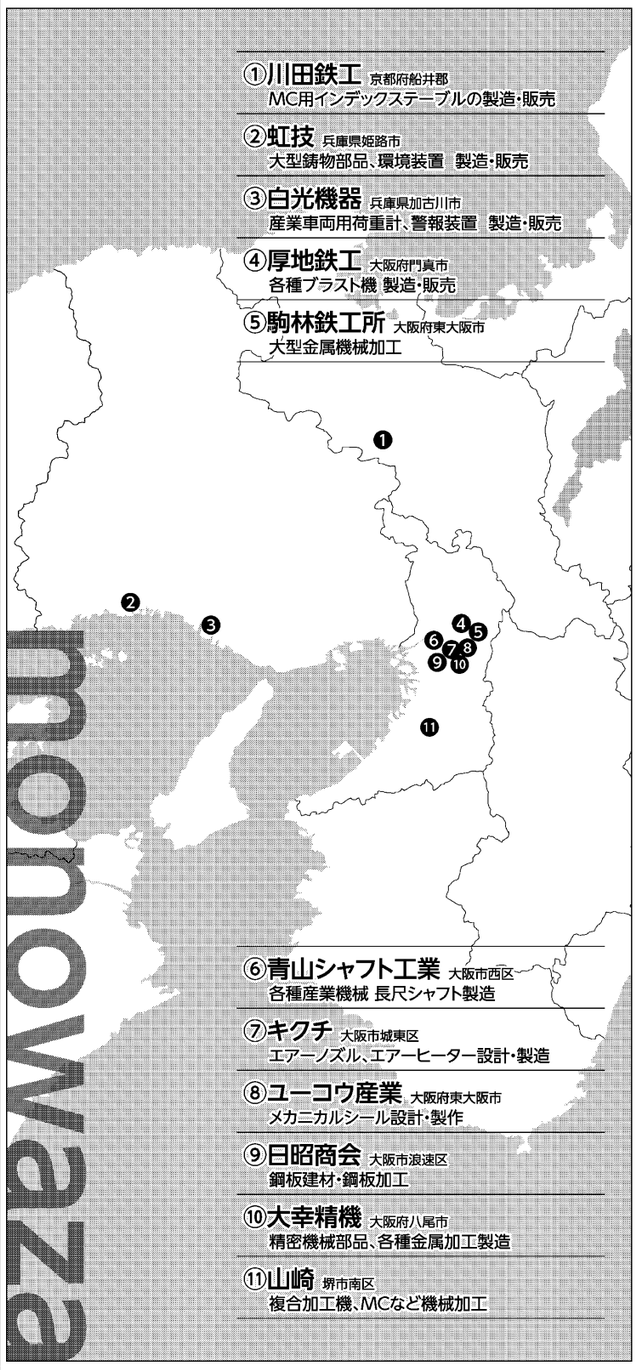

3300×7400　6Fプレート加工
平面度、平行度 0.05が可能です
大型 精密金属加工　製缶品の加工もできます。ご相談ください。
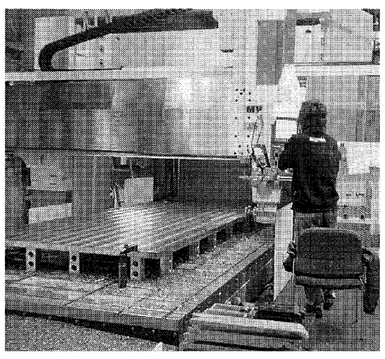
［主な設備］
●門型5面加工機（4台）最大加工範囲 W4000×L8250×H2050
●門型平面研削盤 最大加工範囲 W2080×L4200×H900
●門型プレーナ（2台）最大加工範囲 W3000×L7000×H1300
●ラジアルボール盤（2台）
●天井走行クレーン 15t 他8台
大型商品の運搬の件はお問合せ下さい。
株式会社 駒林鉄工所
本社 〒578-0901 東大阪市加納3-13-35 TEL.072(960)0158 FAX.072(965)1790
若江工場 TEL.06(6732)6020 FAX.06(6732)6029 桜町倉庫 TEL.072(984)5203 FAX.072(982)6106
URL https://www.komabayashi.com/ E-mail info@komabayashi.com

液切り・エアーカーテン・表面処理・急速乾燥
メダスジェット エアーノズル

高圧ブロアー専用エアーノズル
コンプレッサー（工場エアー）用エアーノズル
100mm〜4000mmラインアップしております。SUS製（詳しくはお問い合わせください）
＊弊社の調査では、エアーブローで、水切り・乾燥を行う場合、比較的高速のエアーを使用しておられるユーザー様を見受けます。
圧力の高い高速のエアーを使用するため、逆効果を招き良い結果が得られないと言うケースも見受けられます。
適切な流速で使用しましょう。　詳細は、カタログを請求してください。
株式会社 キクチ
〒536-0004 大阪市城東区今福西2-3-5
☎06(6931)0480 FAX06(6931)0213
URL https://medas.co.jp/ E-mail:info@medas.co.jp

水切りノズル（トランスベクター用途例）
エアワイパー
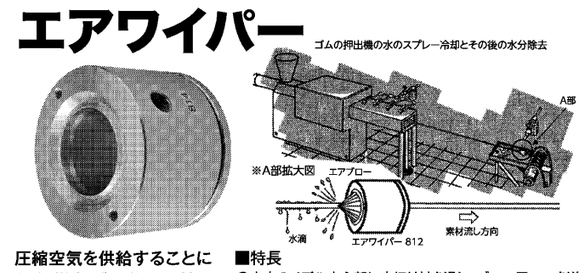

圧縮空気を供給することにより、樹脂・ゴム成形品・被覆電線・パイプ等の洗浄・冷却後の表面に付着した水を連続的に効率よく除去するエアノズルです。
■特長
●中空のノズル中心部に水切り材を通し、ブロー用エアを逆方向に円錐状に噴射して水切りを行うため、水切り材の断面形状（丸・角断面等）を問いません。
●エアの強さ（ブロー力）は、調整できます。（空気消費量調節式）
水切り材の形状により最適な水切り状態に調整できます。
虹技株式会社 環境エンジニアリング事業部 機械営業（トランスベクター）
本社 TEL.079-236-3813 FAX.079-236-8878 https://www.kogi.co.jp/
東京支社 TEL.03-6436-0261 FAX.03-6436-0264
総代理店 株式会社日伝 TEL.06-7637-7000 https://www.nichiden.com/
杉本商事株式会社 TEL.06-6538-2665 https://www.sugi-net.co.jp/

確かな実績と絶え間ない研究で現場の多様なニーズにお応えします。 since 1946
ご注文〜成型・寸法加工〜建設現場へとスピーディーにお届け
■生産設備一例
キーストンプレート
デッキプレートV50
ルーフデッキ
コルゲートR浪
コンベヤカバー
角浪サイディング 90型・800型
■高耐食鋼板建材一例
エスジーエル®
ZAM®・KOBEMAG®
ナルカラー®（ステンレス）
ヨドHyper GLカラー
ガルバリウム鋼板
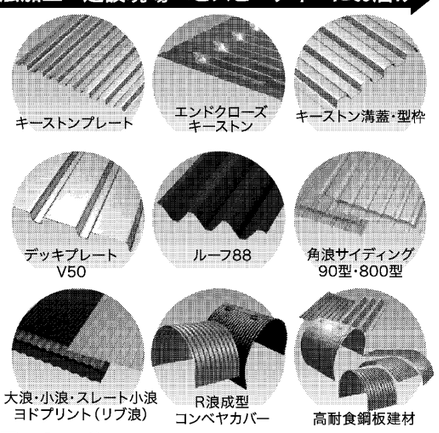

株式会社 日昭商会
▶お問い合わせは 営業本部
TEL.06-6633-1761 FAX.06-6643-7762
〒556-0001 大阪市浪速区下寺3丁目4番5号
日昭商会 Q検索
http://www.nissho-shoukai.co.jp
スマホご利用の方はこちらから➡

メカニカルシール

静止型アウトサイド式 カートリッジ メカニカルシール
■充実のラインナップ
耐圧性・耐熱性・耐摩耗性・粘性・耐食性・回転性能など多種多岐にわたる流体に最適なご提案をいたします
■信頼のメンテナンス
顧客志向の最善体制でお客様の信頼にお応えします
■顧客の「困った」に緊急対応!
設計・製作からメンテまで、軸封・密封・シールの事ならなんでもご相談ください
搅拌機用 ドライシール（スリーブ式）
株式会社 ユーコウ産業
〒578-0967 大阪府東大阪市新鴻池町12−33 TEL.072(963)7700㈹ FAX.072(963)6336
https://www.yu-kou.net e-mail info@yu-kou.net

フォークリフト・ショベルローダー用
デジタル荷重計
デジタル荷重計やアナログ式荷重計、スピード警報装置など安全機器を豊富に取り揃えています。
ロードセンサー　作業者は安全! 管理者は安心! 総合的には安価!
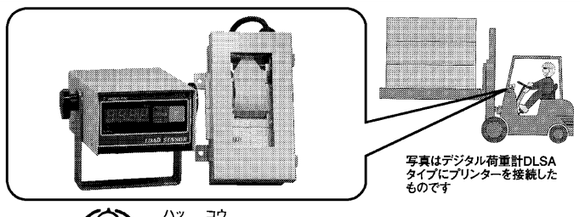
写真はデジタル荷重計DLSAタイプにプリンターを接続したものです
白光機器株式会社（ハッコウ）
〒675-0113 兵庫県加古川市平岡町中野581-1
TEL079(437)0630(代) FAX079(437)0444
www.hakko-kiki.co.jp