注目の製品

みはし
樹脂製モール「ゴールデンモール」

装飾建材の総合メーカー、みはし㈱のインターネット通販事業部「みはしショップ」では、樹脂製モールディングシリーズ「ゴールデンモール」を好評発売中です。

材質はポリウレタン・ポリスチレン・繊維強化プラスチック（FRP）で、目的や用途に合わせて使用できる豊富な種類をラインアップしています。

樹脂製のモールディングは石膏製などに比べ軽量なため、天井や壁などの取り付け面への負荷が比較的小さく、建物の構造や取り付け場所に左右されることなく、施工や加工を簡単・安全・スピーディーに行うことができます。

デザインはギリシャ建築に用いられるようなクラシックで重厚な雰囲気のものから、流行のシンプルモダンインテリアにマッチするものまで、さまざまな形状、サイズを取り揃えており、インテリアプランに合わせて自由に選択可能です。

価格は、長さ240ミリメートルのモールディングが1265円（税込み）からと、リーズナブルなため、DIYでのリフォームや家具、店舗什器の装飾にも気軽に使用できます。

モールディングに加え、組み合わせ可能なコーナー材や各種オーナメント、メダリオンなど、豊富なアイテムも取り揃えています。

軽量で施工が簡単な樹脂製モールディングと装飾材「ゴールデンモール」シリーズのお求めは、インターネット通販サイト「みはしショップ」までお願いします。

お問い合わせ先＝☎048・464・3113
ホームページ＝https://www.mihasishop.jp/

ベスタクト・ソリューションズ
高耐久性を誇る「ベスタクト」メンテナンスコストの低減や機器の長寿命化に貢献

「ベスタクト」接点を内蔵した、近接スイッチやリミットスイッチは鉄道市場や電力市場、鉄鋼市場で数多く採用されています。

【用途例】

港湾や鉄鋼市場では、ロータリークレーンの巻上位置検出や搬送用の台車の位置決めをする用途でリミットスイッチや近接スイッチが採用されています。高温・多湿・粉塵の舞う悪環境下でも安定した動作性、かつ長寿命であることが評価されています。

電力市場では、断路器の入り切り状態の確認に当社の近接スイッチが採用されています。設備の点検の際に作業者を守る安全確認機器の役割を果たします。接点部がガラス封入されたハーメチックシール接点を使用しており、悪環境による影響を受けにくく、稀頻度使用での安定動作で評価されています。

【特徴】

微小負荷から誘導負荷まで幅広い負荷に対応可能です。大容量タイプは最大時定数100ミリ秒の誘導負荷の機器（電磁弁やコンタクタ、ソレノイドなど）を、直接開閉可能です。

【機種ラインアップ】

・近接スイッチ（円柱型、ベーン型、セパレート型、メモリー型）
・マイクロスイッチ
・リミットスイッチ
※IP50／IP67相当など

【ネット注文】

一部の機種は、「アペルザEC」などで販売しています。＝https://www.bestact.co.jp/ec-site

お問い合わせ先＝㈱ベスタクト・ソリューションズ、〒824―8511福岡県行橋市西宮市2の13の1
ホームページ＝https://www.bestact.co.jp/

マシンテック中澤
試してみませんか 微粒子用湿式5連型分級装置 無料貸し出し致します

小型φ25㎜マルチクロン5連内蔵品

㈱マシンテック中澤は、日立造船㈱製のMDサイクロン（ゴムライナー型）を販売していますが、小型の単体サイクロン5台を一体化したステンレス製の湿式分級装置「マルチサイクロン」を自社開発、千葉県ものづくり認定製品に登録されました。

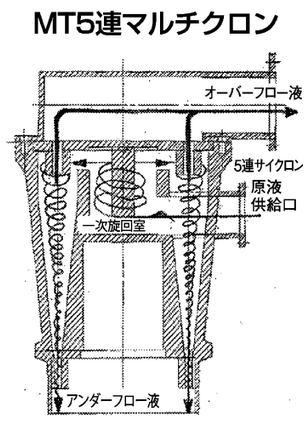

マルチサイクロンは、液体中の微粒子に1次旋回室で遠心力を与え、5連に配管された小型のサイクロンで効率良く粒子を分離・回収・分級する仕組みです。

従来型の多連サイクロンは、単体サイクロンを複数台組み合わせて分級するため設備が大型となり手間やコストがかかりますが、本装置は一体化しているためコンパクトで取り扱いが容易、導入コストも従来型より抑えることができます。

機種は直径10ミリメートル×5連、同25ミリメートル×5連、同35ミリメートル×5連、同48ミリメートル×6連の4種類。また単体サイクロンも製造しています（直径35ミリメートル、同48ミリメートル、同75ミリメートルの3機種）。

ただいま本装置の無料貸し出しを行っております。お試しになりたい方はお問い合わせください。

お問い合わせ先＝㈱マシンテック中澤、〒277―0931千葉県柏市藤ケ谷1195の30、☎04・7193・2073、FAX04・7193・2083
E-mail keitanaka@masintec.co.jp

スペースプラザ

ユーベック
アルミ合金などの軟削材料の切りくずを細かく破砕

㈱ユーベックは、アルミニウム合金など軟削材料の穴あけ加工で発生する切りくず、バリの処理負担を軽減する独自技術を開発しました。

毎分40リットルのクーラント液を15メガパスカル程度の高圧で吐出するノズルを新規開発し、ヘリカル穴あけ加工と組み合わせ実用化しました。処理時間はドリル穴あけ加工の約半分程度としています。自社製の精密濾過装置と組み合わせたシステムとして販売します。

電気自動車（EV）用部品に多く採用されるアルミ合金などの軟削材料は、穴あけ加工時に切りくずが長くつながって排出されるため処理に苦慮していました。同技術は高流速、大流量でクーラント液を刃具先が加工対象物（ワーク）に接する「逃げ面」に確実に当てることで切りくずを細かく破砕し、排出処理を容易にします。

摩擦熱も蓄積しにくくなり、刃具の長寿命化につながります。マシニングセンター（MC）内部で使う治具やロボットなどにスラッジが付着せず、短時間の設備停止（チョコ停）も防ぎます。

切りくずは独自の精密フィルターを使用して長期間、交換不要とする自社製濾過装置に回収します。MCの機種が異なっても集中クーラント方式で、切りくず回収、給液、濃度管理も不要です。小型MC30―50台連結した集中クーラント方式の場合、精密濾過装置本体が消費税抜きの価格5000万円程度。自動車部品メーカーなどへの販売を目指しています。

お問い合わせ先＝ユーベック、〒464―0848名古屋市千種区春岡1の1の2YAMAMANE中田ビル301、☎052・761・2728
ホームページ＝http://uvec.co.jp

大同機械
アシスト台車「楽輪車PRO」好評レンタル中

㈱大同機械が提供する、アシスト台車「楽輪車PRO」は重量物運搬の負荷を軽減できる電動式台車として、現場で高い評価をいただいております。現在、東京、千葉、神奈川、埼玉、群馬の1都4県でレンタルをご利用いただけます。

本製品は、重い荷物を積載した状態でも、軽く押す・引くの動作でスムーズに移動できるのが特長です。10度の勾配では最大400キログラム、平地で最大800キログラムの荷物に対応可能です。

操作棒の先端には、作業者の手から伝わる微細な圧力を感知するセンサーを内蔵。左右のモーターを駆動し、前後、左右への移動や、その場での旋回といった動作を直観的に行うことができます。これにより、女性や高齢者でも容易に重量物の運搬作業を行えるようになります。

さらに、手を離すと同時にブレーキが作動する自動停止機能や、狭い空間で取り回しやすい設計により、安全性と利便性を両立。建設現場の省力化や現場作業者の負担軽減に大きく貢献します。

左記2次元コード（QRコード）から使用イメージ動画をご覧いただけます。詳細はお問い合わせください。

お問い合わせ先＝㈱大同機械 新事業課、〒136―0071東京都江東区亀戸2の25の14京阪亀戸ビル2階、☎03・5609・7133

タワシテック
移設が簡単なドッキングロボット

タワシテックは台車移動式ロボットシステムを販売しています。本システムは機械的な位置決め機器により再ティーチングの必要がなく、ロボットを移動させることができます。

「DS―5＝写真」はファナック社製協働ロボットCRX―5iAを搭載。可搬質量は5キログラム。価格は895万円（運送費・据付工事費・消費税は別途）で、加工対象物（ワーク）1種類の供給・排出までのシステムアップ費用を含みます。

その他にもロボットとエレベーターを組み合わせた搬送装置「ES―1」をはじめ、各種省人化・自動化装置を設計・製造・販売しています。詳しくはホームページをご覧ください。

お問い合わせ先＝㈱タワシテック、〒940―2059新潟県長岡市大荒戸町66の6、☎0258・89・6157（田中・本田）
ホームページ＝https://tawashitec.com/
E-mail soumu@tawashitec.com

お知らせ

日本発明振興協会
第51回発明大賞候補者募集

（公財）日本発明振興協会と日刊工業新聞社共催による「発明大賞表彰事業」は2025年度（第51回）候補を次の通り募集します。

優秀な研究開発によって、わが国科学技術の振興、産業の発展、国民生活の向上、環境問題の解決等に寄与した中小企業または発明研究者を表彰し、その功績を広く社会に紹介するもので、中堅・中小企業を対象とする表彰制度の中では最も歴史が古く、これまでに優れた発明が各方面で評価されています。

◆賞の種類
1、発明大賞
①本賞1件
賞状・副賞100万円
②東京都知事賞1件
賞状・副賞50万円
③日本発明振興協会会長賞1件
賞状・副賞50万円
④日刊工業新聞社賞1件
賞状・副賞50万円
2、発明功労賞7件
賞状・副賞20万円
3、考案功労賞10件
賞状・副賞10万円
4、発明奨励賞5件
賞状
5、発明育成賞1件
賞状

◆応募資格
中堅企業・中小企業（資本金10億円以下の企業）および個人発明者またはグループ

◆後援
文部科学省・経済産業省・特許庁・中小企業庁・東京都・（地独）東京都立産業技術研究センター・日本商工会議所・東京商工会議所・日本弁理士会・（一社）日本中小企業診断士協会連合会・（一社）東京都中小企業診断士協会・（一社）全国信用金庫協会／

◆応募期間
25年9月30日まで

お問い合わせ先＝（公財）日本発明振興協会・発明大賞推進委員会、☎03・3464・6991
ホームページ＝https://biz.nikkan.co.jp/html/hatsumei/

佐々木精工
自動機設計・製作と精密部品加工

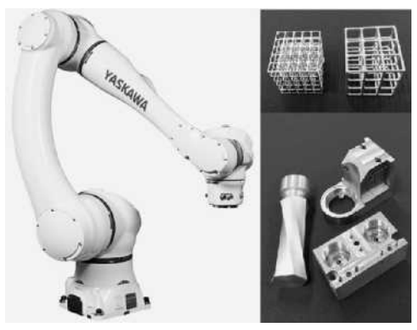

佐々木精工は自動機設計・製作事業と精密部品加工事業を行っています。

自動機設計・製作事業では、自動車関連、半導体関連を中心に、あらゆる業界の省力化設備の開発、製造を行っています。3次元（3D）コンピュータ設計（CAD）による設計を行い、お客さまの仕様に合わせた装置を製作します。

ロボット・画像処理を使った検査機・投入機・無人搬送車（AGV）・自律移動ロボット（AMR）等豊富な経験と実績を有しています。

当社の強みは次の4点です。①ロボット、画像検査を使用して、設計・加工・組み立て・制御まで一貫生産②シーケンサー制御プログラマブルコントローラー（PLC）ソフトについては全メーカーに対応③品質、納期、技術力には絶対の自信④自動機に使用する部品を自社製作。

また、精密部品加工事業では、SUS・真鍮・銅・S50C・SKD・樹脂などあらゆる材質に対応しており、試作から月産数万個の量産まで対応できます。

保有設備は、数値制御（NC）加工機、立型マシニングセンター（MC）、横型MC、5軸複合旋盤や円筒研削盤、5軸制御立型MC、3次元測定機等。

お問い合わせ先＝㈱佐々木精工、〒879―0604大分県豊後高田市美和111の1、☎0978・24・3131、FAX0978・22・1555、営業担当＝中村俊行
ホームページ＝https://www.sasaki-se.co.j

バクスター
塗装ブース管理のコストダウンが可能に

㈱バクスターは、湿式塗装ブース向けスラッジ処理剤（キラー剤）「SK―GO」の販売をしています。当製品は特殊な原料を採用し、循環水中の塗料の粘性を強力に除去します。

不粘着化されたスラッジが水の動きに沿って流動し沈降が起こりにくい状態となることで、嫌気性バクテリアの活動抑制、臭気の削減にもつながります。

さらに、当社ではSK―GOに遠心分離機とマイクロナノバブル発生装置を組み合わせることで、スラッジの自動回収、循環水の延命化をご提案しています。

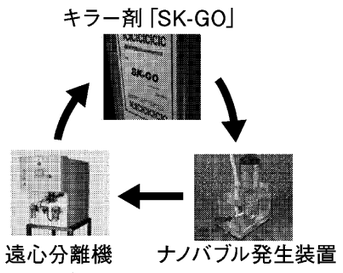

3点セットでブース管理費を半減させませんか?

産廃量を3分の1以下に、ブース清掃回数も半分以下に削減が可能です。

塗装ブースの管理（清掃負荷・産廃費用・臭気等）にお困りの方はぜひお問い合わせ下さい。

お問い合わせ先＝㈱バクスター、〒340―0811埼玉県八潮市大字2の349の5、☎048・934・9415、FAX048・611・9585、担当＝滝澤

スガツネ工業
脱「精密ガイド」でコスト削減 新機構ガイドレール

各種装置の直動部には精密ガイドが広く使われていますが、高い取り付け精度が必要なため、前加工等のコストが発生します。こうした課題を解決しつつ、汎用性を高めたのが「マルチローラーリニアガイドレールMLGX32型」です。

本製品は精密ガイドほどの取り付け精度が不要でアルミフレームに直接付けることができ、その他部品のコストを抑えられます。

厚みが15ミリメートルと薄型で、作動荷重は水平・垂直ともに300キログラムです。偏荷重にも対応し、モーター駆動と併用が可能。あらゆる方向の荷重を受けてもスムーズです。

本製品の機能を支えるのは、弊社独自の「デュアルX構造」です。八つのローラーをX状に交差する配列にしたことにより、ガタつかない、スムーズな動きを実現しています。こうした開発力を生かし、お客さまの要望に応えるODM・OEMも承っております。

お問い合わせ先＝スガツネ工業㈱、〒101―0032東京都千代田区岩本町2の17の9、☎03・3851・1122
E-mail tecf1@sugatsune.co.jp

中村製作所
製造現場に設置可能な座標測定機「EXLON ZⅢ Plus」

測定機器メーカー、中村製作所の座標測定機「EXLON ZⅢ Plus」が注目を集めています。

測定機本体は石定盤をベースにした門型構造で、安定した測定精度を得られます。エアコンプレッサー・ドライヤーなどの付帯設備の必要はなく100ボルト電源のみで稼働するため製造現場に設置が可能。

電子プローブとカメラを装備し、接触測定と画像測定を同一座標で測定可能なシステムです。

測定機は測定範囲＝X軸400ミリ×Y軸500ミリ×Z軸300ミリメートルをベースにユーザーニーズに応じて測定範囲をカスタマイズできます。価格は700万円（搬入諸経費・消費税別）から。詳しくはお問い合わせください。手動式、コンピュータ数値制御（CNC）タイプ共にご用意しております。

お問い合わせ先＝㈱中村製作所、〒140―0014東京都品川区大井4の4の4、☎03・3775・1521
ホームページ＝https://bestool-kano.co.jp/products/exlon

コミー
「人の気配だけで」トイレの衝突防止

コミーは、プライバシーに配慮し、人の気配だけがわかるように鏡面にぼかし加工を施した「FFミラー（気配）」を新発売しました。

コミーの「FFミラー通路」シリーズはフラットなのに視野が広く、あらゆる通路の衝突防止にお役に立ってきましたが「トイレの出入り口付近に設置したいがトイレの中が見えすぎるのは困る」という意見があり、あえて人の姿はハッキリとは映らず、気配だけが分かるように、ぼかし加工を施しました。

特許出願中です。

トイレの出入り口等に目の高さに合わせて貼るだけで、死角が自然と目に入り、衝突防止に役立ちます。

すでにディー・エイチ・エル・ジャパンや日立物流のトイレ通路等に導入され、好評をいただいています。

購入前に、無料貸し出し制度を利用して見え方を確認することもできます。

お問い合わせ先＝コミー㈱、〒332―0034埼玉県川口市並木1の5の13、☎048・250・5311
ホームページ＝https://www.komy.jp

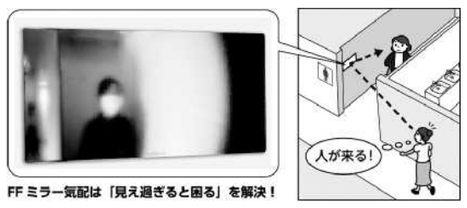

FFミラー気配は「見え過ぎると困る」を解決!

ファースト・プランニング
社史・企業広報誌・社内報の制作

ブランドは、商品やサービスを選択する上での判断材料のひとつとなる要素で、会社はブランディングによって企業価値を高めることができます。

ファースト・プランニングでは、社史・周年史・企業広報誌・社内報・会社案内等における企業ブランディング活動を、企画提案から取材・編集・デザイン・印刷までワンストップでサポートいたします。

多くの企業の取材に携わってきた日刊工業新聞社グループとしてのネットワークやノウハウを生かし、経験豊富な執筆陣・編集者・デザイナー・カメラマン等、万全な体制を構築しています。

まずは、お問い合わせ・ご相談ください。

お問い合わせ先＝㈲ファースト・プランニング、〒162―0801東京都新宿区山吹町342、☎03・3269・3611
ホームページ＝http://www.sinnihon.net