注目の製品

ハットジャパン
スイス エスコ社 コイル自動旋盤 エスコマチック

「エスコマチック」はコイル材を直線にしながら旋削加工を行うコンピューター数値制御（CNC）自動旋盤です。

コイル材を直接加工するため、材料ロスが極端に少なくバー材のような材料載せ替え時間もありません。

材料の周りを刃物が回転しながら旋削加工を行うため、供給コイル材径は0・3ミリ～8ミリと小径の加工製品のワークに対応しています。

各種精密シャフト、ロックパーツ、自動車部品、家電、歯科、医療、時計部品、コネクター等量産部品の加工に適しています。

エスコマチックの機種は16タイプあり、旋削加工のみのタイプから複合加工タイプ、そしてコネクター加工に対応した高速加工タイプ等があります。

「D6―TWIN＝写真」と「D5―TWIN」はエスコマチックの中で最高速加工のモデルです。独立したスライドカウンターコレットユニット、バックユニット、クロスユニットを正面、左右、背面に二つずつ搭載し製品を二つ同時に加工できます。材料径は0・3ミリ～4ミリまでに対応しています。

お問い合わせ先＝㈱ハットジャパン㈱、〒239―0804神奈川県横須賀市吉井2の12の16、☎046・834・5540、FAX046・834・5640、E-mail c.hayashi@hat-japan.jp、ホームページ＝https://hat-japan.jp

大同機械
アシスト台車「楽輪車PRO」好評レンタル中

㈱大同機械が提供する、アシスト台車「楽輪車PRO」は重量物運搬の負荷を軽減できる電動式台車として、現場で高い評価をいただいております。現在、東京、千葉、神奈川、埼玉、群馬の1都4県でレンタルをご利用いただけます。

本製品は、重い荷物を積載した状態でも、軽く押す・引くの動作でスムーズに移動できるのが特長です。10度の勾配では最大400キログラム、平地で最大800キログラムの荷物に対応可能です。

操作棒の先端には、作業者の手から伝わる微細な圧力を感知するセンサーを内蔵。左右のモーターを駆動し、前後、左右への移動や、その場での旋回といった動作を直観的に行うことができます。これにより、女性や高齢者でも容易に重量物の運搬作業を行えるようになります。

さらに、手を離すと同時にブレーキが作動する自動停止機能や、狭い空間で取り回しやすい設計により、安全性と利便性を両立。建設現場の省力化や現場作業者の負担軽減に大きく貢献します。

左記2次元コード（QRコード）から使用イメージ動画をご覧いただけます。詳細はお問い合わせください。

お問い合わせ先＝㈱大同機械 新事業課、〒136―0071東京都江東区亀戸2の25の14京阪亀戸ビル2階、☎03・5609・7133

タワシテック
移設が簡単なドッキングロボット

タワシテックは台車移動式ロボットシステムを販売しています。本システムは機械的な位置決め機器により再ティーチングの必要がなく、ロボットを移動させることができます。

「DS―5＝写真」はファナック社製協働ロボットCRX―5iAを搭載。可搬質量は5キログラム。価格は895万円（運送費・据付工事費・消費税は別途）で、加工対象物（ワーク）1種類の供給・排出までのシステムアップ費用を含みます。

その他にもロボットとエレベーターを組み合わせた搬送装置「ES―1」をはじめ、各種省人化・自動化装置を設計・製造・販売しています。詳しくはホームページをご覧ください。

お問い合わせ先＝㈱タワシテック、〒940―2059新潟県長岡市大荒戸町66の6、☎0258・89・6157（田中・本田）、ホームページ＝https://tawashitec.com/、E-mail soumu@tawashitec.com

コミー
「人の気配だけで」トイレの衝突防止

コミーは、プライバシーに配慮し、人の気配だけがわかるように鏡面にぼかし加工を施した「FFミラー（気配）」を新発売しました。

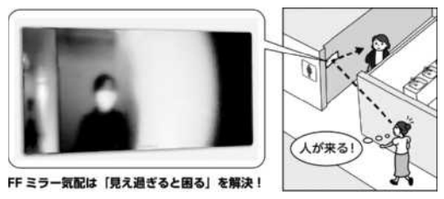

FFミラー気配は「見え過ぎると困る」を解決！

コミーの「FFミラー通路」シリーズはフラットなのに視野が広く、あらゆる通路の衝突防止にお役に立ってきましたが「トイレの出入り口付近に設置したいがトイレの中が見えすぎるのは困る」という意見があり、あえて人の姿はハッキリとは映らず、気配だけが分かるように、ぼかし加工を施しました。

特許出願中です。トイレの出入り口等に目の高さに合わせて貼るだけで、死角が自然と目に入り、衝突防止に役立ちます。

すでにディー・エイチ・エル・ジャパンや日立物流のトイレ通路等に導入され、好評をいただいています。

購入前に、無料貸し出し制度を利用して見え方を確認することもできます。

お問い合わせ先＝コミー㈱、〒332―0034埼玉県川口市並木1の5の13、☎048・250・5311、ホームページ＝https://www.komy.jp

スペースプラザ

マシンテック中澤
試してみませんか 微粒子用湿式5連型分級装置 無料貸し出し致します

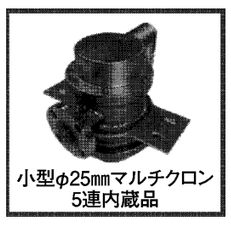
小型φ25㎜マルチクロン5連内蔵品

㈱マシンテック中澤は、日立造船㈱製のMDサイクロン（ゴムライナー型）を販売していますが、小型の単体サイクロン5台を一体化したステンレス製の湿式分級装置「マルチサイクロン」を自社開発、千葉県ものづくり認定製品に登録されました。

マルチサイクロンは、液体中の微粒子に1次旋回室で遠心力を与え、5連に配管された小型のサイクロンで効率良く粒子を分離・回収・分級する仕組みです。

従来型の多連サイクロンは、単体サイクロンを複数台組み合わせて分級するため設備が大型となり手間やコストがかかりますが、本装置は一体化しているためコンパクトで取り扱いが容易、導入コストも従来型より抑えることができます。

機種は直径10ミリメートル×5連、同25ミリメートル×5連、同35ミリメートル×5連、同48ミリメートル×6連の4種類。また単体サイクロンも製造しています（直径35ミリメートル、同48ミリメートル、同75ミリメートルの3機種）。

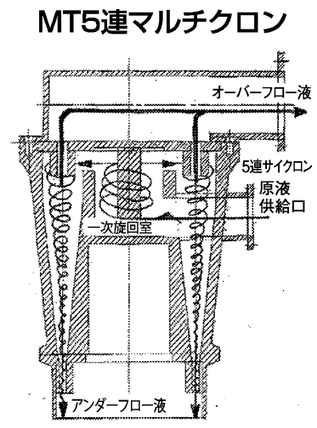

ただいま本装置の無料貸し出しを行っております。お試しになりたい方はお問い合わせください。

お問い合わせ先＝㈱マシンテック中澤、〒277―0931千葉県柏市藤ケ谷1195の30、☎04・7193・2074、FAX04・7193・2083、E-mail keitanaka@masintec.co.jp

三和
高性能吸湿剤 EX―DRY

㈱三和の「EX―DRY」は、吸湿率300％を誇る高性能吸湿剤です。EX―DRYには、三つの大きな特徴があります。

一つ目は高い吸湿性能です。少量でたくさんの水分を吸湿するため、乾燥剤の使用量削減によるコスト削減など様々なメリットがあります。

二つ目は豊富なラインアップです。吊り下げタイプ、直置きタイプでの製品を、全28点ご用意しております。

三つ目は化学法規制への対応です。国連GHS欧州、欧州REACH、中国GBなどの化学法規制に準拠しているため、海外でも安心してご使用いただけます。

EX―DRYは自動車・アパレル・建材など湿気に悩んでいる様々な業界で採用していただいております。無償サンプルのご提供も可能ですので、ご興味がありましたら、お気軽にご連絡ください。

お問い合わせ先＝㈱三和、〒652―0851神戸市兵庫区材木町3の1、☎078・681・0338、FAX078・681・3839、担当＝DRY事業部岡村

中村製作所
製造現場に設置可能な座標測定機「EXLON ZⅢ Plus」

測定機器メーカー、中村製作所の座標測定機「EXLON ZⅢ Plus」が注目を集めています。

測定機本体は石定盤をベースにした門型構造で、安定した測定精度を得られます。エアコンプレッサー・ドライヤーなどの付帯設備の必要はなく100ボルト電源のみで稼働するため製造現場に設置が可能。

電子プローブとカメラを装備し、接触測定と画像測定を同一座標で測定可能なシステムです。

測定機は測定範囲＝X軸400ミリ×Y軸500ミリ×Z軸300ミリをベースにユーザーニーズに応じて測定範囲をカスタマイズできます。

価格は700万円（搬入諸経費・消費税別）から。詳しくはお問い合わせください。

手動式、コンピューター数値制御（CNC）タイプ共にご用意しております。

お問い合わせ先＝㈱中村製作所、〒140―0014東京都品川区大井4の4の4、☎03・3775・1521、ホームページ＝https://bestool-kano n.co.jp/products/exlon

ノチダ
マルチ裁断機「プロカッター20」柔らかいゴムの裁断に威力を発揮

㈱ノチダが開発したマルチ裁断機「プロカッター20＝写真」は、カットしづらい柔らかい素材の裁断に最適です。ゴムやウレタンのような柔らかい素材を、カッターナイフでまっすぐに切断するのは想像以上に難しく、けがのリスクもあります。本製品は、加工対象物が前後に引っ張られることがないのでまっすぐに裁断できます。

紙・段ボール・ゴム・ウレタン・革のほか、ポリ塩化ビニール（PVC）のような素材にも対応できます。

製品サイズは幅730ミリ×奥行500ミリ×高さ678ミリメートル。重量は14・7キログラム。刃の厚みは0・7ミリメートルです。

最大裁断幅は425ミリメートルで、A2サイズの短辺と同程度です。最大裁断厚みは20ミリメートルとなっています。

刃はトムソン刃を使用。ミシン刃やフッ素コーティング刃もあります。刃を交換することでミシン目加工や、段ボールへの折り目付けもできます。

商品についての詳細は2次元コード（QRコード）を読み取ってご確認ください。

お問い合わせ先＝㈱ノチダ、☎072・994・1923、ホームページ＝「ノチダ」で検索してください。

Nochida 株式会社ノチダ

ユーベック
小型MC用クリーンジェットノズルを開発 刃具の劣化を抑制

㈱ユーベックは、小型マシニングセンター（MC）での加工時に、毎分40リットルのクーラント液を15メガパスカルで吐出するクリーンジェットノズルを開発しました（写真）。

点検や清掃の負担軽減のほか、工具寿命を従来比2倍以上延ばすことができます。自社製の精密濾過装置とのシステムで販売します。

30番、40番主軸の小型MCが対象です。小型MC30―50台が連結した集中クーラントの場合、配管工事別で精密濾過装置本体が価格5000万円（消費税抜き）程度。

高流速、大流量のクーラント液を刃具先が加工対象物（ワーク）に接する「逃げ面」に当てることで摩擦熱が蓄積しにくくなり、刃具の長寿命化につながります。少量のエアで吹き流しながら刃具に当て、高効率切削加工と同時に洗浄機と同等レベルで切りくずを除去します。

小型MCを30―40台連結して使用する場合、電気代を約50％削減可能です。MC内部で使う治具やロボットなどにスラッジが付着せず、短時間の設備停止（チョコ停）を防げます。

精密濾過装置は独自の精密フィルターを使用し、クーラント液を新液同等に長期間維持します。フィルター交換やタンク清掃、液交換は5年以上不要です。

既存の配管やホースを利用でき、使用するMCの機種が異なっても集中クーラント方式により切りくず回収、給液、濃度管理が不要になり、生産現場の負担軽減につながります。

お問い合わせ先＝㈱ユーベック、☎052・761・2728、ホームページ＝http://uvec.co.jp

お知らせ

日本発明振興協会
第51回発明大賞候補者募集

（公財）日本発明振興協会と日刊工業新聞社共催による「発明大賞表彰事業」は2025年度（第51回）候補を次の通り募集します。

優秀な研究開発によって、わが国科学技術の振興、産業の発展、国民生活の向上、環境問題の解決等に寄与した中小企業または発明研究者を表彰し、その功績を広く社会に紹介するもので、中堅・中小企業を対象とする表彰制度の中では最も歴史が古く、これまでに優れた発明が各方面で評価されています。

◆賞の種類

1、発明大賞
①本賞1件
賞状・副賞100万円
②東京都知事賞1件
賞状・副賞50万円
③日本発明振興協会会長賞1件
賞状・副賞50万円
④日刊工業新聞社賞1件
賞状・副賞50万円

2、発明功労賞7件
賞状・副賞20万円

3、考案功労賞10件
賞状・副賞10万円

4、発明奨励賞5件
賞状

5、発明育成賞1件
賞状

◆応募資格
中堅企業・中小企業（資本金10億円以下の企業）および個人発明者またはグループ

◆後援
文部科学省・経済産業省・特許庁・中小企業庁・東京都・（地独）東京都立産業技術研究センター・日本商工会議所・東京商工会議所・日本弁理士会・（一社）日本中小企業診断士協会連合会・（一社）東京都中小企業診断士協会・（一社）全国信用金庫協会

◆応募期間
25年9月30日まで

お問い合わせ先＝（公財）日本発明振興協会・発明大賞推進委員会、☎03・3464・6991、ホームページ＝https://biz.nikkan.co.jp/html/hatsumei/

みはし
価格改定のお知らせ

華飾材の国内総合メーカー、みはし㈱をいつもご愛顧いただき、心より感謝申し上げます。

お客さまのご要望にお応えすべく、より良い品質と価値を提供するために努力を重ねておりますが、原材料費の価格高騰や物流費の上昇により、誠に不本意ながら2025年9月22日（月）ご注文分より、価格の改定を実施させていただくことになりました。

今後も引き続き、製品の品質維持と安定を図り、より良い製品の拡充に努めて参りますので、何卒ご理解をいただきたく、よろしくお願い申し上げます。

対象製品	改定率
サンメントアール　一部製品（1000・1200パイ）	5%～値上げ
早技サンメント　全品番（コーナートロンを除く）	20%～値上げ
サンメントセラ CE　全品番	16%値上げ
開口枠　一部製品（型コード4　矢羽根付）	10%～値上げ

このたび、製品価格の改定に関するお知らせをさせていただきます。

※なお、9月21日までに発行した見積書の有効期間（30日間）中は、旧価格対応といたします。ただし、見積金額1000万円以上の案件に関しましては見積書の有効期限を、2026年3月31日（火）までといたします。

詳細は「みはし株式会社」コーポレートサイトのトップページにある「お知らせ」からご覧いただけます。

お問い合わせ先＝みはし㈱、埼玉県和光市白子3の26の43、☎048・464・0384、FAX048・464・0466・1034、ホームページ＝「みはしプロ」で検索

佐々木精工
自動機設計・製作と精密部品加工

佐々木精工は自動機設計・製作事業と精密部品加工事業を行っています。

自動機設計・製作事業では、自動車関連、半導体関連を中心に、あらゆる業界の省力化設備の開発、製造を行っています。3次元（3D）コンピューター設計（CAD）による設計を行い、お客さまの仕様に合わせた装置を製作します。

ロボット・画像処理を使った検査機・投入機・無人搬送車（AGV）・自律移動ロボット（AMR）等豊富な経験と実績を有しています。

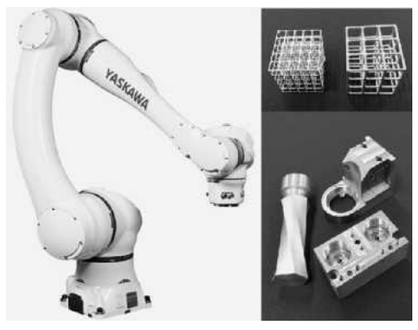

当社の強みは次の4点です。①ロボット、画像検査を使用して、設計・加工・組み立て・制御まで一貫生産②シーケンサー制御プログラマブルコントローラー（PLC）ソフトについては全メーカーに対応③品質、納期、技術力には絶対の自信④自動機に使用する部品を自社製作。

また、精密部品加工事業では、SUS・真鍮・銅・S50C・SKD・樹脂などあらゆる材質に対応しており、試作から月産数万個の量産まで対応できます。

保有設備は、数値制御（NC）加工機、立型マシニングセンター（MC）、横型MC、5軸複合旋盤や円筒研削盤、5軸制御立型MC、3次元測定機等。

お問い合わせ先＝㈱佐々木精工、〒879―0604大分県豊後高田市美和111の1、☎0978・24・3131、FAX0978・22・1555、営業担当＝中村俊行、ホームページ＝https://www.sasaki-se.co.jp

ファースト・プランニング
社史・企業広報誌・社内報の制作

ブランドは、商品やサービスを選択する上での判断材料のひとつとなる要素で、会社はブランディングによって企業価値を高めることができます。

ファースト・プランニングでは、社史・周年史・企業広報誌・社内報・会社案内等における企業ブランディング活動を、企画提案から取材・編集・デザイン・印刷までワンストップでサポートいたします。

多くの企業の取材に携わってきた日刊工業新聞社グループとしてのネットワークやノウハウを生かし、経験豊富な執筆陣・編集者・デザイナー・カメラマン等、万全な体制を構築しています。

まずは、お問い合わせ・ご相談ください。

お問い合わせ先＝㈲ファースト・プランニング、〒162―0801東京都新宿区山吹町342、☎03・6265・3211、ホームページ＝http://www.sinnihon.net

日刊工業友の会
PLAZA
会員募集中
お問い合わせ先 03・5644・7353