注目の製品

みはし
曲面にフィットするモールディング「サニーモール」

華飾材の総合メーカーみはし㈱のインターネット通販事業部「みはしショップ」では、曲面に沿って自由に曲げられる内装用モールディングおよびオーナメント「サニーモール」シリーズを好評発売中です。

柔軟性のあるポリ塩化ビニール（PVC）製なので、カーブした壁面や折り上げ天井の縁、什器などの曲面にもフィットします。

モールディングの形状は全39種類。オーナメントは植物の蔦や葉、花をモチーフにした華麗で繊細なボタニカル調から、王冠や貝など、ギリシャ建築などに多く用いられる歴史あるデザインをモチーフにしたものまで、70種類以上をラインアップ。豊富なデザインから自由に組み合せてレイアウトすることで、独創的な装飾が可能となります。

価格は断面13ミリ×7ミリ、長さ1メートルのモールディングが550円（税込み）から、オーナメントは55ミリ×30ミリのものが220円（同）からと、お求めになりやすくなっています。

取り付けも比較的簡単で、接着剤を塗布し、硬化までの間、仮クギやクランプなどで固定しておくだけです。取り付け後に浮いてこないようにビス留めとの併用を推奨しています。最小曲げ寸法は製品によって異なるので注意が必要です。

「サニーモール」シリーズのお求めは、インターネット通販サイト「みはしショップ」までお願いします。

お問い合わせ先＝☎048・464・3113　ホームページ＝https://www.mihashi-shop.jp/

大同機械
アシスト台車「楽輪車PRO」好評レンタル中

㈱大同機械が提供する、アシスト台車「楽輪車PRO」は重量物運搬の負荷を軽減できる電動式台車として、現場で高い評価をいただいております。現在、東京、千葉、神奈川、埼玉、群馬の1都4県でレンタルをご利用いただけます。

本製品は、重い荷物を積載した状態でも、軽く押す・引くの動作でスムーズに移動できるのが特長です。10度の勾配では最大400キログラム、平地で最大800キログラムの荷物に対応可能です。

操作棒の先端には、作業者の手から伝わる微細な圧力を感知するセンサーを内蔵。左右のモーターを駆動し、前後、左右への移動や、その場での旋回といった動作を直観的に行うことができます。これにより、女性や高齢者でも容易に重量物の運搬作業を行えるようになります。

さらに、手を離すと同時にブレーキが作動する自動停止機能や、狭い空間で取り回ししやすい設計により、安全性と利便性を両立。建設現場の省力化や現場作業者の負担軽減に大きく貢献します。

左記2次元コード（QRコード）から使用イメージ動画をご覧いただけます。詳細はお問い合わせください。

お問い合わせ先＝㈱大同機械　新事業課、〒136―0071東京都江東区亀戸2の25の14京阪亀戸ビル2階、☎03・5609・7133

タワシテック
移設が簡単なドッキングロボット

タワシテックは台車移動式ロボットシステムを販売しています。本システムは機械的な位置決め機器により再ティーチングの必要がなく、ロボットを移動させることができます。

「DS―5＝写真」はファナック社製協働ロボットCRX―5iAを搭載。可搬質量は5キログラム。価格は895万円（運送費・据付工事費・消費税は別途）で、加工対象物（ワーク）1種類の供給・排出までのシステムアップ費用を含みます。

その他にもロボットとエレベーターを組み合わせた搬送装置「ES―1」をはじめ、各種省人化・自動化装置を設計・製造・販売しています。詳しくはホームページをご覧ください。

お問い合わせ先＝㈱タワシテック、〒940―2059新潟県長岡市大荒戸町66の6、☎0258・89・6157（田中・本田）　ホームページ＝https://tawashitec.com/　E-mail soumu@tawashitec.com

コミー
「人の気配だけで」トイレの衝突防止

コミーは、プライバシーに配慮し、人の気配だけがわかるように鏡面にぼかし加工を施した「FFミラー（気配）」を新発売しました。

コミーの「FFミラー通路」シリーズはフラットなのに視野が広く、あらゆる通路の衝突防止にお役に立ってきましたが「トイレの出入り口付近に設置したいがトイレの中が見えすぎるのは困る」という意見があり、あえて人の姿はハッキリとは映らず、気配だけが分かるように、ぼかし加工を施しました。

特許出願中です。トイレの出入り口等に目の高さに合わせて貼るだけで、死角が自然と目に入り、衝突防止に役立ちます。

すでにディー・エイチ・エル・ジャパンや日立物流のトイレ通路等に導入され、好評をいただいています。

購入前に、無料貸し出し制度を利用して見え方を確認することもできます。

お問い合わせ先＝コミー㈱、〒332―0034埼玉県川口市並木1の5の13、☎048・250・5311　ホームページ＝https://www.komy.jp

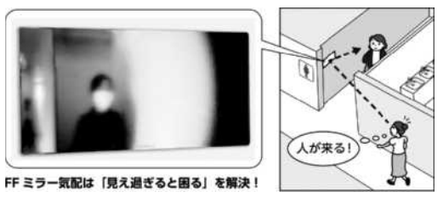

FFミラー気配は「見え過ぎると困る」を解決！

スペースプラザ

スガツネ工業
新発売！樹脂ローラーガイドレール

一般的に、樹脂は金属に比べ耐久性に劣ります。しかし、「樹脂ローラーガイドレールMRG30型」はコンパクトながら最大荷重260キログラム、作動荷重200キログラムの高耐久仕様です（Fx方向）。その他、吊り下げ（Fv方向）、縦使い（Mz方向）も可能です。レール込みの高さはわずか16・5ミリメートルで、省スペース設計にも最適です。

キャリッジは独自構造と予圧により、ガタつきが少なく軽く安定した動作感を実現。搭載されている青色のローラーはMCナイロン製で、高い耐久性を誇ります。また、静音性にも優れ、動作音を抑えた静かな運用が可能です。

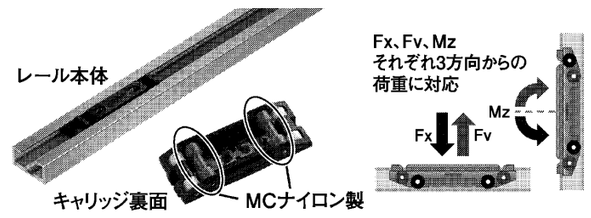

本製品の機能を支えるスガツネ独自の「モーションデザインテック」は、機器の操作性・安全性を高め、製品の付加価値向上に貢献。お客さまの要望に応えるODM・OEMも承っております。

お問い合わせ先＝スガツネ工業㈱、〒101―0032東京都千代田区岩本町2の17の9、☎03・3851・1122　E-mail tecf1@sugatsune.co.jp

ハットジャパン
スイス エスコ社コイル自動旋盤エスコマチック

「エスコマチック」はコイル材を直線にしながら旋削加工を行うコンピューター数値制御（CNC）自動旋盤です。

コイル材を直接加工するため、材料ロスが極端に少なくバー材のような材料載せ替え時間もありません。

材料の周りを刃物が回転しながら旋削加工を行うため、供給コイル材径は0・3ミリ―8ミリメートルと小径の加工製品のワークに対応しています。

各種精密シャフト、ロックパーツ、自動車部品、家電、歯科、医療、時計部品、コネクター等量産部品の加工に適しています。

エスコマチックの機種は16タイプあり、旋削加工のみのタイプから複合加工タイプ、そしてコネクター加工に対応した高速加工タイプ等があります。

「D2―CNC＝写真」と「D5―CNC」はシンプルな旋削加工に特化した高速量産型モデル。材料径0・3ミリ―4ミリメートルまでの部品加工に最適です。D2は2本のバイトで旋削が可能、D5はさらにドリル加工とネジ切り加工が可能で、プログラミングとセットアップが容易です。

お問い合わせ先＝エスコマチック日本総代理店　ハットジャパン㈱、〒239―0804神奈川県横須賀市吉井2の12の16、☎046・834・5540、FAX046・834・5640　ホームページ＝http://hat-japan.jp　E-mail c.hayashi@hat-japan.jp

マシンテック中澤
試してみませんか微粒子用湿式5連型分級装置無料貸し出し致します

㈱マシンテック中澤は、日立造船㈱製のMDサイクロン（ゴムライナー型）を販売していますが、小型の単体サイクロン5台を一体化したステンレス製の湿式分級装置「マルチサイクロン」を自社開発、千葉県ものづくり認定製品に登録されました。

マルチサイクロンは、液体中の微粒子に1次旋回室で遠心力を与え、5連に配管された小型のサイクロンで効率良く粒子を分離・回収・分級する仕組みです。

従来型の多連サイクロンは、単体サイクロンを複数台組み合わせて分級するため設備が大型となり手間やコストがかかりますが、本装置は一体化しているためコンパクトで取り扱いが容易、導入コストも従来型より抑えることができます。

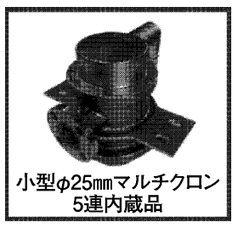
小型φ25㎜マルチクロン
5連内蔵品

MT5連マルチクロン

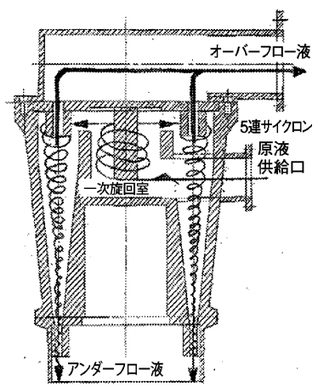

機種は直径10ミリメートル×5連、同25ミリメートル×5連、同35ミリメートル×5連、同48ミリメートル×6連の4種類。また単体サイクロンも製造しています（直径35ミリメートル、同48ミリメートル、同75ミリメートルの3機種）。

ただいま本装置の無料貸し出しを行っております。お試しになりたい方はお問い合わせください。

お問い合わせ先＝㈱マシンテック中澤、〒277―0931千葉県柏市藤ケ谷1195の30、☎04・7193・2073、FAX04・7193・2083　E-mail keitanak@masintec.co.jp

三和
高性能吸湿剤EX―DRY

㈱三和の「EX―DRY」は、吸湿率300％を誇る高性能吸湿剤です。EX―DRYには、三つの大きな特徴があります。

一つ目は高い吸湿性能です。少量でたくさんの水分を吸湿するため、乾燥剤の使用量削減によるコスト削減など様々なメリットがあります。

二つ目は豊富なラインアップです。吊り下げタイプ、直置きタイプでの製品を、全28点ご用意しております。

三つ目は化学法規制への対応です。国連GHS欧州、欧州REACH、中国GBなどの化学法規制に準拠しているため、海外でも安心してご使用いただけます。

EX―DRYは自動車・アパレル・建材など湿気に悩んでいる様々な業界で採用していただいております。無償サンプルのご提供も可能ですので、ご興味がありましたら、お気軽にご連絡ください。

お問い合わせ先＝㈱三和、〒652―0851神戸市兵庫区材木町3の1、☎078・681・0338、FAX078・681・3839　担当＝DRY事業部岡村

ノチダ
マルチ裁断機「プロカッター20」柔らかいゴムの裁断に威力を発揮

㈱ノチダが開発したマルチ裁断機「プロカッター20＝写真」は、カットしづらい柔らかい素材の裁断に最適です。ゴムやウレタンのような柔らかい素材を、カッターナイフでまっすぐに切断するのは想像以上に難しく、けがのリスクもあります。本製品は、加工対象物が前後に引っ張られることがないのでまっすぐに裁断できます。

Nochida
株式会社ノチダ

紙・段ボール・ゴム・ウレタン・革のほか、ポリ塩化ビニール（PVC）のような素材にも対応できます。

製品サイズは幅730ミリ×奥行500ミリ×高さ678ミリ。重量は14・7キログラム。刃の厚みは0・7ミリメートルです。

最大裁断幅は425ミリメートルで、A2サイズの短辺と同程度です。最大裁断厚みは20ミリメートルとなっています。

刃はトムソン刃を使用。ミシン刃やフッ素コーティング刃もあります。刃を交換することでミシン目加工や、段ボールへの折り目付けもできます。

商品についての詳細は2次元コード（QRコード）を読み取ってご確認ください。

お問い合わせ先＝㈱ノチダ、☎072・994・1923　ホームページ＝「ノチダ」で検索してください。

ユーベック
小型MC用クリーンジェットノズルを開発 刃具の劣化を抑制

㈱ユーベックは、小型マシニングセンター（MC）での加工時に、毎分40リットルのクーラント液を15メガパスカルで吐出するクリーンジェットノズルを開発しました（写真）。

点検や清掃の負担軽減のほか、工具寿命を従来比2倍以上延ばすことができます。自社製の精密濾過装置とのシステムで販売します。

30番、40番主軸の小型MCが対象です。小型MC30―50台が連結した集中クーラントの場合、配管工事別で精密濾過装置本体が価格5000万円（消費税抜き）程度。

高流速、大流量のクーラント液を刃具先が加工対象物（ワーク）に接する「逃げ面」に当てることで摩擦熱が蓄積しにくくなり、刃具の長寿命化につながります。少量のエアで吹き流しながら刃具に当て、高効率切削加工と同時に洗浄機と同等レベルで切りくずを除去します。

小型MCを30―40台連結して使用する場合、電気代を約50％削減可能です。MC内部で使う治具やロボットなどにスラッジが付着せず、短時間の設備停止（チョコ停）を防げます。

精密濾過装置は独自の精密フィルターを使用し、クーラント液を新液同等に長期間維持します。フィルター交換やタンク清掃、液交換は5年以上不要です。

既存の配管やホースを利用でき、使用するMCの機種が異なっても集中クーラント方式により切りくず回収、給液、濃度管理が不要になり、生産現場の負担軽減につながります。

お問い合わせ先＝㈱ユーベック、☎052・761・2728　ホームページ＝http://uvec.co.jp

お知らせ

佐々木精工
自動機設計・製作と精密部品加工

佐々木精工は自動機設計・製作事業と精密部品加工事業を行っています。

自動機設計・製作事業では、自動車関連、半導体関連を中心に、あらゆる業界の省力化設備の開発、製造を行っています。3次元（3D）コンピューター設計（CAD）による設計を行い、お客さまの仕様に合わせた装置を製作します。

ロボット・画像処理を使った検査機・投入機・無人搬送車（AGV）・自律移動ロボット（AMR）等豊富な経験と実績を有しています。

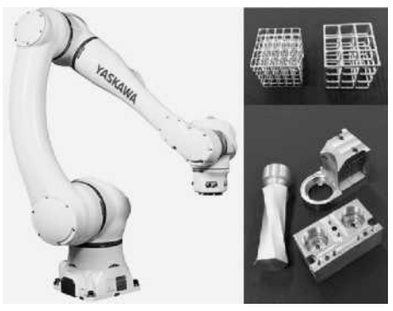

当社の強みは次の4点です。①ロボット、画像検査を使用して、設計・加工・組み立て・制御まで一貫生産②シーケンサー制御プログラマブルコントローラー（PLC）ソフトについては全メーカーに対応③品質、納期、技術力には絶対の自信④自動機に使用する部品を自社製作。

また、精密部品加工事業では、SUS・真鍮・銅・S50C・SKD・樹脂などあらゆる材質に対応しており、試作から月産数万個の量産まで対応できます。

保有設備は、数値制御（NC）加工機、立型マシニングセンター（MC）、横型MC、5軸複合旋盤や円筒研削盤、5軸制御立型MC、3次元測定機等。

お問い合わせ先＝㈱佐々木精工、〒879―0604大分県豊後高田市美和111の1、☎0978・24・3131、FAX0978・22・1555、営業担当＝中村俊行　ホームページ＝https://www.sasaki-se.co.j

日本発明振興協会
無料発明相談

（公財）日本発明振興協会では、中小企業と個人発明家の啓もう、支援するため「発明相談」を随時開催しています。

アイデアが浮かんだとき、特許や実用新案を出願したい時など、相談員がマンツーマンで相談に応じます。

予約制（平日）ですので、事前に電話で相談日時を予約してください。

お問い合わせ先＝（公財）日本発明振興協会、〒150―0031東京都渋谷区桜丘町4の22（渋谷駅より徒歩約5分）、☎03・3464・6991、FAX03・3464・6980

バクスター
塗装ブース管理のコストダウンが可能に

㈱バクスターは、湿式塗装ブース向けスラッジ処理剤（キラー剤）「SK―GO」の販売をしています。当製品は特殊な原料を採用し、循環水中の塗料の粘性を強力に除去します。

不粘着化されたスラッジが水の動きに沿って流動し沈降が起こりにくい状態となることで、嫌気性バクテリアの活動抑制、臭気の削減にもつながります。

さらに、当社ではSK―GOに遠心分離機とマイクロナノバブル発生装置を組み合わせることで、スラッジの自動回収、循環水の延命化をご提案しています。

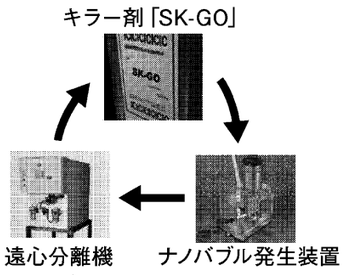

3点セットでブース管理費を半減させませんか？

産廃量を3分の1以下に、ブース清掃回数も半分以下に削減が可能です。

塗装ブースの管理（清掃負荷・産廃費用・臭気等）にお困りの方はぜひお問い合わせ下さい。

お問い合わせ先＝㈱バクスター、〒340―0811埼玉県八潮市大字2の349の5、☎048・934・9415、FAX048・611・9585、担当＝滝澤

ファースト・プランニング
社史・企業広報誌・社内報の制作

ブランドは、商品やサービスを選択する上での判断材料のひとつとなる要素で、会社はブランディングによって企業価値を高めることができます。

ファースト・プランニングでは、社史・周年史・企業広報誌・社内報・会社案内等における企業ブランディング活動を、企画提案から取材・編集・デザイン・印刷までワンストップでサポートいたします。

多くの企業の取材に携わってきた日刊工業新聞社グループとしてのネットワークやノウハウを生かし、経験豊富な執筆陣・編集者・デザイナー・カメラマン等、万全な体制を構築しています。

まずは、お問い合わせ・ご相談ください。

お問い合わせ先＝㈲ファースト・プランニング、〒162―0801東京都新宿区山吹町342、☎03・6265・3211　ホームページ＝http://www.sinnihon.net