モノづくり「技（ワザ）」案内

PR

各社イチ押しの技術と製品

経営リスク低減法 開示

関西化研 化学物質管理者サポート

関西化研（京都府八幡市下奈良宮ノ道6、安井秀樹社長、☎075・9882・5180）は、難削材用水系切削油剤「アクワオイル」を製造・販売している。

2024年4月の改正労働安全衛生法の施行に伴い、水溶性切削油剤を使用するユーザーには化学物質管理者の選任が義務付けられている。これにより、化学物質管理者は環境汚染物質排出・移動登録制度（PRTR）の指定化学物質を含む油剤使用の際、リスクの見積もりと対処法の作業者への周知が求められるようになった。油剤管理には高度な専門知識が必要なため、同社は技術的なサポートだけでなく、環境対応や経営リスクの低減など、ユーザーが抱えるさまざまな問題の改善提案も同時に行う。

例えば、PRTRの第一種指定化学物質であるジシクロヘキシルアミンは、製品の中で他原料の有機酸と反応して有機酸塩になっているとして、安全データシート（SDS）にPRTR非該当と誤記載されることがある。中には、分析によって該当物質がある一定の濃度で検出されるPRTR非該当の油剤もある。これでPRTR非該当品を使用しているつもりが該当品を使用していることになりかねず、経営リスクとなってしまう。

こうしたリスクを回避するため、同社は自社開発の油剤管理手法「迅速液管理」とジシクロヘキシルアミンおよびその塩を含まない油剤を提供。腐敗・劣化を未然に防ぐサポートにより更液期間を大幅に延長できるとしている。

詳しくは、同社ホームページ（www.aqwaoil.co.jp）に掲載している。

「迅速レッカチェッカー」による水溶性切削油剤の劣化度判定

油剤カルテ問い合わせフォーム▼

薄肉ワークを歪ませない

川田鉄工 自動スクロールチャック

川田鉄工（京都府京丹波町須知本町40、川田泰幸社長、☎077・82・0003）は、薄肉の加工対象物（ワーク）を強くかつ、歪みなくチャッキングできる。従来のスクロールチャックでは外径もしくは内径側から薄肉ワークを把握するため圧力によりワークに歪みが生じる場合があり、仕上がり寸法の精度低下を招いていた。このため、特別な工夫が必要だった。

このチャックはワークの外径側を押さえる爪（外爪）と、内径側を押さえる爪（内爪）を持ち、外爪と内爪でワークを摘まむようにつかむため、ワークの歪みを抑えながら、強くチャッキングできる。また、外爪・内爪が独立してストロークするため、内外径およびワークの厚さへの対応範囲が広い。

爪の開閉は自動で行え、手動操作が不要。またサーボモーターによる制御で把握力を任意に設定できるため、ワークの材質に合わせて調節できる。ユーザーの注文に合わせた完全受注生産で対応している。写真の2次元コード「QRコード」をスマートフォンで読み取ることで、同シリーズの製品の特徴を動画で確認できる。

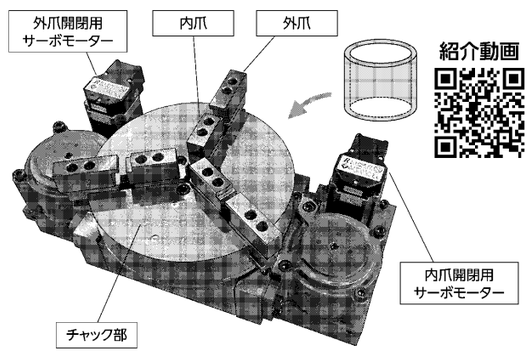

自動スクロールチャック

曲線部でも円滑走行

山崎 フレキシブル搬送システム

山崎（堺市南区三木閉148の1、山崎卓司社長、☎072・297・0168）は、ベルトやチェーン装置を使わず、長距離搬送が可能なフレキシブル搬送システムや、その構成部品を製造、販売している。搬送時の安定性に加え、搬送路を自由自在にレイアウトできるなどの優位性を備える。

多くの工業所有権を取得した同システムは、ステンレス製ガイドレールに平たん面とV字傾斜面を設け、それぞれの面に独自仕様のベアリングの外輪外径面を当接させて荷重を受ける機構を採用。直線レール部はもとより、曲線レール部でも遠心力の影響を受けて位置ずれを起こすことなく円滑で安定した走行を実現する。

また、同システムの構成部品を組み合わせることで、循環走行型コンベヤー装置を簡単に製作することが可能。コンベヤー駆動方法は用途にあわせてスプロケット駆動方式とスクリュー駆動方式の2種類から選択できる。

工場内の搬送機器、検査機器、ディスプレー用システム機器、食品・薬品機械などの用途に適している。

製品の詳細はホームページ（www.yamazakico.jp）に掲載している。

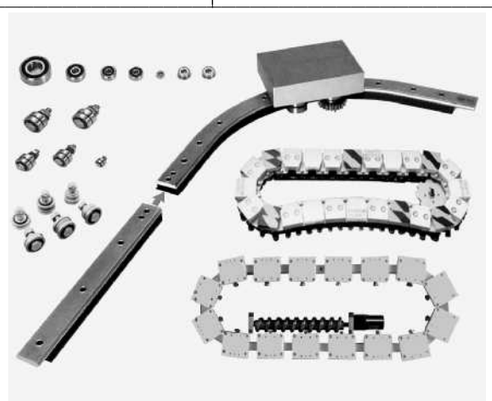

長距離搬送が可能なフレキシブル搬送システム

初心者が短期習得

NC旋盤 教育用ソフト Eラーニング版発売

大幸精機

大幸精機（大阪府八尾市本町6の11の21、小柴孝文社長、☎072・922・3066、FAX072・922・0053）は数値制御（NC）旋盤の未経験者向け技能教育用ソフトウエア「切削加工支援システム」のEラーニング版を発売した。このシステムは加工図面に基づき、NC旋盤での実際の部品加工の様子を工程順に動画で見られ、切削加工の基礎を学べる。ウエブブラウザーから使用可能で、大学2校と産学連携で開発した。CAD・CAMの習得にも向き、就職活動にも役立つ。予備知識として大学生や高校生の活用も期待している。使用料金は3カ月1万円。

同社は、これからNC旋盤を覚え、技術者となる人材に対して教育用ソフトを開発、CD−ROMで販売してきた。未経験者がNC旋盤加工プログラムや段取りを覚えるには、経験ある指導者に教えてもらうのが一般的。しかし、これらのソフトを使えば加工したい図面を見て内外径寸法や全長、その他の加工寸法を数値入力するだけで短期間で正確にプログラムを作成でき、技能の早期習得をサポートする。ホームページ（https://www.daikou-sk.com/soft/index.htm）からアクセスできる。

NC旋盤教育用ソフトの操作

機能性いす 立ち作業サポート

ルネセイコウ 背もたれ角度 調整簡単

ルネセイコウ（大阪府八尾市、高藤勝一社長）は、立ち作業の環境を快適にする「テンポラリーチェアEX」を5月発売した。

労働安全衛生規則第615条では事業者に対し、立ち仕事が続く労働者が着座できるよう、いすを備え付けることを定めている。しかし、立ち仕事の現場にいすが備えられている事例は決して多いとは言えない。こうした状況を改善するため、同製品は「立つ人のサポートをする」というコンセプトで作られた。立ち作業に近い状態で座れるので、長時間でも疲れにくく作業効率の安定と向上をもたらす。カウンター越しでの接客やレジ打ちのほか、守衛業務、工場内作業など、さまざまな立ち仕事の現場への普及を目指している。

テンポラリーチェアEXは、作業内容やユーザーの体格に合わせてシートの角度を4−82度まで変えられる。また、耐荷重100キログラムと頑強な設計で、高さも50ミリメートル単位で5段階の調整が可能。角度調整により座面にも背もたれにもなるため、着座作業から立ち作業まで、必要に応じて体勢のサポートをする。フットレストも備えており、背の低い人も安定した姿勢で作業できる。一般的ないすよりも高さがあり、起立時とほぼ変わらない目線で接客などが行える。また、コンパクト・軽量で、限られたスペースでも使え、移動も容易。消費税抜きの価格は2万2000−2万7000円。

詳細は動画投稿サイト「YouTube」に公開されている動画「テンポラリーチェアシリーズ」と同社ホームページから確認できる。

さまざまな姿勢を支えるテンポラリーチェアEX

溝間の穴 バリ簡単除去

藤居製作所 小径ロング型工具

藤居製作所（京都府久御山町野村村東178の1、藤居隆社長、☎075・631・7370、FAX075・631・7348）は、穴開けバリを簡単に除去する小径ロングタイプのバリ取りカッターを発売した。

10LG、15LG、18LG用の各種を用意。販売中の、穴の内面に生じるバリが簡単に削り取れる「インナーカットLG型」が好評で、小径タイプ用に発売した。

キー溝中央のセットねじのバリや段差下段の穴の比較的狭いすき間にも入れるよう、小径でロングタイプの仕様にした。

従来のカッター同様、ねじ式で簡単に交換できる。また、サイズ違い（径・長さ）も短納期で製作できる。価格は1個2850円から。

人気のインナーカットLG型は、棒状ホルダーの先端につけたカッターを回転させバリを削り落とす。

自動車や空調機器に組み込まれる金属、エンジニアリングプラスチック、硬質ゴムなどの各パーツに対応し、同パーツ内部を通るシリンダーの損傷を防ぐ。

狭いすき間にも入る小径ロングタイプのバリ取りカッター

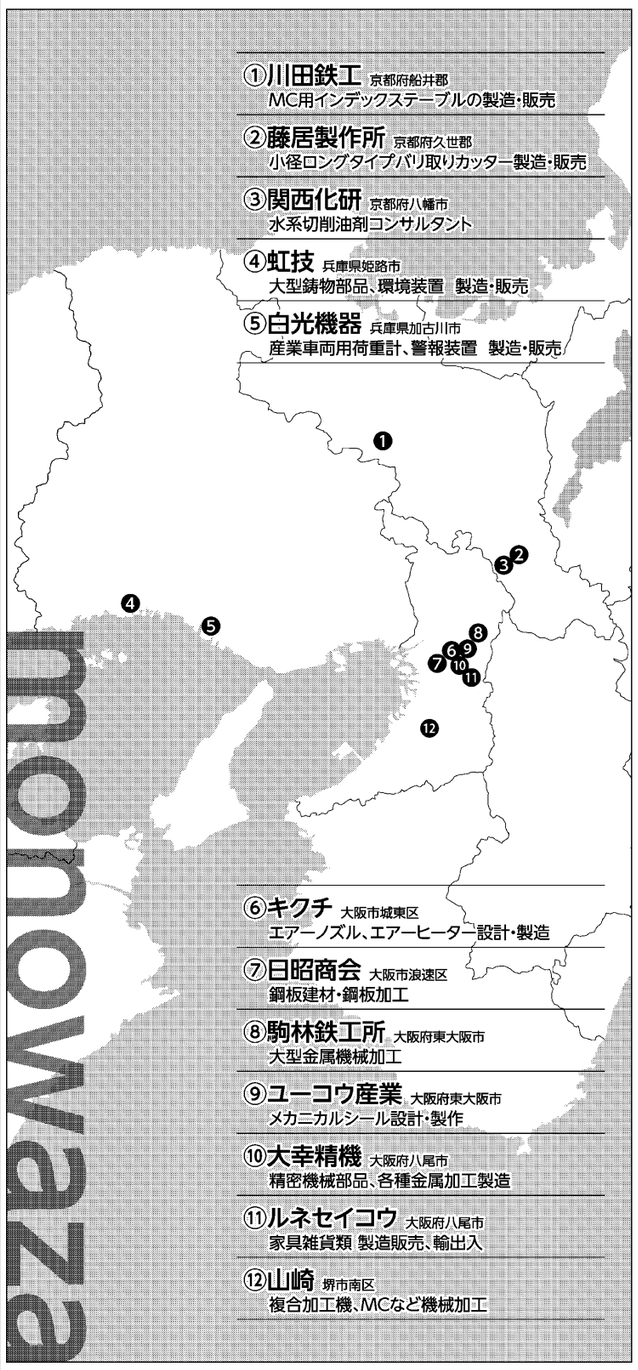

3300×7400　6Fプレート加工
平面度、平行度 0.05が可能です
大型 精密金属加工　製缶品の加工もできます。ご相談ください。
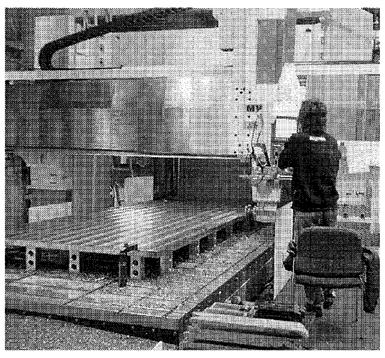
[主な設備]
●門型5面加工機（4台）最大加工範囲 W4000×L8250×H2050
●門型平面研削盤 最大加工範囲 W2080×L4200×H900
●門型プレーナ（2台）最大加工範囲 W3000×L7000×H1300
●ラジアルボール盤（2台）
●天井走行クレーン 15t 他8台
株式会社 駒林鉄工所
大型商品の運搬の件はお問合せ下さい。
本社 〒578-0901 東大阪市加納3-13-35 TEL.072(960)0158 FAX.072(965)1790
若江工場 TEL.06(6732)6020 FAX.06(6732)6029 桜町倉庫 TEL.072(984)5203 FAX.072(982)6106
URL https://www.komabayashi.com/ E-mail info@komabayashi.com

メダス MEDAS メダス流体加熱器
ラインヒーター
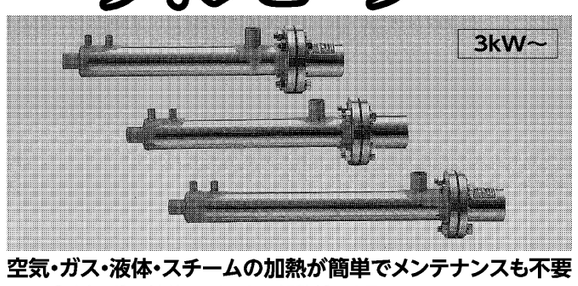

空気・ガス・液体・スチームの加熱が簡単でメンテナンスも不要
●空気・ガス・液体・スチームの加熱ができる。
●コンプレッサー・ファン・ブロワー・ボイラーに直結して使える。
●配管途中にセットするだけで簡単に使える。
●コンパクトで簡単な構造のためメンテは不要。
株式会社 キクチ
〒536-0004 大阪市城東区今福西2-3-5
☎06(6931)0480 FAX06(6931)0213
https://medas.co.jp/
E-mail : info@medas.co.jp

「冷風 温度調節機能付」（圧縮エアクーラー）
新マンクーリングシステム
圧縮エアクーラー（No.22815）＋防護服
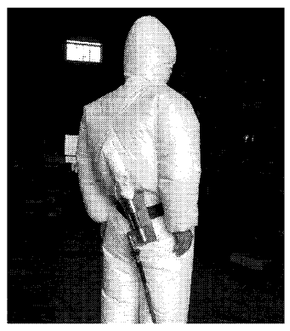
■特徴
●圧縮空気を冷風と熱風に分離するボルテックスクーラーを使用した温度調節機能付の個人用クーラーです。
●ノブを調節することで、人体に快適な温度環境を創ります。
●高温作業場等での冷房用にご使用下さい。
■仕様
防護服サイズ：L、LL
ノズルNo.：22815型
供給空気圧力：0.69MPa
空気消費量：420NL/min
動画はこちら
虹技株式会社 環境エンジニアリング事業部 機械営業グループ（トランスベクター）
本社 TEL.079-236-3813 FAX.079-236-8878
東京支社 TEL.03-6436-0261 FAX.03-6436-0264 https://www.kogi.co.jp/
総代理店 株式会社 日伝 TEL.06-7637-7000 https://www.nichiden.com/
杉本商事株式会社 TEL.06-6538-2665 https://www.sugi-net.co.jp/

確かな実績と絶え間ない研究で現場の多様なニーズにお応えします。 since 1946
ご注文～成型・寸法加工～建設現場へとスピーディーにお届け
■生産設備一例
キーストンプレート
デッキプレートV50
ルーフデッキ
コルゲートR浪
コンベヤカバー
角浪サイディング 90型・800型
■高耐食鋼板建材一例
エスジーエル®
ZAM®・KOBEMAG®
ナルカラー®（ステンレス）
ヨドHyper GLカラー
ガルバリウム鋼板

株式会社 日昭商会
▶お問い合わせは 営業本部
TEL.06-6633-1761 FAX.06-6643-7762
〒556-0001 大阪市浪速区下寺3丁目4番5号
日昭商会 Q検索
http://www.nissho-shoukai.co.jp
スマホご利用の方はこちらから➡

メカニカルシール

静止型アウトサイド式 カートリッジ メカニカルシール
■充実のラインナップ
耐圧性・耐熱性・耐摩耗性・粘性・耐食性・回転性能など多種多岐にわたる流体に最適なご提案をいたします
■信頼のメンテナンス
顧客志向の最善体制でお客様の信頼にお応えします
■顧客の「困った」に緊急対応!
設計・製作からメンテまで、軸封・密封・シールの事ならなんでもご相談ください
搅拌機用 ドライシール（スリーブ式）
株式会社 ユーコウ産業
〒578-0967 大阪府東大阪市新鴻池町12−33 TEL.072(963)7700㈹ FAX.072(963)6336
https://www.yu-kou.net e-mail info@yu-kou.net

スピード警報装置
デジタル荷重計やアナログ式荷重計、スピード警報装置など安全機器を豊富に取り揃えています。
スピードの出し過ぎは大事故につながる!
スピード警報装置の特色
●電子設計による演算比較する高信頼性。
●センサーは非接触式なので摩耗及び機械的誤差がない。
●速度設定及び車軸高さの選択は非常に簡単。
●大容量の外部接点の為、別途回転灯及び警報ブザーの取付けが可能。
●警報ランプは見やすい赤色ランプの点滅。
●広範囲に使用出来る電源（DC10～50V）
●国内のほとんどのフォークリフトに取付可能。
●電源接続ミスによる破壊防止回路内蔵。
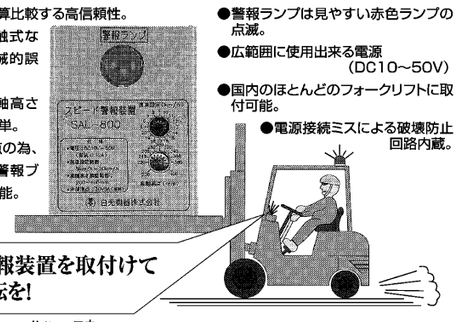

白光機器株式会社（ハッコウ）
〒675-0113 兵庫県加古川市平岡町中野581-1
TEL079(437)0630(代) FAX079(437)0444
www.hakko-kiki.co.jp