# 注目の製品

## みはし
### 本物そっくりな質感と色合い「フェイクグリーン」好評発売中

華飾材の総合メーカーみはし㈱のインターネット通販事業部「みはしショップ」では、本物そっくりな質感と色合いで美しい緑を楽しめる、人工観葉植物「フェイクグリーン」を好評発売中です。

自然が織りなす葉や花の繊細な造形を、ポリエチレン（PE）などの樹脂素材で再現した装飾アイテムで、シリーズは6種類あります。

シート状の「グリーンウォール」は、50センチメートル角と1メートル角のサイズがあり、製品同士をワンタッチで接続して、壁面などを緑で覆うことができます。価格は50センチメートル角が2530円（税込み）から。

球状の「グリーンボール」は、直径21センチ―55センチメートルのものがあり、ワイヤで吊り下げたり、鉢に入れたりして飾る以外にも、ウッドトピアリーを作ることも可能です。価格は直径21センチメートルが1100円（同）から。

そのほか、格子状の「グリーンラティス」や、簡易的なパーテーションとしても使える「生垣（いけがき）ブロック」、鉢植えタイプの「グリーンポット」、絵画のように楽しむ「グリーンフレーム」を用意しています。

商業施設のエントランスやロビーをはじめ、小売店の店舗装飾にも最適です。水やりの必要がないため、高所や壁面など、植物が設置しにくい場所にも対応でき、グリーンフレーム以外は、屋外使用も可能です。

豊富なバリエーションで人気の「フェイクグリーン」のお求めは、インターネット通販サイト「みはしショップ」までお願いします。

お問い合わせ先＝☎048・464・3113
ホームページ＝https://www.mihashi-shop.jp/

## ユーベック
### 液中加工相当の新システムで刃具寿命が従来の5倍以上

㈱ユーベックは、研削盤や旋盤などの加工時の刃具にクーラント液を確実に当てる「クリーンジェットシステム」を開発しました。

刃具先が加工対象物（ワーク）に接して切粉が出る「すくい面」と反対側の「逃げ面」の両方に当てることで摩擦熱が蓄積しにくくなります。

クーラント液の回収タンク内に設置する精密ろ過装置で、液中に微細異物やスラッジが残らなくなることで、刃具寿命を従来の5倍以上に延ばすことができます。また、研削盤加工では砥石（といし）の周速が速くなると、ワークの接点で空気層が厚くなり、クーラント液がワークに当たりにくくなります。

新システムは砥石回転に逆らう方向から空気層を破る流速でクーラント液を当て、回転する砥石にクーラント液を巻き込ませてワーク接点に向かわせると同時に表面を洗浄して、砥石の寿命を延ばします。

クーラント液は精密ろ過装置に加えて、独自の精密フィルターも使用して、長期間にわたり新液同等の清浄さを維持します。液交換やタンク清掃、フィルター交換は5年以上不要です。既存の高圧配管を利用できます。

集中クーラント方式で、接続する複数の工作機械の機種が異なっても毎日の切粉回収や給液、濃度管理も不要で大幅なコスト削減につながります。

取り付け配管工事を除く回収タンクの標準価格は、集中クーラント方式で30―50台連結した場合、1台当たり100万―150万円（消費税抜き）。精密ろ過装置の本体価格は5000万円（同）程度です。

お問い合わせ先＝㈱ユーベック、〒464―0848名古屋市千種区春岡1の1の2YAMAMAN仲田ビル301、☎052・761・2728
ホームページ＝http://uvec.co.jp

## マシンテック中澤
### 試してみませんか微粒子用湿式5連型分級装置無料貸し出し致します

㈱マシンテック中澤は、日立造船㈱製のMDサイクロン（ゴムライナー型）を販売していますが、小型の単体サイクロン5台を一体化したステンレス製の湿式分級装置「マルチサイクロン」を自社開発、千葉県ものづくり認定製品に登録されました。

小型φ25㎜マルチクロン
5連内蔵品

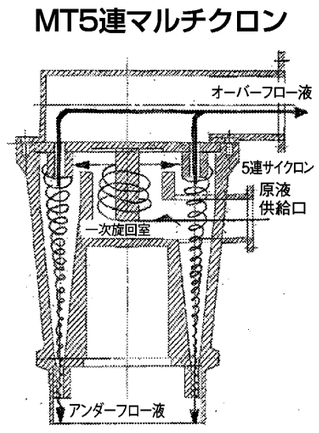


マルチサイクロンは、液体中の微粒子に1次旋回室で遠心力を与え、5連に配管された小型のサイクロンで効率良く粒子を分離・回収・分級する仕組みです。

従来型の多連サイクロンは、単体サイクロンを複数台組み合わせて分級するため設備が大型となり手間やコストがかかりますが、本装置は一体化しているためコンパクトで取り扱いが容易、導入コストも従来型より抑えることができます。

機種は直径10ミリメートル×5連、同25ミリメートル×5連、同35ミリメートル×5連、同48ミリメートル×6連の4種類。また単体サイクロンも製造しています（直径35ミリメートル、同48ミリメートル、同75ミリメートルの3機種）。

ただいま本装置の無料貸し出しを行っております。お試しになりたい方はお問い合わせください。

お問い合わせ先＝㈱マシンテック中澤、〒277―0931千葉県柏市藤ケ谷1195の30、☎04・7193・2173、FAX04・7193・2083
E-mail keitanak@masintec.co.jp

# スペースプラザ

## ラコス
### 社長・工場長に、工場・施設経費の画期的なコストダウンの朗報です

ボイラーを使用している工場・施設はそのランニングコストの大半が「清缶剤の他一部管理薬剤」の費用といわれています。その清缶剤・薬剤（スケール除去剤を除く）および脱酸装置などが、設置した日から不要になるという画期的な装置が「LSFTC」です。

2009年に発売された本装置は、費用対効果の大きさが注目され急成長しています。

例えばA社の場合、2トン貫流ボイラー2台を10時間稼働し清缶剤を毎月14万円使用していました。1年間の費用は168万円です。

そこで本装置の導入を検討し機種を「80タイプ＝写真」に決定しました。本体価格は187万円で設置費用他を含めて270万円（税別）となります。

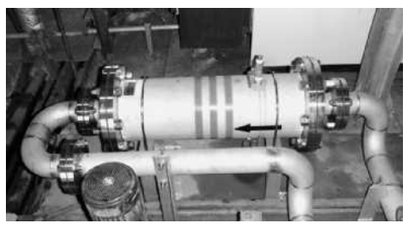

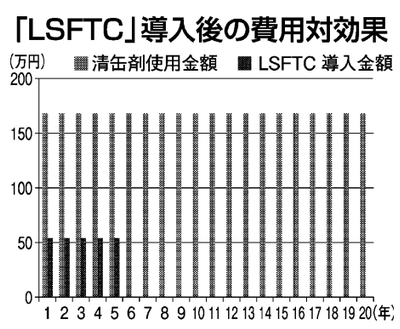


20年間で見ると、清缶剤費用3360万円に対し、本機器導入では270万円。その差益は3090万円となります（グラフ参照）。ただし年1回のメンテナンス費用・補充濾材費用は別途。

本装置の設置により、清缶剤をはじめとするボイラー関連のコストダウンはもちろん、人件費など関連経費の大幅な節減で製品製造コストを大幅にダウンすることが可能になりました。

〈注意〉本機と清缶剤を同時に使用することは絶対にしないでください。

なお、電源は不要です。メンテナンスは年1回【缶体・濾材洗浄／濾材補充】。

仕様、能力その他詳細は当社ホームページをご覧ください。

貴社の費用対効果を役立ちます。

すでにディー・エイチ・エル・ジャパンや日立物流のトイレ通路等に導入され、好評をいただいています。

購入前に、無料貸し出し制度を利用して見え方を確認することもできます。

お問い合わせ先＝コスコス㈱、〒105―0001東京都港区虎ノ門3の18の6朝日虎ノ門ビル213、☎03・5473・0335、FAX03・5473・0563
ホームページ＝https://lacos.co.jp

## コミー
### 「人の気配だけで」トイレの衝突防止

コミーは、プライバシーに配慮し、人の気配だけがわかるように鏡面にぼかし加工を施した「FFミラー」を新発売しました。

コミーの「FFミラー通路」シリーズはフラットなのに視野が広く、あらゆる通路の衝突防止にお役に立ってきましたが「トイレの出入り口付近に設置したいがトイレの中が見えすぎるのは困る」という意見があり、あえて人の姿はハッキリとは映らず、気配だけが分かるように、ぼかし加工を施しました。

特許出願中です。トイレの出入り口等に目の高さに合わせて貼るだけで、死角が自然と目に入り、衝突防止になります。

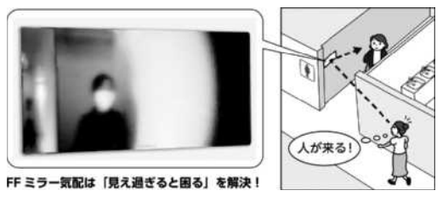

FFミラー気配は「見え過ぎると困る」を解決！

## 中村製作所
### 製造現場に設置可能な座標測定機「EXLON ZⅢ Plus」

測定機器メーカー、中村製作所の座標測定機「EXLON ZⅢ Plus」が注目を集めています。

測定機本体は石定盤をベースにした門型構造で、安定した測定精度を得られます。エアコンプレッサー・ドライヤーなどの付帯設備の必要はなく100ボルト電源のみで稼働するため製造現場に設置が可能。電子プローブとカメラを装備し、接触測定と画像測定を同一座標で測定可能なシステムです。

測定機は測定範囲＝X軸400ミリメートル×Y軸500ミリメートル×Z軸300ミリメートルをベースにユーザーニーズに応じて測定範囲をカスタマイズできます。

価格は540万円（搬入諸経費・消費税別）から。詳しくはお問い合わせください。

手動式、コンピューター数値制御（CNC）タイプ共にご用意しております。

お問い合わせ先＝㈱中村製作所、〒140―0014東京都品川区大井4の4の4、☎03・3775・1521
ホームページ＝https://estool-kanon.co.jp/products/exlon

## お知らせ

## Inbound Japan 微生物応用研究所
### 廃塗料資源化への微生物分解技術の提供 サンプルテスト無料

廃塗料を微生物で分解、資源化する技術の提供を開始いたします。

廃塗料の多くは、産業廃棄物として焼却処分されており、気候変動の原因である、二酸化炭素（$CO_2$）の排出につながります。微生物分解で資源化した場合、$CO_2$の排出量は大幅に削減されます。

温室効果ガス（GHG）の排出削減は、地球規模で待ったなしの状況であり、カーボンクレジットとして取引も本格化してくるでしょう。

この技術は2003年に、（一財）Inbound Japan微生物応用研究所（宮崎利久主幹）とホンダ技研工業との共同研究で、誕生しました。現在、自動車大手メーカーN社が塗料スラッジを資源化しています。

廃塗料が本当に微生物で資源化できるのか？と思われる方へ、その可否を確認いただくサンプルテストを用意いたしました。テストには水系、溶剤系廃塗料、廃シンナー塗料など、あらゆる素材の精密機械加工を行っております。

左から廃塗料分解菌・分解後の生成品・ペレット燃料化

技術適用が確認できれば、実際の導入に対して当財団でアドバイスさせていただきます。ご遠慮なくお申し出ください。

お問い合わせ先＝（一財）Inbound Japan、☎047・369・7154または微生物応用研究所担当☎090・3209・1569
ホームページ＝http://www.ib-j.org

## 昭和マシンツール
### 精密加工を短納期で

昭和マシンツール㈱は、「短納期」と「精度にこだわったものづくり」をモットーに超合金、鋼、非鉄金属など、あらゆる素材の精密機械加工を行っております。

精密加工の技術を生かし、耐磨工具や金型用ダイス・パンチ、検査治具、加工治具、各種ゲージ（はさみゲージ・栓ゲージ）など難しい精度を要求される治工具の設計、製作から金型、治工具、消耗品の改善提案もいたします。また、三次元測定機を活用した検査請負も行っており、少人数を生かし小回りの利いた対応をいたします。

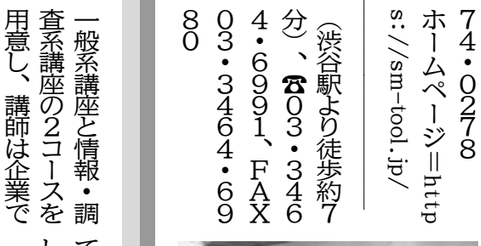

お問い合わせ先＝昭和マシンツール㈱、〒470―0162愛知県愛知郡東郷町大字春木字千子5の45の52、☎0561・39・2711、FAX0561・39・2772、営業担当＝岡田恋、太田大希

## 日本発明振興協会
### 無料発明相談

（公財）日本発明振興協会では、中小企業と個人発明家の啓もう、支援するため「発明相談」を随時開催しています。

アイデアが浮かんだとき、特許や実用新案を出願したい時など、指導員がマンツーマンで相談に応じます。

予約制（平日）ですので、事前に電話で相談日時を予約してください。

お問い合わせ先＝（公財）日本発明振興協会、〒150―0031東京都渋谷区桜丘町4の22の80（渋谷駅より徒歩約7分）、☎03・3464・6991、FAX03・3464・6980
ホームページ＝http://sm-tool.jp/

## 佐々木精工
### 自動機設計・製作と精密部品加工

佐々木精工は自動機設計・製作事業と精密部品加工事業を行っています。

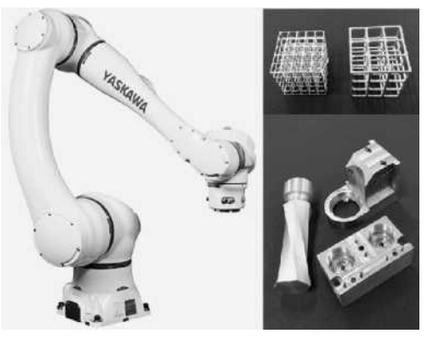

自動機設計・製作事業では、自動車関連、半導体関連を中心に、あらゆる業界の省力化設備の開発、製造を行っています。3次元（3D）コンピューター設計（CAD）による設計を行い、お客さまの仕様に合わせた装置を製作します。

ロボット・画像処理を使った検査機・投入機・無人搬送車（AGV）・自律移動ロボット（AMR）等豊富な経験と実績を有しています。

当社の強みは次の4点です。①ロボット、画像検査を使用して、設計・加工・組み立て・制御まで一貫生産②シーケンサー制御プログラマブルコントローラー（PLC）ソフトについては全メーカーに対応③品質、納期、技術力には絶対の自信④自動機に使用する部品を自社製作。

また、精密部品加工事業では、SUS・真鍮（しんちゅう）・銅・S50C・SKD・樹脂などあらゆる材質に対応しており、試作から月産数万個の量産まで対応できます。

保有設備は、数値制御（NC）加工機、立型マシニングセンター（MC）、横型MC、5軸複合旋盤や円筒研削盤、5軸制御立型MC、3次元測定機等。

お問い合わせ先＝㈱佐々木精工、〒879―0604大分県豊後高田市美和1111の1、☎0978・24・3131、FAX0978・22・1555、営業担当＝中村俊行
ホームページ＝https://www.sasaki-se.co.j

## 大同機械
### アシスト台車「楽輪車PRO」のレンタル開始

㈱大同機械は、重量物運搬の負荷を軽減するアシスト台車「楽輪車PRO」のレンタル事業を開始しました。東京都、千葉県、神奈川県、埼玉県、群馬県の1都4県で先行してサービスを実施いたします。

楽輪車PROは、重い荷物を積載した状態でも軽く押す・引くの動作で移動が可能な電動式台車で、10度の勾配で最大400キログラム、平地で最大800キログラムの荷物に対応します。

操作棒の先端には、作業者の手から伝わる微細な圧力を感知するセンサーが内蔵されており、左右のモーターを駆動し、前後、左右、その場で回転などの動作をスムーズに行うことができます。これまで、重量物の運搬が難しかった女性や高齢者でも容易に使用することができます。

また、手を離すと同時にブレーキが作動する自動停止機能や、狭い空間でもスムーズな旋回を実現する設計により、安全性と利便性を両立しており、建設現場の省力化や現場作業者の負担軽減に貢献します。

詳細はお問い合わせください。※2次元コード（QRコード）から使用イメージ動画をご覧いただけます。

お問い合わせ先＝㈱大同機械　新事業課、〒136―0071東京都江東区亀戸2の25の14京阪亀戸ビル2階、☎03・5609・7133

## セミナー

## 日本パテントデータサービス
### 知財セミナー「実務に則した欧州特許の取得方法」開催

日本パテントデータサービス（JPDS）では、知的財産に関するセミナーを定期的に開催しています。知財一般系講座と情報・調査系講座の2コースを用意し、講師は企業で実際の知財業務に携わってきた経験豊富な知財のプロが担当します。

欧州連合（EU）の人口は5億人とも言われ、米国と並んで製品市場、技術拠点として事業戦略上の重要な地域となっています。一方で、EU域内での特許取得は出願手続きの煩雑さや欧州単一特許制度による特許取得など、ハードルが高い面もあります。

こうした状況を踏まえ、知的財産部門の海外出願経験者を対象としたセミナー「実務に則した欧州特許の取得方法」を2月26日（水）に開催いたします。

実務に沿った権利化手続きを想定し、煩雑な欧州特許出願の流れ、出願の際のクレーム（特許請求の範囲）の考え方、補正方法、コスト、権利化後の手続きなどを日米の特許制度との比較も交えて、分かりやすく解説します。

講師を貴社へ派遣する「出張セミナー」も承ります。Webでの開催も可能です。

また、研修用DVDも社内教育にご活用頂いています。セミナーやDVDに関する詳細は当社HPをご覧ください。

お問い合わせ先＝日本パテントデータサービス㈱☎03・3580・8021
ホームページ＝https://www.jpds.co.jp

JPDS
■企業実務に即した知的財産のセミナーを開催
■知的財産担当者から研究・開発担当者まで幅広く！
https://www.jpds.co.jp

日刊工業友の会
PLAZA
会員募集中
お問い合わせ先 03・5644・7353