静岡県産業界

視野広げた事業展開進む
設備投資、研究開発など活性化

グローバル経済や国際政治の不透明感が増す中、静岡県産業界を代表する各企業は環境対応や新市場開拓と、次の展開に向けた手を打っている。さらに中小企業など県内各企業も自社の強みを生かした積極投資や、独自の事業展開を見せ、挑戦を続けている。

水素エンジン 研究で協業

ヤマハ発動機、スズキ、ホンダ、カワサキモーターズ（兵庫県明石市）の国内2輪4社は、2輪や軽4輪などの小型モビリティー向け水素エンジンの基礎研究で協業する。4社による技術研究組合「水素小型モビリティ・エンジン技術研究組合（HySE）」を設立する。各社の知見や技術を基に、小型モビリティー用水素エンジンの設計指針確立を含めた基礎研究に取り組む。

ヤマハ発動機の日高祥博社長は「各社の知見や技術を持ち寄ることで水素エネルギーに関わる研究を加速させる」と決意を示した。スズキの鈴木俊宏社長は「既存の設備を生かすことができ、サプライヤーのメリットも大きい」と述べた。

HySEでは各社で主導役を分担。各社の技術者で混成するワーキンググループ（作業部会）で研究を進める。水素エンジンのテーマでは要素研究や実機研究、モデルベース開発（MBD）研究、水素充填システムのテーマでは供給系研究や交換式タンク、固定式タンクの検討を進める。

今後、HySEは小型モビリティーで事業を展開する国内外の企業との連携も視野に研究を進めていく。

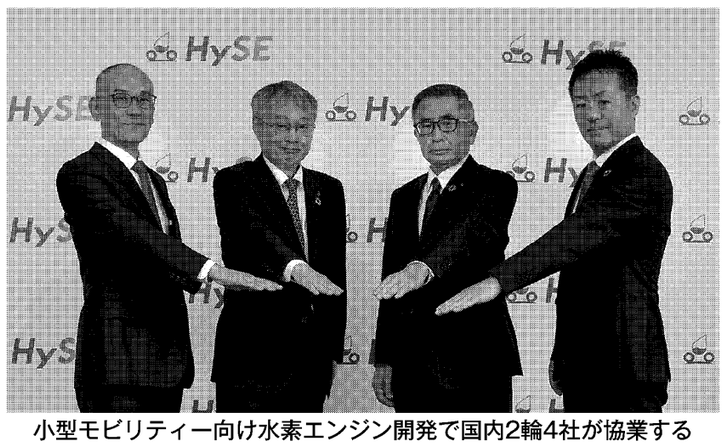

小型モビリティー向け水素エンジン開発で国内2輪4社が協業する

消費財配送を最適化

鈴与（静岡市清水区）は、愛知県小牧市に「小牧物流センター2号棟」を稼働した。既設の同1号棟の隣接地に増築。名古屋高速道路の小牧北インターチェンジ（IC）から約5キロメートルに位置するなど中京圏を中心にしながら関東、関西の大消費地への輸送アクセスに優れている。この立地を生かし、食品など消費財関連の顧客中心に1号棟と2号棟を一体的に運営し、最適な物流サービスを提供する。

小牧物流センターは1号棟が延べ床面積1万8200平方メートル、2号棟が同1万7200平方メートル。総面積は同3万5400平方メートルになる。名古屋高速小牧北ICのほか、東名高速道路と中央自動車道が交わる小牧ジャンクション（JCT）にも近い。北陸、静岡県を含む東海域内では独自の共同配送ネットワークを中心としたきめ細かい配送を実施。遠方にはトレーラーのスイッチ輸送を活用したローコストで確実な納品が可能になる。全天候型作業にも対応できる。全館に発光ダイオード（LED）照明を導入し、省エネ、環境への対応を充実させた。

愛知県小牧市で稼働した「小牧物流センター2号棟」

インド工場で 大型高圧ポンプ生産

電業社機械製作所は受注を獲得し、事業規模の拡大を図る。石油関連設備向けを中心に、大気や水質の汚染対策に用いる環境浄化設備向けなどが期待できるとしている。

生産拡大に向けて、インド工場は工場建屋を約2倍に拡張する。最大出力3500キロワットまでのポンプ試運転に対応する受変電設備などを設置し、大型高圧ポンプの生産体制を整える。拡張工事は19年に着手したが、コロナ禍などの影響で完成時期がずれ込んでいた。

日本国内では民需が減少傾向にあり、インド市場開拓は今後の成長要因の一つとなる。これまでに積み重ねた経験による技術力と海外でのブランド力を生かし、インド市場で受注拡大に取り組む。

近く、インド工場（プネ市）で最大出力3500キロワットまでの米石油協会（API）規格の大型高圧ポンプの生産を開始する。コロナ禍からの回復でインドでの拡大が見込めるプラント建設需要を捉え、石油精製設備向けや環境浄化設備向けなどで受注獲得を狙う。年間10台の受注を目指す。実績のある小型、中型ポンプを合わせて、インド市場で3年後に売上高30億円を目指す。

同社は2014年にインド現地法人のDMWインド社（ムンバイ）を設立。17年に稼働したインド工場でAPI規格の小型ポンプ、中型ポンプを生産し、石油掘削や石油精製用ポンプを中心に受注している。小型、中型ポンプとも年100台の生産能力を持つ。

小型ポンプを中心としたインドでの売上高は数億円程度という。大型高圧ポンプの投入で大型プラント向けの受注を獲得し、事業規模の拡大を図る。石油関連設備向けを中心に、大気や水質の汚染対策に用いる環境浄化設備向けなどが期待できるとしている。

生産拡大に向けて、インド工場は工場建屋を約2倍に拡張する。最大出力3500キロワットまでのポンプ試運転に対応する受変電設備などを設置し、大型高圧ポンプの生産体制を整える。拡張工事は19年に着手したが、コロナ禍などの影響で完成時期がずれ込んでいた。

日本国内では民需が減少傾向にあり、インド市場開拓は今後の成長要因の一つとなる。これまでに積み重ねた経験による技術力と海外でのブランド力を生かし、インド市場で受注拡大に取り組む。

半導体レーザーの 生産能力を強化

浜松ホトニクスは製造拠点に相次いで投資する。25年5月に稼働予定。新貝工場の生産能力は従来比1・8倍に拡大する見通し。本社工場（浜松市東区）に光半導体製造の前工程を担う新棟「5棟」を建設する。25年6月に竣工、同年12月の稼働を予定する。新棟建設により生産スペースは従来比約2倍に拡張、生産能力もフル生産になった場合に同2倍になる見通し。

半導体レーザーの生産能力強化を目的に、都田製作所（浜松市北区）には新棟「4棟」を建設する。同製品を用いる高性能センサー「L-iDAR（ライダー）」などの市場拡大による需要増加に対応する。24年7月に竣工、同年10月の稼働を予定する。同事業所内に点在する工程を整理し、4棟で組み立てなどの後工程を行う。年間の生産能力は約2500万個で、従来比2・5倍に増える。

4棟の建屋は鉄骨4階建てで、延べ床面積は6720平方メートル。収容人員は約160人。既存の1棟と渡り廊下でつなげる。製造工程間の作業動線を最適化するとともに、最新の製造装置や検査装置による工程自動化で生産性向上を図る。

24年10月に稼働予定の都田製作所新棟

SIW 株式会社 榛葉鉄工所　〒436-0006 静岡県掛川市本所650　TEL:0537-27-2100
URL：https://www.shinba.net/　FAX:0537-27-1360

栗田工業株式会社　本社 静岡市駿河区国吉田2-2-1　TEL:054-261-7145
大東工場 掛川市上土方工業団地29-32　TEL:0537-74-5500
HP：http://www.kurita-kougyou.co.jp

人の心も結びつけて
株式会社 鈴木商店 SUZUKI CORPORATION
本社 〒425-0071 静岡県焼津市三ケ名253番地 TEL:054-628-6183 FAX:054-628-6099
浜松創庫 〒435-0052 静岡県浜松市東区天王町154-1

ネジと関連商品・加工品全般・販売
武岩産業株式会社
〒424-0056 静岡県静岡市清水区半左衛門新田183-3
TEL.054（346）1259
FAX.054（346）3479
E-mail:t1259@gol.com

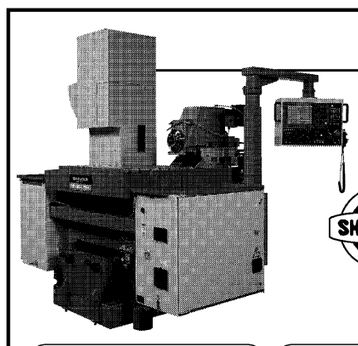
EF-800H50
ワークの端面加工に特化した
専用マシンEFに重切削が
可能なBT50仕様が誕生
B-7VG
高出力のギアヘッド主軸、
角型幅広すべりガイドの
高精度重切削マシニングセンタ
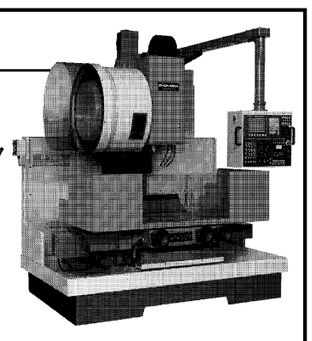
株式會社 静岡鐵工所
SHIZUOKA MACHINE TOOL CO., LTD.
本社・工場 〒421-1222 静岡県静岡市葵区産女1022
TEL 054(278)3451 FAX 054(278)3452
東北営業所　関東営業所　名古屋営業所　大阪営業所　福岡営業所
http://www.shizuokatekko.co.jp

SUN-DRAIN® PAT. & OIL FRANTZ® PAT.
より完璧な効果を発揮!! Ecomaterial
それぞれ単体でもご使用いただけますが、サン・ドレンとオイルフランツを組み合わせますと、さらに大きな効果が期待できます。
You Tube にて動画公開中!
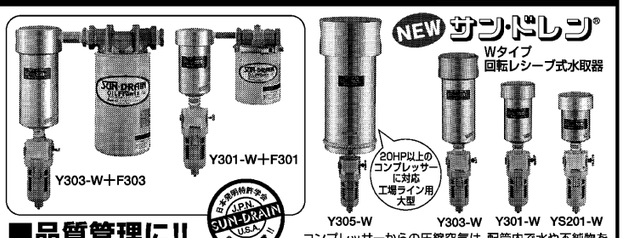

■品質管理に!!
エアーブロー（エアーガン）吹きは、ECO SUN-DRAIN®+OIL FRANTZ®を組み合わせてご使用ください。
水分・油分99.9%をほぼ完全に除去。
コンプレッサーからの圧縮空気は、配管内で水や不純物をともない、エアー機器の故障の原因となります。サン・ドレンは、この水分をエアー機器やエアー工具の手前で除去し、機器のトラブルを解消します。また冬場には、エアー配管や電磁弁、シリンダーなどの凍結を防止します。器内は特殊構造になっており、フィルター交換の必要がありません。
株式会社 三愛　〒435-0047 静岡県浜松市東区原島町269-3　TEL.053-465-5303㈹　FAX.053-465-1578
カタログ資料、お気軽にご請求下さい。
E-mail:san.shizu2693@giga.ocn.ne.jp

プリント基板分割機
動画公開中! ▶
実装プリント基板のV溝カットが 簡単にできます。
V-cut 200 EH【電動】
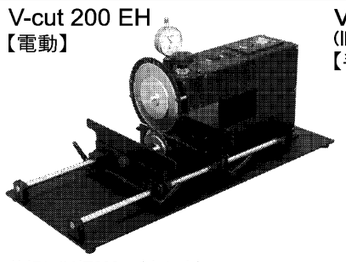
基板切断幅200㎜（奥行き）
¥418,000（税抜き）
Vcut 100（旧 V-cut75）【手動】
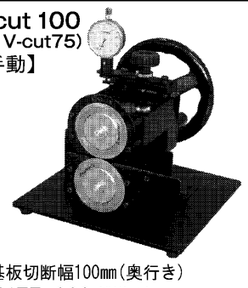
基板切断幅100㎜（奥行き）
¥177,000（税抜き）
写真のダイヤルゲージユニットはオプションです。（¥20,000:税抜き）
基板ストレスが小さく、初心者でも安心カット!
Technical Support
Mechatronics and Measuring instruments
株式会社 テクニカルサポート　〒431-1304 静岡県浜松市北区細江町中川7000-71
https://www.t-support.co.jp/　TEL(053)523-2231㈹　FAX(053)523-2271

DMW?
水と空気に関わる製品（ポンプ・送風機）で
皆様のくらしを支える
けっこう凄い会社です!
DMW CORPORATION
株式会社 電業社機械製作所
三島事業所　〒411-8560 静岡県三島市三好町 3-27　TEL 055-975-8221
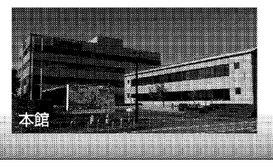
本館

三島事業所

国内大手と取引実績のある海外メーカーとタイアップ。
標準品・カスタム品・セミカスタム品の中から最適な製品を提供します。
CHUEN の ACアダプター / スイッチング電源
カスタム電源&ACアダプター 事業
各種安全規格に対応可能。顧客の希望に合った多様なタイプ、形状の製品を用意しています。
カスタム品の基本設計は国内で実施しています。
中遠電子工業株式会社
〒437-0023 静岡県袋井市高尾2753-132
TEL 0538-43-2188 FAX 0538-42-7098
http://www.chuen.co.jp/

Enshu Saving Center
～スペース、コスト、エネルギーを「Saving」～
横形#30マシニングセンタ
「ワイドな加工エリアを持つ
高さが低く見通しが良い機械」
NEW SH350
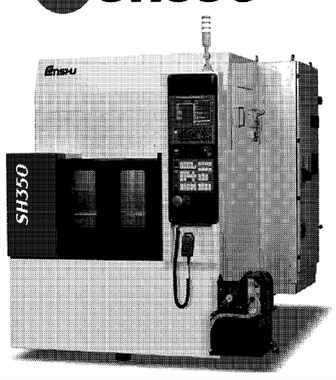
■X軸：500mm（OP：1,200mm）
Y軸：400mm
Z軸：400mmの移動量
■機械高さ2,000mm
NEW SV130

立形#15マシニングセンタ
「ワイドな加工エリアを持つ
小型な立形#15を!」
■X軸：320mm
Y軸：400mm
Z軸：250mmの移動量
■機械高さ1,980㎜
■主軸回転数20,000min⁻¹
（OP：50,000min⁻¹）
繋ぐ技術を、世界へ
エンシュウ株式会社
https://www.enshu.co.jp
営業本部　第1営業部
〒434-0016 静岡県浜松市浜北区根堅788
TEL：053-588-2670　FAX：053-588-2469
営業本部　第2営業部
〒432-8522 静岡県浜松市南区高塚町4888
TEL：053-447-2445　FAX：053-447-1469

新たな挑戦を続ける

独自技術でニーズに対応
新製品開発、自動化支援など

静岡鉄工所（静岡市葵区）の立型フライス盤「SV―WⅡ」が8月1日から静岡県で開催される「第18回若年者ものづくり競技大会」（厚生労働省および中央職業能力開発協会主催）のフライス盤部門の競技職種に採用された。重切削から仕上げ加工までの高い切削能力や使い勝手の良さなどの機械特性や技能グランプリでの採用実績が評価された。

同競技大会は、メーン会場のツインメッセ静岡（静岡市駿河区）のほか、静岡県立工科短期大学校静岡キャンパス（同清水区）の2会場で開催する。職業能力開発施設や工業高校などの教育機関で技能の習得に取り組んでいる20歳以下の若年者が、15職種に分かれて技能を競う。

2日に同短大静岡キャンパスで競技が行われるフライス盤職種では、静岡鉄工所のSV―WⅡが初めて採用され、11台を納入した。SV―WⅡは自動車などの部品加工や教育機関向けに約400台の納入実績を持つ。野賀社長は「若い人たちにモノづくりの素晴らしさを知ってもらい、技能向上に役立ちたい」と話している。

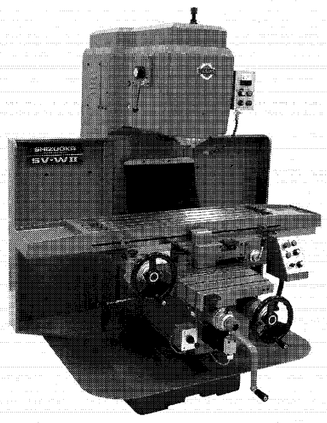
「若年者ものづくり競技大会」の競技職種に採用された立型フライス盤

自動化・生産管理システムを外販

ヤマト製作所（浜松市浜北区）は、小型エンジン向けエアクリーナーの製造ノウハウを生かした自動化の提案や自社製の生産管理システムの外販に乗り出す。脱炭素化の流れと人手不足という産業界の情勢を踏まえて、保有技術を生かし5年以内のなるべく早い段階で事業化を目指す。さまざまな提案先の業態に合わせて生産管理システムと生産設備を柔軟に組み合わせる手法を確立する。同社はエアクリーナーを生産する際のインサート成形技術に強みを持ち、従来から成形機の前後工程を自動化している。8月に稼働する組み立て工程用の新工場棟でも、ロボットや無人搬送車（AGV）を導入し知見を蓄積する。

既に自社で作業帳票をデジタル化し、段取り作業時間をタブレット端末に記録している。今後はタブレット端末と連携する生産管理システムも開発し、早期に運用開始する。

曽根田工業（磐田市）は、標準的なねじれで薄物を変形させずに加工できる超硬ラジアスエンドミル「M100―4RL」を発売した。4ミリ―12ミリメートルの5タイプの刃径や、コーナー部のサイズの違いで計21種類を用意。

必要な機能に絞り価格を抑えた自社製品の工具「FUTOOL（フツール）シリーズ」の第1弾。普通刃型で再研磨しやすく、長いシャンク（柄）でコレットチャックホルダーに装着しやすいなど製造現場のニーズに合わせて商品化した。FUTOOLシリーズのラインアップとしては今後旋盤用工具などを拡充する。

SHODA（浜松市北区）は、本社敷地内に新社屋「SHODA Digital Twin Laboratory（デジタルツインラボラトリー、DTL）」を稼働した。DTLでデジタル技術を活用した研究開発や、主力の数値制御（NC）ルーターとソフトウエア技術の融合などに取り組む。建屋は1階に事務スペースのほかショールームを常設し、テスト加工に応じる。2階にはホールやユーザー向けの講習を行う研修室を設けた。人員は2026年をめどに現状の75人から125人に増やす。

ペーパーレス化やオンラインでの試験加工の確認など、業務でもデジタル技術活用を進める。7月4―5日にはDTLで自社展を開催した。

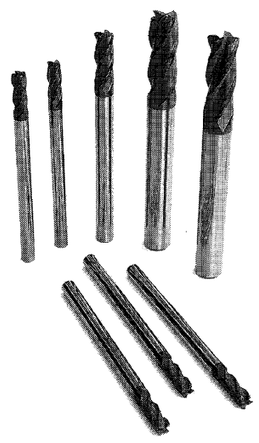
再研磨しやすい薄物用エンドミル

技術情報発信サイトで新分野開拓

榛葉鉄工所（掛川市）が21年から運営する技術情報発信のウェブサイト「パイプ曲げ加工 溶接組立.com」のアクセス数が着実に伸びている。現在週平均500人程度、年間では2万人以上が閲覧している。同サイトは主力事業である2輪用マフラーの製造技術を生かせる分野を模索する目的で立ち上げた。サイト経由で従来取引のない業界からも引き合いがあり、実際に車いすの車体の試作を手がける事例も出てきた。脱炭素の潮流を受け、2輪車以外の市場開拓は欠かせない。今後もサイトを通じた試行錯誤を継続する。

ゴードーソリューション（浜松市南区）は「ナスカシリーズ」のカスタマイズやメーカーからの受託開発、OEM（相手先ブランド）供給を手がける事例などがあるが、カスタマイズでは、これまでにも2次元CAMにユーザーが個別に持つ加工ノウハウのパターンや条件を組み込んで、データ作成時間を短縮できるようにした事例などがある。

また工作機械メーカーやソフトメーカーからの関連製品の開発依頼や、CAD／CAMや加工シミュレーションソフト個別のOEM供給にも応じる。

「製造ソリューション事業」を開始した。「ナスカシリーズ」は、2次元コンピューター利用設計・製造（CAD／CAM）ソフトとして23年3月時点で累計約2万1000事業所以上への販売実績がある。マシニングセンター（MC）や旋盤、ワイヤ放電加工機用のCAD／CAMや加工シミュレーションソフトとして市場へ浸透している。さらにカスタマイズなどを通じて顧客との関係をより深めて、新製品開発にも生かす。

デジタル化を推進する新社屋を稼働

COPREC
METAL CRAFT KAKEGAWA
[ ] Press / Cutting
[ ] Bending
[ ] Welding
[ ] Finishing
2361 Shimotaruki Kakegawa Shizuoka Japan
〒436-0222 静岡県掛川市下垂木2361
TEL: 0537-24-5280 FAX: 0537-24-3743 WEB: coprec.co.jp

MK-GRIP MATSUSHITA KOGYO GRIP
耐熱 200℃ 砂に強い摩耗性
ロボットハンド
MATSUSHITA ROBOT FACTORY Matsushita Industrial Robot Division
お問合せ 0538-66-2222 松下工業 検索

本社工場【自動車部品製造】金型プレスから溶接まで、高精度の一貫生産
小笠工場【配電BOXと部品製造】高性能各種製造装置で小ロット短納期に対応
本社工場：ISO 9001／ISO 14001 認証工場
松下金属工業株式会社
本社工場 〒436-0011 静岡県掛川市満水1000番地の7 TEL:0537-61-0914
小笠工場 〒437-1522 静岡県菊川市嶺田800 TEL:0537-74-5454

高品質鋳物
取扱材質 FC250~FC350 FCD450~FCD700
高級・強靭鋳鉄 有限会社 平野鋳造所
〒436-0226 静岡県掛川市遊家336-15
TEL:0537-26-5258 FAX:0537-26-3535
0.5kg~3,000kgまで幅広く対応。試作・単品のご相談も承ります。鋳鉄鋳物のお困りごと、何でもお気軽にお問い合わせください。
https://hirano-chuzo.co.jp

株式会社小松工業 〒434-0003 静岡県浜松市浜北区新原 4382-1
TEL:053-587-3512 FAX:053-587-3513

アルミ熱処理炉14機・風冷溶体化炉1200㎥/minなど3機導入
熱処理テスト 実績多数 90回/年
寸法検査・修整仕上げ 20,000ヶ/月
営業品目 ●ガス軟窒化 ●浸炭窒化 ●光輝焼鈍・焼準 ●浸炭焼入 ●真空熱処理 ●アルミT2～T6
株式会社 中遠熱処理技研 〒436-0083 静岡県掛川市薗ヶ谷840-1 TEL(0537)24-5566 FAX(0537)24-5567
URL http://www.chuen-ht.jp E-mail takada@chuen-ht.jp

SINCE 1905
金型製作 板金プレス アセンブリー
ものづくりを究めて、すべての社員に喜びを、すべてのお客様に満足を提供する。
株式会社 相良製作所
代表取締役 相良 貴史
〒436-0083 静岡県掛川市薗ヶ谷844-1
TEL(0537)22-7281(代)
FAX(0537)24-7289
www.sagara-ss.jp

SANEI 株式会社産栄工業
異形状プレス加工 SPCE t=1.2 SPCE t=1.0 SPCE t=1.2
高張力鋼鈑プレス加工 SAPH 440,SPFH 590(t=1.6~3.2)
深絞りプレス加工 SPCE t=2.3
株式会社 産栄工業 代表取締役 高野 太作
〒437-1513 静岡県菊川市棚草855 TEL:0537-73-2485 FAX:0537-73-4905
http://www.kksanei.co.jp

社会に必要とされる企業を目指して
全ての金属表面処理のスペシャリストとして社会に貢献していきます
堀金属表面処理工業株式会社
静岡工場 〒437-1423 静岡県掛川市浜川新田 1937 Tel:0537-72-4820 Fax:0537-72-4878
岡山工場 〒716-0061 岡山県高梁市落合町阿部 2904 Tel:0866-22-0635 Fax:0866-22-0715
HP：horikinzoku.co.jp

異形深絞り 及び 多工程製品のプレス板金試作はお任せください。 proto
株式会社 N-proto 代表取締役 奈良間 弘光
〒438-0026 静岡県磐田市西貝塚 596-1
TEL：0538-86-5437
http://www.n-proto.com/

精密金属加工
摩擦圧接
開発課題、御相談下さい。
01 省スペース化 …… 異材接合
02 軽量化 …… 中空化
03 高強度化 …… 全面接合
04 短納期試作 …… ニコイチ（二個一）
JAPAN・MIYAKI 株式会社ジャパン・ミヤキ
※完成品で対応可能！詳しくはこちら。
〒431-3101 静岡県浜松市東区豊町3226-1 TEL：053-433-3717

フレコンや紙袋からの原料受け入れ・粉体原料用コンテナシステムまで
作業環境改善と省人化のご提案
粉体排出装置 フレコンディスチャージャ
排出部を密閉して発塵を防止。粉体残量も低減でき、粉体排出の課題を解決。
底部排出型のフレコンバックから粉体を発塵なく、半自動で全量排出できる装置です。
粉体吸引補助装置 パウダーワープLITE
吸引作業の負担軽減&効率化! 紙袋内の残留粉も最小限。防爆エリアOK。
紙袋から粉体を吸引取り出しする作業を効率的に行える吸引補助装置です。
様々な用途に適した 粉体コンテナシステム
優れた計量精度、医薬食品向け、品種替え時の清掃が容易等、用途に合わせた粉体コンテナシステムをご提案。
ロット管理(トレーサビリティ)/自動化による省人化/少量多品種対応。
その他取扱品目
連続定量供給装置、バッチ計量装置、小型吸引輸送装置、空気輸送装置、スクリューフィーダ、バグフィルタ、ロータリーバルブ、貯留サイロシステム
資料送付・テスト迅速対応! TEL055-925-6666またはTEL03-3263-3407
赤武エンジニアリング株式会社
本社 〒410-0302 静岡県沼津市東椎路632 TEL(055)925-6666 FAX(055)925-6688
東京営業所 〒102-0072 東京都千代田区飯田橋1-5-8 TEL(03)3263-3407 FAX(03)3263-3405
●当社のホームページ及びE-mailアドレス https://www.akatake.co.jp info@akatake.co.jp

ハイエンド製品を生み出す技術 ワイヤーバー
製作技術 "塗りの達人"小林製作所が50年にわたり製造・販売
最高品質 自社開発設備で製作する高精度バー
豊富な巻線 0.025mmから対応可能 極細線バー(0.075mm以下)で薄膜塗工を実現
品質管理 素材の受入から製品出荷まで、全工程検査を実施
表面処理 HCrメッキ処理(0.2mm以上に対応) DLC処理
薄膜バーコータの進化形 DMコータ
薄く ・1.8μmwet の薄膜塗工を実現
やさしく ・塗工液の循環量を軽減・溶剤揮発量を軽減
コンパクト ・液供給と計量を一体化・改造、増設が容易
基本仕様 最大塗工幅 5400mm 速度 10~200m/min 塗工厚 1.4~50.0μmwet 粘度 1.0~50mPa・s 塗料 有機溶剤系／水系 主な使用例 ハードコートフィルム・AR,LRフィルム・離型フィルム・LiBセパレータ・各種アンダーコート
中粘度用薄膜塗工 スマートグラビアコータ 特許取得済 第5890303号
特長 ・小径ロールでも撓みによる影響がない ・グラビアロールの交換が容易 ・セミクローズド方式により溶剤揮発量を軽減 ・コンパクト設計により改造が容易
基本仕様 最大塗工幅 1600mm 速度 Max 150m/min 塗工厚 1.0~50μmwet 粘度 1~200mPa・s 塗料 有機溶剤系／水系
薄塗 厚塗
株式會社小林製作所 本社・工場／〒416-0921 静岡県富士市水戸島2-1-1 TEL0545(61)2406 FAX0545(61)2445
URL http://www.kobayashieng.co.jp