SOxスクラバー
洗浄水船外排出弁
排水弁
606K / 606F

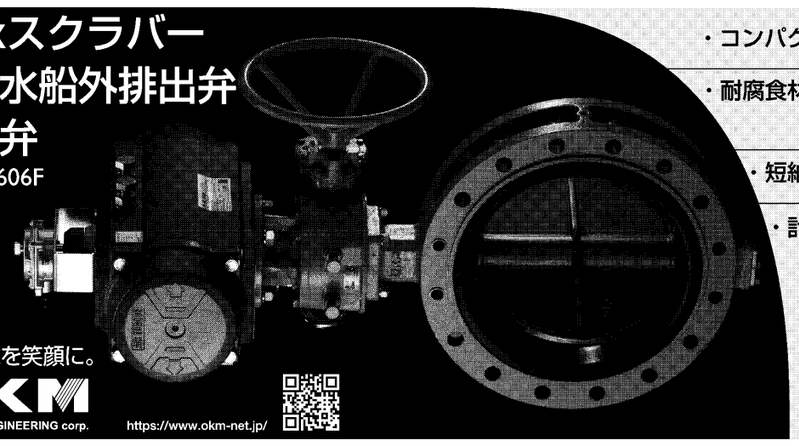

・コンパクト設計　ラック＆ピニオン式シリンダ採用により従来品と比べてコンパクト
・耐腐食材料対応　デュプレックスステンレススティール相当品を標準化とし、強酸性流体仕様に対応
・短納期対応　材料と駆動部を標準在庫化する事でリードタイムの短縮を実現。
・計装環境　駆動部への操作圧縮空気を減圧する必要がなく、ご使用頂けます。

人と地球を笑顔に。
OKM
OKUMURA ENGINEERING corp.
https://www.okm-net.jp/

株式会社 オーケーエム
本社・日野工場
〒529-1608 滋賀県蒲生郡日野町大谷446-1
Tel.0748(52)2131(代) Fax.0748(52)8154

ペール缶・一斗缶・ドラム缶用
AQUA SYSTEM CO.,LTD.
取付簡単！缶にセットしてバルブをひねるだけ！

■缶に穴を開けずに小分けにしたい時に（BV-40.50 を除く）
■工場で臭いや揮発が気になり、密閉したい時に
■高粘度の液体を、簡単に取り出したい時に（ND/DMN タイプ）
■整理整頓や安全確保に（RACK シリーズ）

BV-40(50) 低・中粘度オイル・ワックス等
PC-40PP 低・中粘度オイル・ワックス等
BVA-40(50) 低・中粘度オイル・ワックス等
SP-40(50) 低粘度溶剤
SP-L40(50) 低粘度溶剤
ND-40(50) 高粘度オイル溶剤

ペールラック RACK シリーズ　※一斗缶・ペール缶・コックは付属しません。

RACKT-M(SUS)　RACK-1(SUS)　RACK-2M(SUS)

ドラムコック シリーズ　大栓（G2）取付タイプ

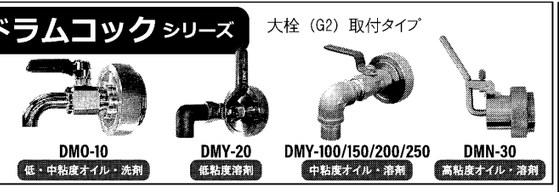

DMO-10 低・中粘度オイル・洗剤
DMY-20 低粘度溶剤
DMY-100/150/200/250 中粘度オイル・溶剤
DMN-30 高粘度オイル・溶剤

詳細はこちら

特殊缶対応可能 … 特殊サイズの口径等にもご対応させて頂きます。お問い合わせ下さい。

製品カタログ vol.20（2020年度版）発刊
掲載製品 335種以上掲載
送付ご希望の方は当社までお問い合わせください

ドラム缶、ペール缶、一斗缶用ポンプとコックのことならアクアシステム株式会社
アクアシステム　ポンプ　検索
アクアシステム株式会社
www.aqsys.co.jp
〒522-0058 滋賀県彦根市須越町 1190 TEL 0749-47-5215
mail：aqua@aqsys.co.jp FAX 0749-28-1474

電磁操作ストップバルブ
HSO・HSOH シリーズ

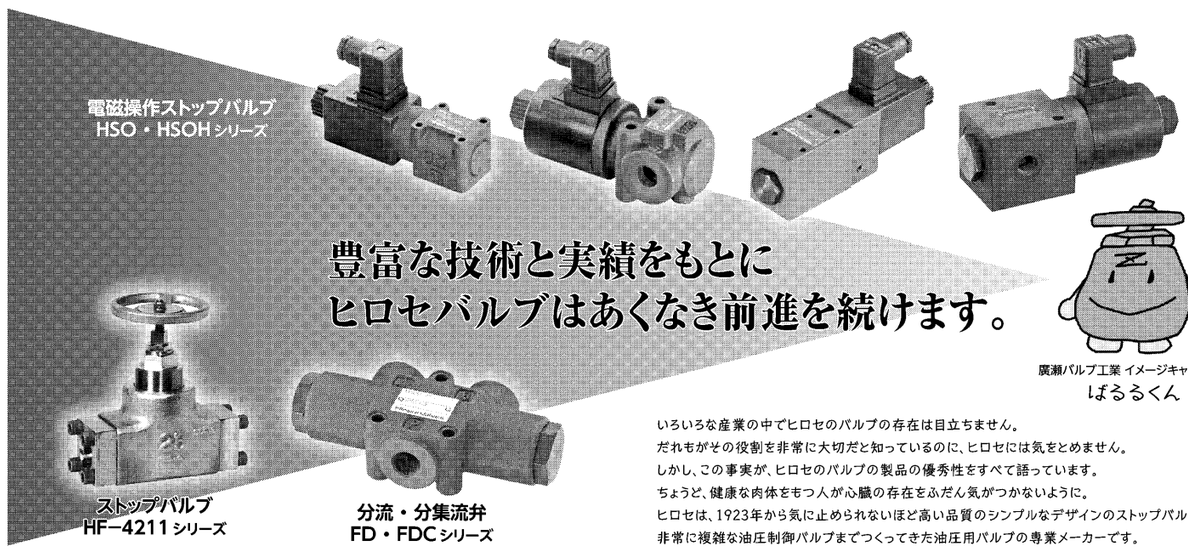

豊富な技術と実績をもとに
ヒロセバルブはあくなき前進を続けます。

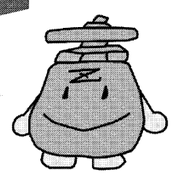

廣瀬バルブ工業 イメージキャラクター
ばるるくん

ストップバルブ
HF-4211 シリーズ

分流・分集流弁
FD・FDC シリーズ

いろいろな産業の中でヒロセのバルブの存在は目立ちません。
だれもがその役割を非常に大切だと知っているのに、ヒロセには気をとめません。
しかし、この事実が、ヒロセのバルブの製品の優秀性をすべて語っています。
ちょうど、健康な肉体をもつ人が心臓の存在をふだん気がつかないように。
ヒロセは、1923年から気に止められないほど高い品質のシンプルなデザインのストップバルブから非常に複雑な油圧制御バルブまでつくってきた油圧用バルブの専業メーカーです。

HiroseValves
廣瀬バルブ工業株式會社
本社・工場　〒522-0033 滋賀県彦根市芹川町436　TEL 0749-23-2020(代)　FAX 0749-23-2027
安清工場・中部営業所・東京営業所・大阪営業所　URL：http://www.hirose-valves.co.jp

滋賀バルブ協同組合理事長　中川 哲氏

メッセージ

新型コロナウイルスの感染拡大が地球規模で進み、経済にも深刻な影響を及ぼしています。滋賀バルブ協同組合は顧客や社員の健康配慮を心掛ける一方でサプライチェーンの確保と事業継続を実現すべく、関係機関と連携を密に取り組みます。

滋賀県彦根地区は120年以上の歴史を誇るバルブ産業の集積地で、滋賀県で最大級の地場産業の産地を形成しています。上下水道用や産業用、船舶用などあらゆるバルブニーズに対応できる、全国に例の少ない生産・供給体制が確立されています。また、彦根市にある滋賀県東北部工業技術センターとの連携も盛んで、当センターではバルブに関する技術指導や材料分析・試験、実流試験などの機能試験を実施し、新技術や新製品の開発を支援しています。

バルブ産業を取りまく環境は複雑に変化しています。米中貿易摩擦の懸念、中国勢の技術レベル上昇や大規模化には警戒が必要でしょう。技術と品質の向上を図りながら、きめ細かい対応が求められることになるでしょう。中小独自の強みを生かして、市場の変化に素早い対応を心掛けていきます。

日本バルブ工業会との連携、2026年の組合事務所移転への対応など多くの事業を計画しています。幸いに2019年に賛助会員制度がスタート、多くの入会で活気にあふれています。産地一丸となっての協同事業や技術開発の連携、地域活性化に取り組みます。これからも高い技術と品質のバルブを供給する所存です。

市場変化に素早く対応

バルブの総合供給基地

滋賀・彦根バルブ産業界

滋賀県彦根市とその周辺地域は、20数社のブランドメーカーと70―80社の関連産業が集積する国内最大級のバルブ産地を形成している。バルブはさまざまな流体を制御する基幹部品で、インフラ設備やプラント、産業機械、船舶などの安全な稼働を支え、我々に安心を与えてくれる。

水道用バルブ生産好調
11年ぶり100億円の大台

彦根地区のバルブ関連企業で構成される滋賀バルブ協同組合の調査によると、2019年（1―12月）のバルブ生産高は前年比1・3％増の279億円と、前年に続いてプラス成長となった。

水道用バルブが好調で、同10・1％増の101億1200万円と11年ぶりに100億円の大台に乗ったことなどで成長を維持した。販売価格の改正、首都圏での需要増などが寄与した。また、船舶用は57億600万円で、前年比60・7％増と大きく伸びた。船舶用エンジンの排ガス規制装置向けバルブが国内外で好調に推移した。

一方、水道用と並ぶ主力の産業用は同19・4％減の112億3400万円と大きく減少した。米中貿易摩擦による中国経済の減速、国内設備投資への波及が大きかった。鋳物素材は同1・6％減の8億4700万円と微減だった。

19年、賛助会員制度が制定された。ポンプメーカーなどバルブに関わる産業から21社が入会し本格スタートした。組合の財務体質の強化、製品や技術開発での連携や協業、互いに刺激し合い産地活性化につなげようと、新たなチャレンジが始まった。

19年は産業用バルブの需要に大きく影響した中国経済の減速も、市場全体では限定的に落ち着き、水道用が堅調に推移した。20年は水道、産業、船舶、需要は期待できると見込まれていたが、新型コロナウイルスの世界規模での感染拡大による影響は無視できない。これからの取り組みが注目される。

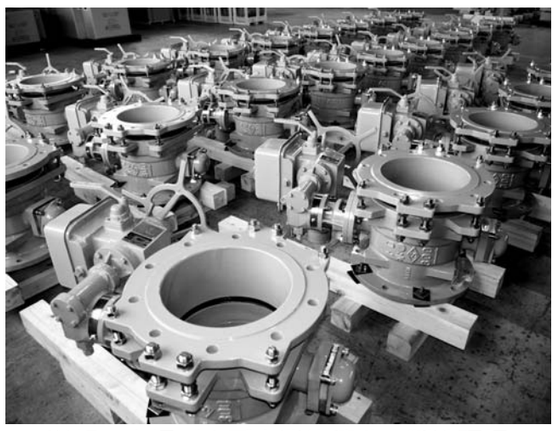

滋賀・彦根バルブ産業集積地の製造現場

賛助会員制度を制定
関連産業から21社入会
滋賀バルブ協組

水道配水用ポリエチレン管50～150㎜（JWWA K 144）に対応
ポリエチレン管一体形ソフトシール仕切弁
SS―PE型
日本水道協会 形式試験に合格

特　長
1. 日本水道協会形式試験合格製品です。
2. 水道配水用ポリエチレン挿し口付ソフトシール仕切弁(PTC B22)に準じた製品です。
3. ポリエチレン管の破壊強度を超える離脱阻止力を保持し、耐震性に優れています。
4. 見やすい“開度計”を取り付けることができます。
5. バルブ本体は多数の納入実績で実証されている、当社ソフトシール仕切弁の技術を継承し、基本性能にも優れた製品です。
6. 内外面エポキシ樹脂粉体塗装により、防錆・耐食性に優れています。

What's New Technology!
完全無電源・地震感知 AND/OR 流速感知方式の
緊急遮断弁 ドローバルブ D+law型

完全無電源における地震及び過流速感知信号の組合せ
命の源である”水 ”を守るため、配水池や貯水タンクの流出管等に設置し、無電源環境下における、地震や管路事故の発生時でも、異常（地震・過流速）を検知し、確実に緊急遮断（閉止）します。
また、『地震感知』『流速感知』による弁作動条件（AND・OR）の変更も容易で、お客様の運用条件に合わせ、柔軟な対応が可能です。
※ AND方式（地震・過流速の両方を感知し、弁が作動）
　OR方式（地震または過流速のいずれか一方を感知し、弁が作動）

SHIMIZU IRON WORKS CO., LTD.
ISO9001認証取得
株式会社 清水鐵工所
〒522-0082 滋賀県彦根市安清町4番16号
TEL（0749）22-2551（代） FAX（0749）22-2542
営業所：東京・大阪・名古屋・仙台

板弁・ナイフゲート弁・ピンチ弁

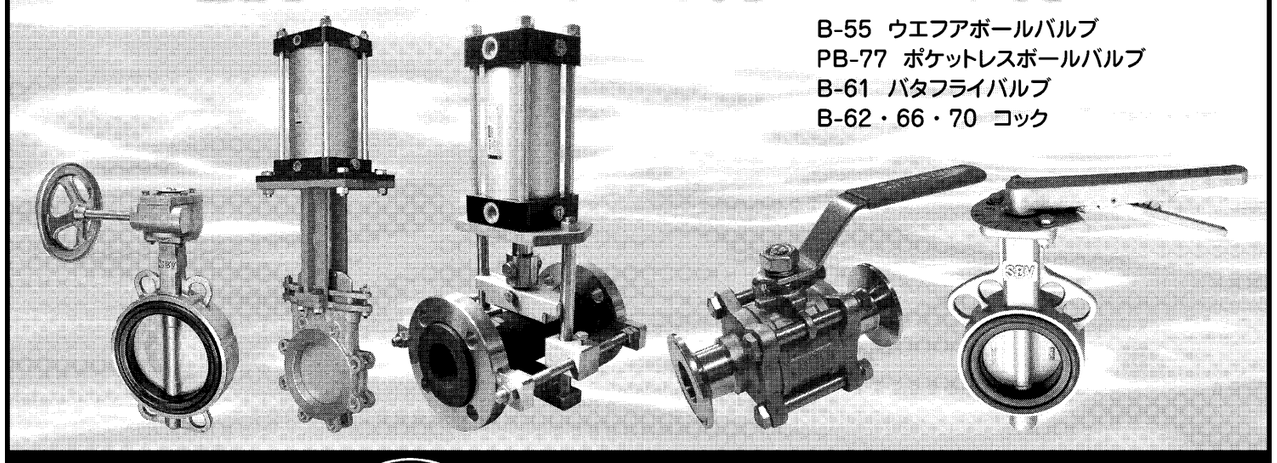

B-55 ウエファボールバルブ
PB-77 ポケットレスボールバルブ
B-61 バタフライバルブ
B-62・66・70 コック

SB エスビーバルブ工業株式会社
本社工場 〒522-0201 滋賀県彦根市高宮町南本町2993 TEL.0749(25)2150 FAX.0749(25)3329
http://www.sbvalve.jp

全国で唯一のバルブ産地
彦根のバルブ
会員企業 31社

バルブの製造・販売を行う組合員 …… 19社
バルブ加工・メンテナンス …… 2社
材料 …… 1社
木型 …… 1社
表面処理 …… 1社
鋳造・鍛造メーカー …… 7社

組合員（50音順）

安治川鉄工株式会社 彦根工場
株式会社 大鳥製作所
有限会社 滋賀ファクトリ
株式会社 昭和バルブ製作所
千代田工業株式会社
株式会社 ピワライト
古川ファンドリー株式会社
宮部鉄工株式会社
株式会社 石鋳テクノ
株式会社 オーケーエム
清水工業株式会社
角田鉄工株式会社
西川木型工業
有限会社 藤居製作所
松尾バルブ工業株式会社
株式会社 大和バルブ彦根工場
株式会社 上田製作所
協和工業株式会社
株式会社 清水合金製作所
大宗株式会社
日の本辨工業株式会社
富士鉄工株式会社
株式会社 マツバヤシ
株式会社 ユコー
エスビーバルブ工業株式会社
沢村バルブ株式会社
株式会社 清水鐵工所
大丸工業株式会社
廣瀬バルブ工業株式会社
古川工業株式会社
株式会社 ミヤジマ

賛助会員：21社

滋賀バルブ協同組合
〒522-0037 滋賀県彦根市岡町52 TEL0749-22-4873 FAX0749-22-0463
https://www.shiga-vl.jp
ホームページにて各企業の紹介、リンクをしていますのでお気軽にお問い合わせください。

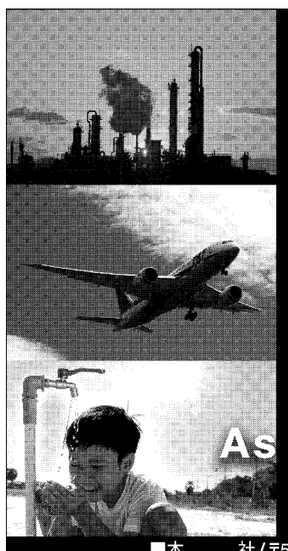

SHOWA
As a Supporter of Various Industries
株式会社 昭和バルブ製作所

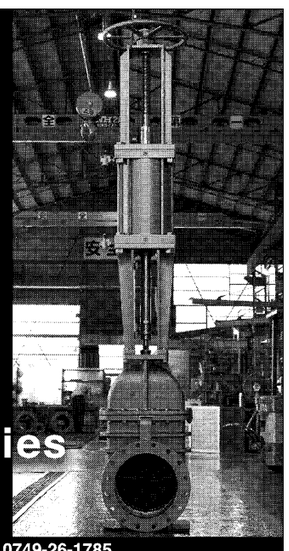

■本　　社／〒522-0043 滋賀県彦根市小泉町155-9　TEL.0749-22-4545　FAX.0749-26-1785
■稲 枝 工 場／〒521-1112 滋賀県彦根市金沢町921-1　TEL.0749-43-8002　FAX.0749-43-8003
■東京営業所／〒101-0025 東京都千代田区神田佐久間町3-34-1 ヒロコートアキハバラ2F　TEL.03-5823-2571　FAX.03-5823-2572
■福岡営業所／〒812-0011 福岡県福岡市博多区博多駅前3丁目2番8号 住友生命博多ビル3F　TEL.092-432-2297　FAX.092-432-2298
URL http://www.showavalve.co.jp　E-mail sales@showavalve.co.jp