あすを創る　企業と製品

㈱マイティ
カップリング・クラッチ

重工業向けで大型に照準
製鉄業や造船業、建築業など

軸継手で〝世界を繋ぐ、人を繋ぐ、企業を繋ぐ〟マイティ（名古屋市千種区今池1の29の13、神谷誠社長、☎052・733・6614）は、カップリング、クラッチ、ジョイントを専門に製造販売する創業46年のメーカー、その専門性は金属製のユニバーサル・ジョイントを米国の大手企業へ大量に輸出したことが始まりである。その経験から市場の要請に沿う製品を次々に開発し、需要に応えるとともに新しい分野での市場開発、開拓を進めてきた。

そんなマイティと同じくドイツでカップリング、クラッチ、ジョイントを専門に製造販売するR＋W社はベローズ、カップリングを主体とする創業29年の高技術力を備えたメーカーとして評価されている。

マイティとR＋W社はディストリビュータ（2080キロニュートル）を契約をしており、マイティは日本国内での販売を行っている。両社は今まで精密分野で培ってきた技術力を存分に発揮し、さらなる新しい分野として重工業の扉を開いた。製鉄業、造船業、建築業にイティは日本国内での販売を行っている。両社は今まで精密分野で培ってきた技術力を存分に発揮し、さらなる新しい分野として重工業の扉を開いた。製鉄業、造船業、建築業に

カップリングの販売を開始した。

また、カップリングだけでなくオーバーロードの際に発生する過負荷を完全に遮断する安全クラッチも販売を開始した。

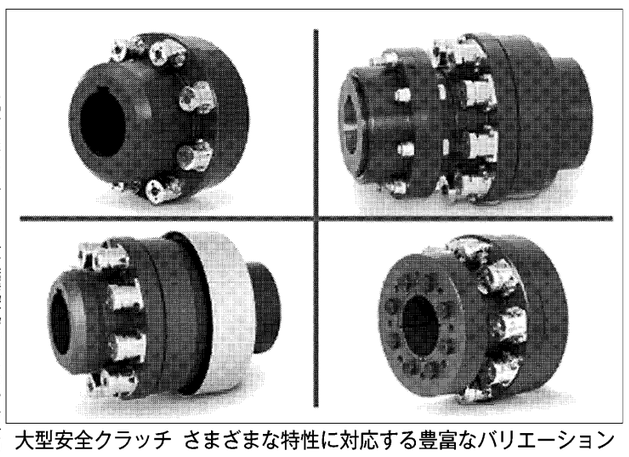
大型安全クラッチ　さまざまな特性に対応する豊富なバリエーション

大型安全クラッチは設定が可能。また、完全機械式で遮断し周辺装置を守ることが可能。過負荷の原因を取り除いた後、再連結することで再び動力を伝達できる。

安全クラッチを使用しない場合は、この過負荷発生時にはカップリングの破損だけではなく、周辺の装置にも過負荷が伝達され、さまざまな部品が破損することになる。破損の修復には莫大な時間と費用が発生し、時には大きな事故にもつながる。

安全クラッチを使用することにより、過負荷発生の原因も追究でき、その後の復旧にかかるのはクラッチの再連結だけで費用も時間も大幅に削減できる。

大型安全クラッチは、その範囲内であれば客先で自由にトルクを遮断する。

この大型安全クラッチはさまざまな軸締結方法を選択可能。キー締結、テーパーロック、フランジ締結など。大型ジョイントと締結し使用することもできるし、安全クラッチとカップリングを一体化し二軸間で使用することも可能。また、一体化するカップリングも選択できるため、用途に合わせてさまざまに組み合わせられる。

重工業の世界は一品一様の世界である。マイティはそんな一品一様の設計に一個からでも対応できる。

㈱ジェイ・エス・ピー
防音装置

防音装置のスペシャリスト
KAGRA望遠鏡にも採用

ジェイ・エス・ピー（愛知県北名古屋市鍛治ケ一色西2―2、井上将志社長、☎0568・25・0080、FAX0568・25・0107）は防音BOXや異音試験室をはじめとする防音装置の専門メーカー。自動車関連産業など、さまざまな業界で採用されており、岐阜県飛騨市神岡町に整備中の大型低温重力波望遠鏡（KAGRA＝かぐら）にも導入した。

コージェネレーション装置や粉砕機、プレス機といった騒音の大きな機械の防音装置の設計から施工、ユーザーへの据え付けまでを一貫体制で行っており、騒音対策のエキスパートとして支持を集めている。振動試験室や性能試験室などの需要も期待できる。自動車のシートメーカーでは、よりレベルの高い自社規格をクリアするために同社の製品を活用している。

防音対策は職場環境の改善に必要不可欠。騒音は労働者の健康を害し、生産を低下させる要因となる。警報や災害の認識を遅らせるなどの危険もあるため、重要な改善課題としてクローズアップされている。1994年には労働安全衛生規則が改正となり、職場での騒音管理・健康管理が義務付けられた。環境管理のISO14001の認証取得を目指す企業が増加していることなどから、騒音対策に有効な装置が必要とされている。そうした背景で、同社の防音装置に対するニーズは年々高まっている。

同社の「防音BOX」は、騒音の原因であるプレス機や溶射装置といった工業機器を、優れた遮音・吸音機能を持つ高性能防音パネルで包むことにより、騒音管理に大きな効果を発揮する。この高性能防音パネルは、工業機器の騒音レベルに応じて選択でき、不燃性や耐震性にも優れている。必要に応じて、消音型換気装置、室内空調装置なども据え付け可能。企業だけでなく公共の場、施設などにも導入されている。例えば地下鉄や高速道路の排気ガス、各種浄化槽の臭気抜きなどにブロワーを用いるが、その際に発生する騒音防止に使用されている。

同社の製品が好評な理由の一つに「過剰といえるほどの高品質」という点がある。これについて井上社長は「常に顧客の要求以上の高品質な製品を作ろうという考え方が、わが社の基本姿勢になっている」と強調。顧客ニーズを上回った製品を提供してきたことが、結果的にリピーターの増加につながっている。

また社員の高い向上心と、社長の即断即決も同社の製品の品質を支えている。「社員が新しい技術や国際基準などを学びたいと言えば、会社として積極的にサポートしている。また、業務改善に有効な方法や道具の提案が現場からあれば、すぐに判断する」と井上社長。今後も技術革新と品質向上に努め、付加価値の高い製品づくりを目指していく。

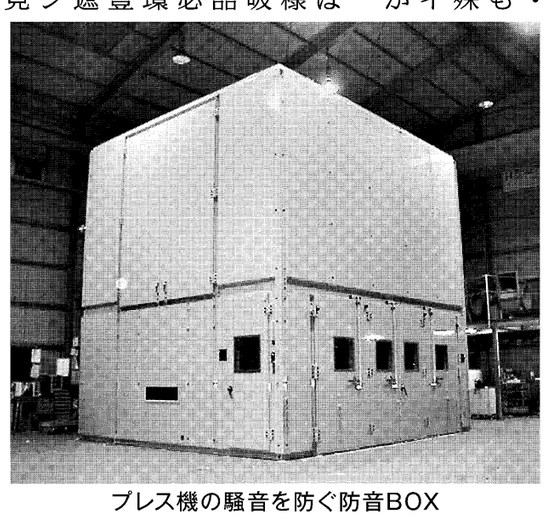
プレス機の騒音を防ぐ防音BOX

㈱ユーベック
精密濾過装置

長期安定濾過精度で安定稼働に
小型アルミ加工個別・集中濾過装置が好評

ユーベック（名古屋市千種区春岡1の1の2、植田修司社長、☎052・761・2728）は、工作機械のクーラント液や切削油の濾過用精密フィルター装置を手がける専業メーカー。「最近は研削加工の現場でも派遣社員が増えており、品質だけでなく熟練技術のない人でも使いこなせる操作性にもこだわっている」（植田社長）。

同社のクーラント液濾過装置は独自開発の濾紙フィルターを採用しているのが特徴。粒径5ミクロン（マイクロは100万分の1）以上なら研削加工で発生する細かい加工くずまで確実に濾過し、同液の循環利用ができる。超硬合金やセラミックスなどの研削加工で発生する加工くずにも対応できるため、ベアリングなどからの受注が増加している。

現在、同社製品群の中で、一番の売れ筋がアルミニウム加工時のクーラント液を一括処理でき、大手企業向けにも数多くの納入実績を持つ。

今春発売したシステムで、アルミニウム加工を行う複数台の小型マシニングセンター（MC）のクーラント液を一括で濾過処理でき、個別と集中濾過装置3年間保守不要の保証付きで、量産加工時の不測のライン停止リスクを低減できる点を訴求している。

タンク底部のコンベヤーで沈殿物を除去、さらに円筒状カートリッジフィルターで濾過し、20ミクロン以上の切り粉を取り去る。処理能力は毎分600―2000リットルから選べる。複数のフィルターを稼働中に順次自動洗浄する機能により保守不要という。

各MC側に異物回収タンクを1台ずつ設置し、加工対象物（ワーク）や機械のネジなど大きな異物がクーラント液に混入して起こる切り屑を回収する。濾過後の切り粉を塊にすることで再利用でき、クーラント液の異物残留での不良を避けやすい。浮上油の発生を抑え、悪臭も発生させない。「休日明けの悪臭の悩みを解決できる」。植田社長は作業環境の改善効果にも自信を示す。

また、顧客の環境意識の高まりを受け、近年は自社装置の省エネルギー化にも注力しており、遠心分離方式に比べ消費電力を10分の1程度に抑えたクーラント液濾過システムも展開する。

製品開発だけでなく、クーラント液の最適な使い方も指導し、効率的で故障停止のないクーラント液管理を提案していく。

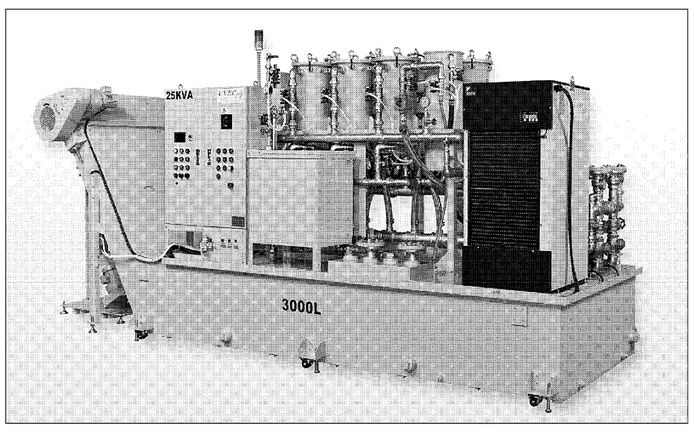
MCのクーラント液を一括処理

貴方のフィルターは詰まりますか？

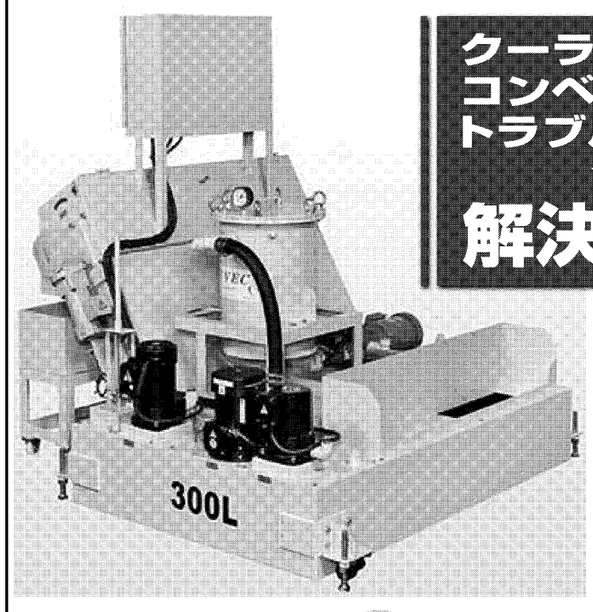

クーラント液悪臭
コンベヤー
トラブルチョコ停
↓
解決します

3年保証
コンベヤー及び機器類

自動車、航空機部品など各種アルミ加工小型マシニングセンター用コンベヤーを開発。
浮上油の発生を抑え悪臭化しません。コンベヤートラブルによるチョコ停も解決。精密ろ過装置との併用で工具寿命が大幅アップします。

UVEC 株式会社ユーベック
本　社　〒464―0848 名古屋市千種区春岡1―1―2 YAMAMAN仲田ビル6―3
TEL：052―761―2728　FAX：052―752―1317
福山事業所　TEL：084―981―2203　FAX：084―981―2204
http://www.uvec.co.jp

防音BOX&異音試験室
環境マネジメントシステム規格「ISO14001」取得を支援
職場環境改善を目指す防音BOX
防音することによって〝心地よい音〟を感じられる、そんな職場環境を創り出したい

騒音の危険性は…
●警報や災害の認識を遅らせます。
●肉体的・心理的ストレスを引き起こします。

特　長
● 優れた遮音・吸音性能
● 多様なニーズに対応するオーダーメイド設計
● 要求性能に応じてセレクトできる高性能防音パネル
● 不燃性で頑丈、耐振性も考慮
● 消音型換気装置、室内空調装置等の配慮
● 組立式で短い現地工期
● 解体・再組立が簡単で移設可能
● 各種機器の防音BOXの他異音検査室にも対応
● 操作性・メンテナンス性なども容易な構造
● 特殊ドア構造、特殊ジョイント構造

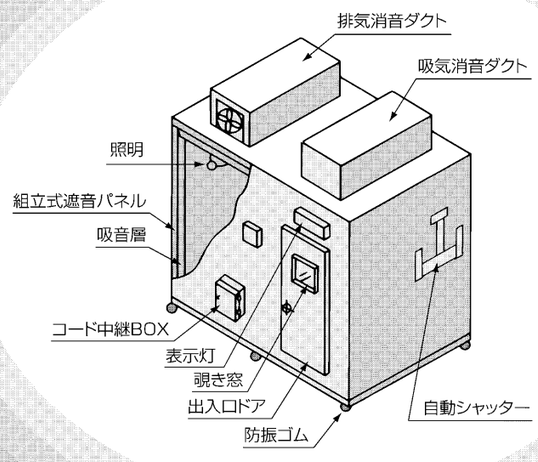

防音BOXの専門メーカー
株式会社 ジェイ・エス・ピー
Japan Sound Proof
mail:jsp@kk-jsp.co.jp
本社：〒481-0037
愛知県北名古屋市
鍛治ヶ一色西2-2
TEL.0568―25―0080
FAX.0568―25―0107
www.kk-jsp.co.jp/　www.nikkan.co.jp/bplaza/member12

精密機器から重工業機材まで
クラッチ＆シャフト・カップリング

オルダム
偏心吸収大
117~400Nm

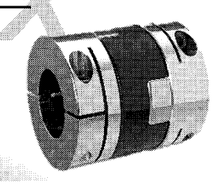

ディスクパック
高剛性
350~
24,000Nm

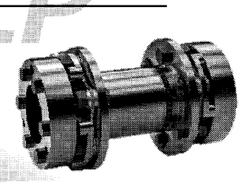

エラストマ
振動減衰
1,950~
25,000Nm

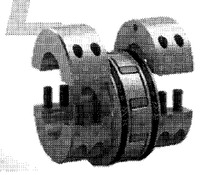

ベローズ
高剛性
10,000~
100,000Nm

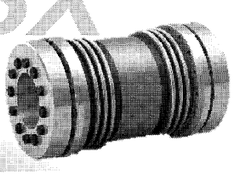

ギヤ型
高トルク
1,900~
2,080,000Nm

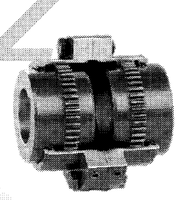

安全クラッチ
機械式
200~
250,000Nm

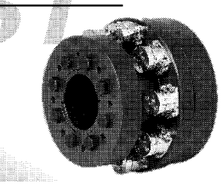

●SHAFT COUPLING BY MIGHTY●
株式会社 マイティ
〒464-0850 愛知県名古屋市千種区今池1丁目29番13号 TEL:(052)733-6614 FAX:(052)731-8292
HP: https://mighty-corp.co.jp/　Email:product@mighty-corp.co.jp