注目のBestセレクション

-PR- 2018 Vol.8

カスタマイズできる交流高圧電源

開発初期投資抑え、期間を短縮

中遠電子工業

中遠電子工業（鈴木光芳社長）は交流高圧電源HPSシリーズに「HPS008－100」を追加、発売した。最大出力80ワットのボードタイプ。顧客の要望に応えてカスタマイズできるベースモデルとして開発したもので「セミカスタム」や「フルカスタム」に対応する。高濃度オゾン発生装置やVOC（揮発性有機化合物）分解プラズマ発生装置など高圧電源を必要とする装置の開発初期投資を抑えるうえ、開発期間の短縮を実現する電源として提案している。

HPS008－100は、トランスの構造構成を変えずに巻線仕様のみ変更することで、出力電圧や出力周波数の変更を可能にした。セミカスタムでは従来の最高出力モデル同007－100にくらべて入力1次電流は約3・7倍の最大1・3アンペア、最大消費電力は4倍の80ワットを実現しながら、サイズは1・5倍に抑えた。

フルカスタムではHPS008－100で開発した基板構成やトランスの構造といった要素技術をベースに顧客仕様の高圧電源を提供する。昇圧トランスやチョークトランスを大型化することで最大出力、負荷静電容量の適用範囲を5倍程度まで大きくできる。

高圧電源を使用する装置を開発する企業向けに「デモ機」の貸し出しも行っている。最適な動作条件でなくても、実際に実機との組み合わせで試したいといった顧客の要望に応えた。「目的や使い方など気軽に相談してもらいたい」（鈴木社長）と訴える。

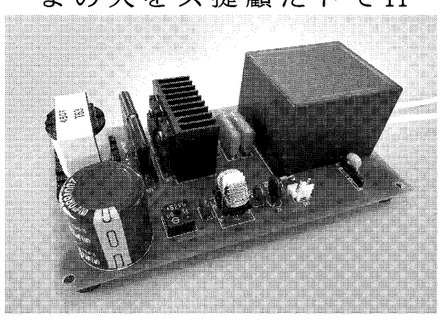

交流高圧電源「HPS008-100」

静岡県袋井市高尾2753－132
TEL.0538・43・2188 FAX.0538・42・7098
URL http://www.chuen.co.jp/
e-mail info@chuen.co.jp

ワンパスホーニングのパイオニア

あらゆる分野で加工精度を発揮

トーヨー

トーヨー（東川勝利社長）は、ホーニング加工における独自工法「ワンパス工法」を開発。専用ツールを使った超精密仕上げ工法で、ツールと工法ともに日米欧の特許を取得済み。同ツール使用の超精密内径ラッピング加工機「スーパーラッパー」は油圧バルブや金型、自動車部品、航空機部品、精密光学機器、IT関連などに1000台以上の納入実績を持つ。

「ワンパス工法」は上下1回の往復運動だけで内径を超精密に仕上げる。独自のパイロットツールが加工孔に対し、上下にバイブレーションしながら回転。砥石（といし）の切り刃が常に新しい面を削り鏡面仕上げ加工を行う。

加工内径が1センチメートル以下の真直度、真円度、円筒度まで仕上げることが可能。面粗度は砥石粒度を変えればナノメートル単位まで加工できる。これにより誰でも簡単に高精度に内径仕上げ加工ができ、工具寿命も格段に延びる。また、1ミリメートル単位で自動拡張できる小径ツールを付ければ幅広い加工ができる。

中でも「スーパーラッパーSL－5」は金型加工専用に設計・開発された機種。熟練した職人の手を煩わせずスピーディーに加工できることが特徴。特に超硬の加工には大幅な時間短縮を実現した。このため幅広い用途と高い汎用性がある。

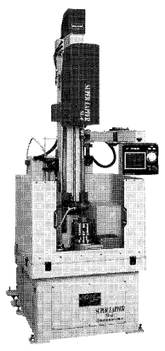

スーパーラッパー SL-6

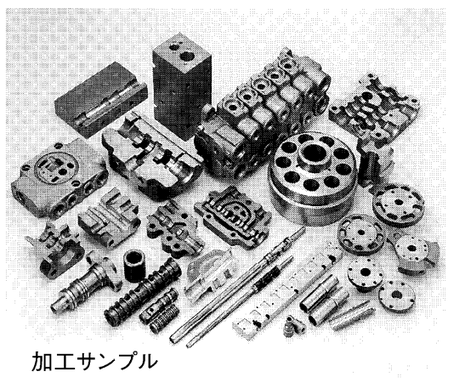

加工サンプル

愛知県日進市岩崎町向イ田128－1
TEL.0561・73・3331 FAX.0561・74・1268
http://www.toyo-japan.co.jp/

優れた離型性をコーティングで実現！

くっつき防止で生産現場の効率アップ

吉田SKT

吉田SKT（加藤裕世社長）の新製品「スーパーTPシリーズ」と「スーパーCTTシリーズ」は粘着物の付着を防止するコーティング技術。フッ素樹脂系コーティングのスーパーTPシリーズは、大きな凹凸面と優れた耐久性が特徴。冷えたご飯のような粘着性のあるものの付着防止に大きな効果を発揮する。くっつきによる機器のトラブルを未然に防止し、製造ラインの安定稼働に貢献する。

シリコーン系コーティングのスーパーCTTは、離型性と非粘着性が極めて高い。しっかりとしたグリップ性能を持ちながら、貼りつかないのが特徴で、粘着テープの製造ラインや生ゴムの搬送ラインなどで活躍する。また、非粘着性能の持続力も大きく向上し、従来のコーティングではこれまで2週間程度で行っていたメンテナンスを、最大3－12カ月に延長できる。

両シリーズは、さまざまな基材や表面処理との組み合わせが可能なため、離型性、グリップ性、潤滑性、耐腐食性など、生産現場で必要な機能を選択できる。顧客のニーズに合わせてオーダーメードで作成することも可能。

再加工や現地加工も容易なので、生産現場のムダを減らし、効率アップに貢献する。

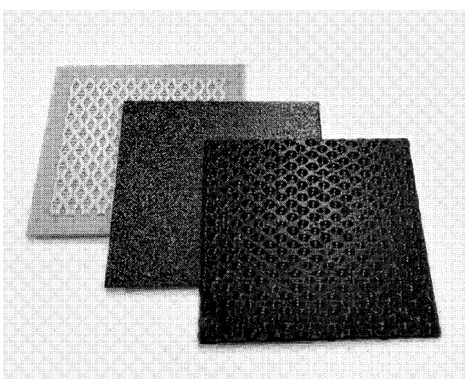

「スーパーTPシリーズ」（右・中）と「スーパーCTTシリーズ」（左）

名古屋市西区花の木1－12－20
TEL.052・524・5211 FAX.052・524・5287
http://www.y-skt.co.jp/

超精密のホーニング加工

車部品・鍛造金型用に採用広がる

マルヨシマシナリィ

マルヨシマシナリィ（波多野篤也社長）のたて型内径ホーニングマシン「MH－C」は、優れた加工精度で好評を得ている。加工長250ミリメートルサイズのワークでも超精密加工ができ、算術平均粗さ（Ra）は0・008マイクロメートル（マイクロは100万分の1）と高精度。

同機は、架台やコラムに厚さ10ミリメートルの厚板を採用し、曲げ加工も多用して接合を減らし剛性を高めた。刃先が上下にバイブレーションする独自工法「フラ・ホッピング機構」を使用し、高い加工能力も確保しており「一般的な他社従来機に比べ、取代を2倍に、加工時間を半分にでき前後工程を簡略化できる」（波多野社長）。

主軸最大ストロークは800ミリメートル、早送り速度は毎分3600ミリメートル。真円度0・28マイクロメートル、円筒度1・19マイクロメートル、加工穴径は3－50ミリメートル。内径加工では、最大で直径50ミリメートルまで対応できる。細穴加工では直径3ミリメートル×60ミリメートル、直径5ミリメートル×150ミリメートルが可能だ。自動車部品や精密鍛造金型加工用途などに幅広く対応する。

標準ツールは、製作工程の効率化などで受注後、約2週間で納品可能。価格も従来品と比べ約15％低減している。

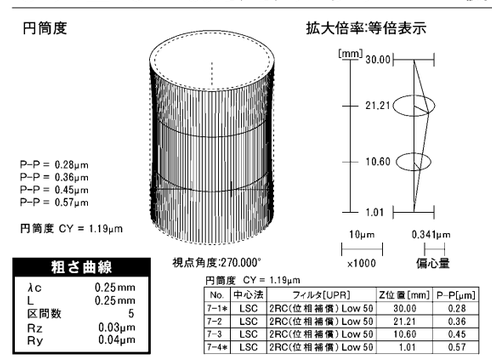

愛知県小牧市高根3－295
TEL.0568・79・3056 FAX.0568・79・1303
http://www.maruyoshi-m.co.jp

希少な鋼材を即納

多品種小ロット、1個から

伊藤彰産業

伊藤彰産業（奥田みずえ社長）は1970年の創業以来、鋼材卸売販売を営んでいる。豊富な鋼種や、在庫、鋼材に関する知識の高さで顧客の信頼を得て、今ではおよそ1700もの企業や学校などと取引している。

取り扱い鋼種はさまざまで、一般鋼材や特殊鋼材など、1個から切断販売している。S10CやSCRなど表にある材料も常時在庫しているので短納期で対応可能である。

また、直径が細い13、16φを在庫しているところが少なく、全国から注文が入るという。表にある材料は丸棒以外に鍛造ブロック材も在庫しているので板材も販売できる。ほとんどの鋼種が在庫にあるので、最短で当日発送も可能だ。

S10C		13-300φ
S15C		13-220φ
S20C		13-250φ
SCR420		16-300φ
SUJ2		13-350φ
S45C	調質	13-360φ
SCM440	調質	13-360φ
FC250		25φ-605φ
FCD450		40φ-400φ
FCD600		45φ-600φ

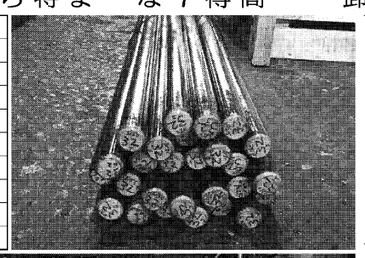

在庫一覧（在庫は変動するので、問い合わせを）
（その他各種鋼材を取り揃えている。詳細はHPへ）

名古屋市南区元塩町1丁目26番地
TEL.052・612・2581 FAX.052・613・1020
http://www.itoakirasangyo.co.jp

カタログ請求コーナー

カタログが必要な方は、下記請求券に必要事項をかい書でご記入のうえお送り下さい。

請求先 ―〒103-8548 東京都中央区日本橋小網町14-1 日刊工業新聞社業務局 管理部カタログ請求係 FAX.03(5644)7397

締　切 ―2018年8月13日（月）締切日以降は直接メーカーにご請求下さい。

※新聞をコピーしてからFAXして下さい。

カタログ請求券

カタログご希望の番号に○をつけて下さい。　日刊工業〈注目のベストセレクション〉 Vol. 8

《個人情報の取り扱いについて》
■当資料請求でカタログをご希望いただきました方の登録情報（会社名、ご芳名など太線枠内にご記入いただいたもの）は、当該広告主に提供いたします。それ以降、登録情報は広告主各社の責任で管理されます。
■カタログ・資料等は当該広告主から直接送付されます。

01. 伊藤彰産業
02. 佐々木精機
03. 中遠電子工業
04. 東新セラテック
05. トーヨー
06. 中日本炉工業
07. マスプロ電工
08. マルヨシマシナリィ
09. 吉田SKT

※太線の枠内だけご記入下さい。

所在地	〒		
会社名			業種
所属部署		役職	全従業員数
ご芳名		歳	資本金 円
E-mail			
電話	（　　）	企画コード	
FAX	（　　）	年 月 日 番	2018080633

キリトリ線

小ロット品から量産品まで処理品に合わせて最適な炉をご提案。

小型真空熱処理炉
NVF-30P
処理量：30kg／グロス

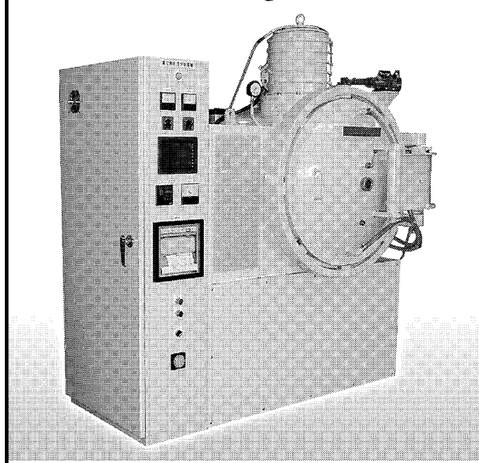

提案から設計・製造・メンテナンスまで一貫したメーカーで安心できるサービスをご提供。

大型真空熱処理炉
NVF-1000PC
処理量：1000kg／グロス

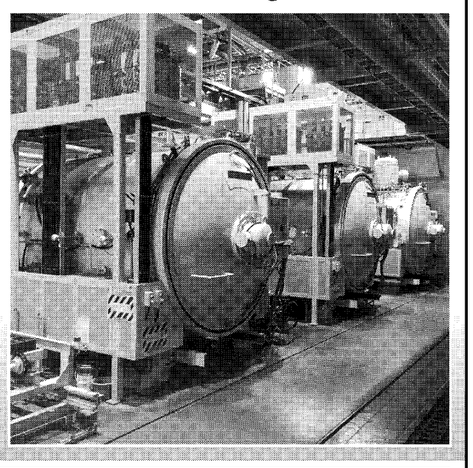

TiC、CVDコーティング、金型・金属部品の真空熱処理
◎ハイスの焼入れ（毎日対応）
◎処理炉のチャージ貸し　◎少量対応
◎固溶化熱処理　◎析出硬化処理

自社製CVDコーティング装置、真空熱処理炉にて
受託加工、承ります。

3室型真空熱処理炉 処理量：800kg／グロス
NVF-800-3C

表面改質展2018 2018年9月5日(水)～7日(金)
会場 パシフィコ横浜 ブースNO. S-23

中日本炉工業株式会社 0120-38-5141
本社・工場 〒490-1203 愛知県あま市木折 TEL〈052〉444-5141 FAX〈052〉444-1917
熱処理事業部 TEL〈052〉444-7561
http://www.nakanihon-ro.co.jp info@nakanihon-ro.co.jp
ISO9001

工作機械のオーバーホール レトロフィット
オーバーホールの一例

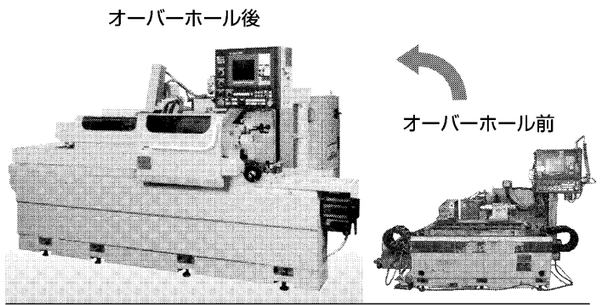

営業内容
• オーバーホール・レトロフィット
• 現地出張修理・改造工事
• 治具製作・ツーリング セットアップ工事

株式会社 佐々木精機
本社工場 〒456-0059 名古屋市熱田区八番2丁目12-8
TEL 052-661-3481 FAX 052-661-3782
http://www.sasakiseiki.co.jp/

ファインセラミックス
試作・特注品から量産・規格品まで

ベアリングローラー
ヤーンガイド
ワイヤーガイド
セラミックライナー
耐熱セラミック
絶縁部品
各種機械部品

【主要材質】・アルミナ・ジルコニア・窒化珪素
お問い合わせは … info@toshin-ceratec.co.jp
URL http://www.toshin-ceratec.co.jp
Toshin 東新セラテック株式会社
本社・穴田工場 〒489-0003 愛知県瀬戸市穴田町968番
TEL（0561）86-8702 FAX（0561）48-3008

MASPRO
業務省力化ソリューション
RFID

搬入出管理
ゲートを出入りする製品の入庫・出庫・検収作業を管理。

ゲート外への電波漏れ防止設計

入退室管理
カードをかざすことなくハンズフリーで入退室でき、個人・時刻の履歴を管理。

●複数のRFタグを瞬時に読取り管理
●シーンに合わせたRFIDアンテナやリーダライタをご提案

詳しくはこちらから

RFIDゲートアンテナ
RDG3 特許出願中
外観寸法：1420(W)x1080(D)x2155(H) mm
可動寸法(W) 1370～1620mm

RFID平面アンテナ
RAF2031
外観寸法：285(W)x285(H)x29.85(D) mm ※
※ コネクター、取付金具を除く。

IP65/IP67、使用温度範囲 ⊖40～70℃対応で屋外での使用が可能

電波で未来を考える
マスプロ電工
ご相談窓口 IoT営業部 RFIDグループ TEL:03-5434-8456 iot@maspro.co.jp