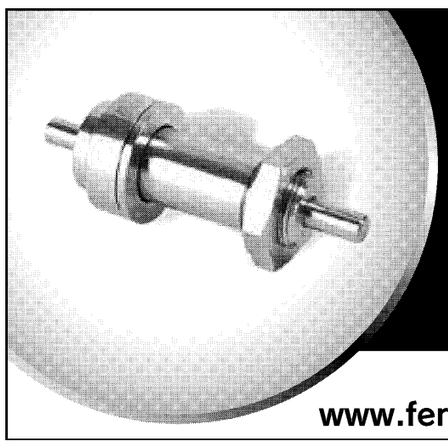

Ferrofluidic Vacuum Seals

Selected by industry leaders as the seal of choice.

磁性流体応用製品の専業メーカーとして、半導体・FPD製造装置、その他応用製品向けに
真空用磁性流体シール「フェローシール」を供給しております。
その他当社では、半導体製造装置向け治具・消耗品用マテリアル製品として、
石英・セラミックス・シリコン・CVD-SiCを取り揃え、来る細線化、3D等の
最先端技術を下支えしていきます。

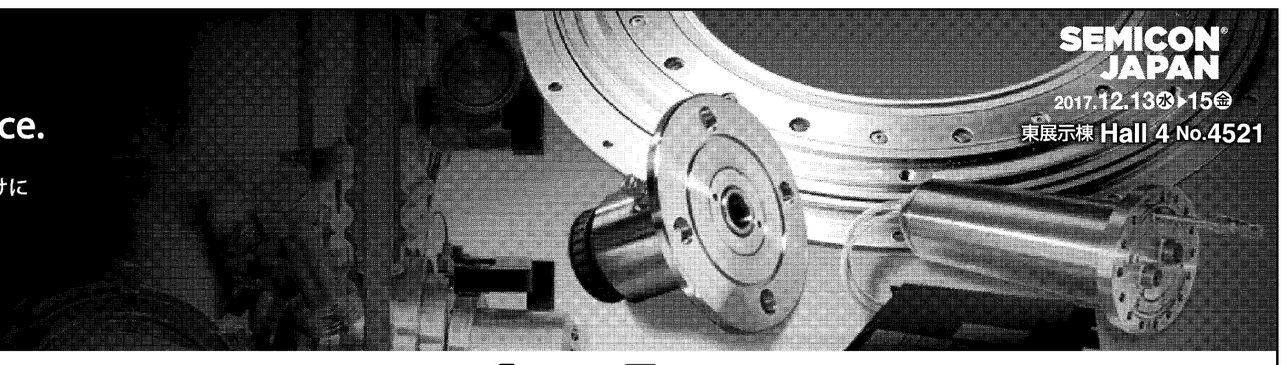

www.ferrotec.co.jp

FerroTec 株式会社 フェローテックホールディングス
〒103-0027 東京都中央区日本橋2-3-4 日本橋プラザビル5階　TEL:03-3281-8808　FAX:03-3281-8848

SEMICON® JAPAN

15日まで東京ビッグサイト

きょう開幕

ＩＯＴ時代、半導体の新潮流へ

半導体を中心としたエレクトロニクス製造サプライチェーンの国際展示会「SEMICON Japan（セミコンジャパン）2017」が13日から15日までの3日間、東京・有明の東京ビッグサイトで開かれる。出展の規模は752社・1760小間。会期中、7万人の来場が見込まれる。主催はSEMI（国際半導体製造装置材料協会）。開場は10時から17時まで。入場無料・登録制。

多様な出会いの場 提供

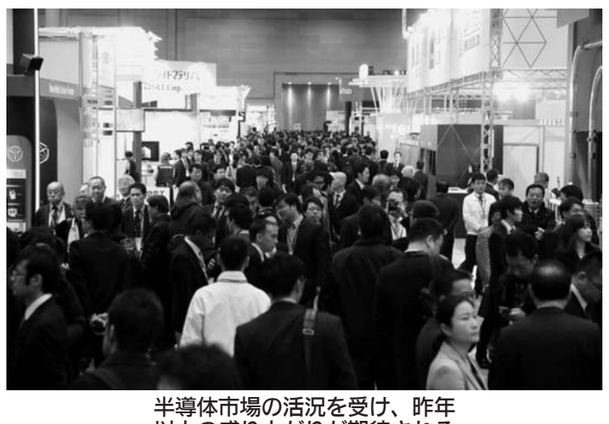
半導体市場の活況を受け、昨年以上の盛り上がりが期待される

半導体はコンピューター、通信機器、家電をはじめとするあらゆるエレクトロニクス関連製品の最重要部品だ。自動車を例に挙げるまでもなく、すでに多くの工業製品に電子制御が取り入れられている。また、あらゆるモノをネットワークでつなぐというＩｏＴ（モノのインターネット）の大きなうねりが押し寄せている。こうした景気の循環とは異なる、時代の大きな潮流が半導体需要を拡大させている。

世界の半導体産業は目下、空前の活況に沸いている。SEMIのまとめでは2017年（暦年）第3四半期のシリコンウエハー出荷面積は前四半期から増加し、四半期実績の過去最高記録を更新した。

17年第3四半期に出荷されたシリコンウエハー面積は29億9700万平方インチで、前四半期比0・7％増、前年同期比9・8％増だった。シリコンウエハーの世界出荷面積は6四半期連続の過去最高記録更新となる。

シリコンウエハーは薄い円盤状の素材で、1インチから300ミリメートルまでさまざまな直径で製造されている。ほとんどの半導体デバイス（チップ）の基板材料として使われている。ウエハーの出荷量の動向は半導体デバイスの生産・出荷量の指標ともいえる。

デバイス市場の活況を受け、製造装置市場も好調に推移している。SEMIが日本半導体製造装置協会（SEAJ）と共同で取りまとめている世界半導体製造装置販売高では、17年第3四半期は前期比2％増、前年同期比30％増の143億ドル。今年第2四半期に記録した過去最高水準を上回り、四半期の販売高としては過去最高額を3期連続で更新している。

地域別には韓国50億ドル、台湾24億ドル、中国19億ドル、日本17億ドル、北米15億ドルなど。韓国、台湾をはじめとする東アジアが世界の半導体製造の中心であることが明確に示されている。

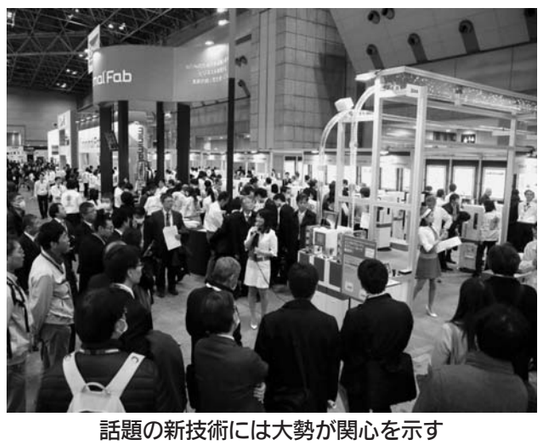
話題の新技術には大勢が関心を示す

半導体サプライチェーンはモバイル、自動車、ＩｏＴといった多様なアプリケーションの需要拡大が続いており、この成長トレンドは来年も継続することが期待されている。社会への半導体の浸透は新たなステージへと進展し、今まで想像もできなかった新しい技術、アプリケーション、ビジネスモデルにつながろうとしている。

こうした中で開催される今回のセミコンジャパンは、半導体の製造サプライチェーンの全域をカバーし、さらにＩｏＴをキーワードとしたアプリケーションまでを包み込み、参加者の出会いの場となるものだ。「コネクト」「コラボレート」「イノベート」のテーマのもと、多様な出展者・来場者の予想もしなかった出会いが引き起こす新たな展開を期待し、「マジックが起きる。」をメーンメッセージに掲げる。

「マジック」が起きる場に

ごあいさつ　SEMIジャパン 代表　中村　修

本年のSEMICON Japanは「マジックが起きる。」をテーマに開催いたします。社会や産業のスマート化、そしてＩｏＴの浸透により、半導体のアプリケーションは急速に拡大し、次々と新たなビジネスが誕生しています。今年のSEMICON Japanは、こうした技術、市場、ニーズの新たな出会いから生まれる、想像もできなかったような成長機会、まさにマジックが起きる場となります。

今年は新たなアプリケーションのなかでも、自動車、製造業、医療にフォーカスし、それぞれの最新情報を世界からお届けするフォーラムをご用意しました。そして、関連企業約80社に、特別展「WORLD OF IOT」へご出展いただきます。

さらに、スタートアップ企業との出会いの場である「INNOVATION VILLAGE」では、18社の技術とビジネスのフレッシュなアイデアをご紹介いたします。もちろん、通常展示ゾーンは出展ブースで埋め尽くされ、各社の最新製品、最新技術を満載して皆さまをお迎えします。

基調講演級のフォーラムを連日開催する「SuperTHEATER（スーパーシアター）」では、基調講演にソフトバンク社長の宮内謙氏、QualcommのRaj Talluri氏をお迎えするほか、世界のビジネス、テクノロジーをリードするエグゼクティブにご講演いただきます。同時に展示会場のステージでは、半導体製造技術を第一線の技術者が発表するSEMIテクノロジーシンポジウムなど多彩なプログラムが三つのステージで連日提供されます。

ぜひ皆さまご自身の「マジック」を見つけてください。出展社一同とともに、皆さまのご来場を心よりお待ちしています。

“つなぐ”が市場をけん引

SEMICON Japan推進委員会委員長
（日立ハイテクノロジーズ執行役専務 CTO 電子デバイスシステム事業統括本部長）　木村　勝高

本日よりSEMICON Japan2017が開催されます。SEMICONのグローバルテーマは「CONNECT」ですが、まさに現在の半導体の成長をけん引するＩｏＴ時代を示す言葉であり、人、技術、会社、地域、現在と未来をつなぐ場としての開催となります。

2016年から市況が回復した半導体産業は、今年は予想をはるかに上回る成長を遂げました。この成長はセンサー、アナログ、メモリーと多岐にわたっています。これは、金融、社会インフラ、医療、農業など、あらゆる分野のスマート化によるものです。スマート化が進行する限り、半導体産業も成長を続けるでしょう。しかし、応用分野の多様化に対応して、半導体にもさらなる多様化が求められており、半導体製造サプライチェーンの大きな課題となっています。

こうした市場のダイナミックな動きから発生する技術と製品のニーズを正しく理解することが、明日の成長のためのカギとなります。その意味でも、SEMICON Japanの意味はますます重要となっています。

日本の半導体産業は微小電気機械システム（MEMS）／センサー、アナログ、マイコン、パワー半導体など、ＩｏＴ時代の成長分野で世界をリードしています。こうした活力ある日本市場にむけて、日本、そして世界のサプライチェーン企業が最新の製品と技術を展示するSEMICON Japanで、皆さまの思わぬ出会いや発見がさらなる成長へとつながることを願っております。

これこそがSEMICON Japanのテーマである「マジックが起きる。」に込めた思いです。

約750社の出展者ともども、皆さまのご来場を心よりお待ちいたしております。

化成品事業へのチャレンジが生みだしたもの。
それは、エレクトロニクス分野への広がりでした。

繊維事業からウレタン事業という異分野に進出した昭和30年代。この中で確立された化成品技術は建材分野へも発展。そして他事業部と化成品事業部との連携によって半導体関連分野という、また新たなる異分野へのチャレンジを可能にしたのです。今ではフィルターや機能性フィルムなどエレクトロニクス製品の製造に欠かせない製品をラインアップ。クラボウは、半導体分野で確かな実績を今も積み重ねているのです。

化成品事業部
- スーパーエンプラフィルム
  - ・PEEK系耐熱フィルム
  - ・熱可塑性ポリイミドフィルム
  - ・特殊ポリスチレン系フィルム
  - ・耐熱ナイロンフィルム
- オールフッ素フィルター
- オールPEフィルター

環境メカトロニクス事業部
＜エレクトロニクス分野＞
- 遊星式攪拌脱泡装置
- グラビア方式 コーティング試験機
- 薬液濃度測定装置
- 赤外吸収式膜厚計
- シート外観検査装置
- 基板外観検査装置

＜エンジニアリング分野＞
- 薬液供給装置

関係会社
倉敷繊維加工㈱
- グラフト重合不織布、微量金属除去フィルター

㈱クラボウテクノシステム
- コンピュータ機器の製造・保守・販売

シーダム㈱
- 工業用・家庭用プラスチック製品の製造・加工・販売

エコー技研㈱
- 半導体洗浄装置等の製造・販売

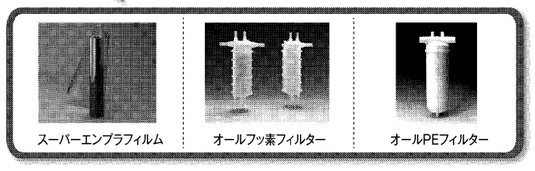
スーパーエンプラフィルム　オールフッ素フィルター　オールPEフィルター

SEMICON JAPAN 2017
ブース番号：東４ホール 4128

エレクトロニクス分野に最適なソリューションをお望みなら ▶ www.kurabo.co.jp/

クラボウ　総務部　広報グループ　〒541-8581 大阪市中央区久太郎町2-4-31　TEL:06-6266-5073　FAX:06-6266-5555