紙上カタログ

創造性を発揮する技術と製品

より狭い場所でも設置可能
ケーシングカバー脱着式 遠心分離機
松本機械販売

松本機械販売（堺市堺区南花田口町2の3の20、知野知華社長、☎072・221・6622、FAX072・222・1921）は、主力製品である上部駆動、底部排出型遠心分離機「MARKⅢ」の新型機を販売。遠心分離機を中小規模の工場でも扱いやすい仕様にしてニーズ対応の幅を広げた。

MARKⅢの従来機は2500台以上の納入実績を誇る同社のベストセラー機。バスケット容量、ろ過面積も大きいことから大量処理の迅速化を実現する。

医薬、化学業界を中心に展開し、粉末調味料を扱う食品メーカーにも実績を広げている。日本の海外進出企業のほか、タイ、韓国、ドイツなどへの導入実績がある。

新型機はケーシングカバー脱着式で、工場の高さや広さに左右されずにバスケット内部の洗浄確認ができる画期的な製品だ。

新型機の幅は従来機比62・7％減の995ミリメートル、高さは同21％減の2470ミリメートル。ケーシング開閉式導入を検討する小規模工場に販売する。

ホームページはwww.mark3.co.jp「遠心分離機　松本」でも検索できる。

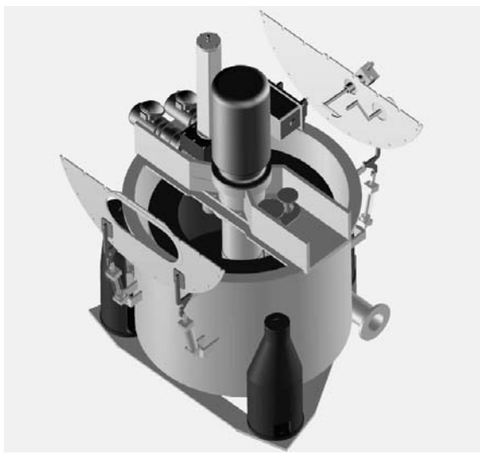
ケーシングカバー脱着式遠心分離機の完成イメージ

安価、バックラッシュゼロ
サンアイ 潤滑油不要「グリップネジ」

サンアイ（堺市堺区北清水町1の4の9、☎072・232・3272、FAX072・227・8559）は、大幅な低価格で潤滑油不要、ノンバックラッシュを実現した「グリップネジ」を開発、製品化している。

ネジ山にR加工を施した同社製転造ネジとの組み合わせにより滑らかな走行を実現。低速で大きな荷重がかからない箇所にはグリップネジの使用が有効で、ボールネジを使う場合と比べてコストダウンが可能という。

素材は樹脂とステンレスなので、錆（さび）を嫌う所には好適。隙間が生じない構造なので、流体を利用する装置にも向いている。送りネジのナット部材は、膨張係数の小さい自己潤滑の特殊樹脂のためスベリが良い。

受注ネジ径は6ミリ～16ミリメートル。コイルバネにおいてはネジ軸のネジ山に、均一な力がかかるため、抵抗が小さく滑らかに動く。ネジ軸には溝が深く、ネジ山に丸みを付けた独自品を使用し摩耗を軽減している。特許を取得しており、意匠も登録済み。

ホームページはwww.sanai-grip.co.jp、メールアドレスはinfo@sanai-grip.co.jp

左ネジ山にR加工を施したサンアイ製転造ネジとの組み合わせにより滑らかな走行を実現
下板バネタイプ

安心が3000円で買える
経営者も愛用「大丈夫だ」石
勘左ヱ門

勘左ヱ門（堺市西区草部1152）が安心と平気を取り戻す「大丈夫だ」石を売り出したところ、銀行や商社、一般企業、さらには受験生の親や外国人、果ては医者やお坊さん、落語家からの注文が殺到。ストレス社会をノックアウトする〝物〟として話題を集めている。

心配や不安がある時に大丈夫だ石の凹部（観音エクボ）に親指を置き、「大丈夫、しんぱいするな、なんとかなる」とつぶやくと、不思議に不安や緊張が氷解し「安心、リラックス、積極心」を復活させてくれる。

大丈夫だ石の開発ヒントは一休和尚が旅立つ時、不安がる弟子たちに「どうにもならないときに読むように」と渡した封書。数年後、弟子たちが難題にぶつかり開封すると「心配するな、なんとかなる」。この言葉で難関を乗り越えたという。

大丈夫だ石は小石に似た黄金色の合金製で120㌘の心地よい重量感。価格は1個300円。注文は勘左ヱ門（フリーダイヤル0120・70・3666、FAX072・275・0063）まで。

ホームページはwww.daijoubu.com

究極のツール「大丈夫だ」石で「平気の平左」を取り戻そう

切削油コスト大幅削減
連続式切りくず脱油用 遠心分離機
松本機械販売

松本機械販売（堺市堺区南花田口町2の3の20、知野知華社長、☎072・221・6622、FAX072・222・1921）の連続式切りくず脱油用遠心分離機は、長年研さんしてきた技術と実績をもとに製作。国内の多くの自動車メーカーが採用し、納入実績を誇っている。

高価な切削油の回収や再使用、環境公害防止を目的に、大きさと性能によりM－0型、M－1型の2機種をそろえる。油分の回収率は約90％。

連続式のため処理量が大きく、構造がシンプルで保守・点検が容易。切りくずの排出は処理物に合わせ運転が調整できる。

正三点懸垂方式の採用で振動を十分に吸収した滑らかな運転も可能。

バスケットの回転は特殊電動機による直結型のためVベルト、ブレーキ、フリクションクラッチなどの消耗部品がない。

近年、環境問題への取り組みを求められる海外の自動車メーカーや機械部品製造会社からの引き合い、納入実績も増えている。

ホームページはwww.mark3.co.jp「遠心分離機　松本」でも検索できる。

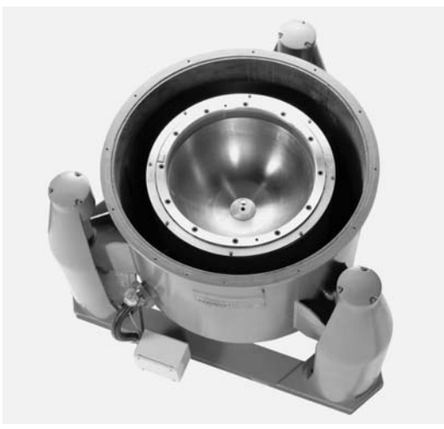
連続式切りくず脱油用遠心分離機

後圧入で効率アップ！
可陽工業 インサート金具販売

可陽工業（堺市堺区住吉橋町1の2の13、角谷勲社長、☎072・222・0323、FAX072・222・1277）は、プラスチックなどで既に成形した製品に、後から圧入もできる純日本製インサート金具「SECAMのスピンサート」を販売、各方面で使われ好評を得ている。

圧入できるため、熱や超音波は不要で、強さはタッピンネジ以上を確保。後圧入で使用することで、道具なしで容易に金属を樹脂から分離でき、再生や予備成形、在庫が可能で出荷までのリードタイム短縮など、多くのメリットがある。

標準サイズとしてM2からM6までをそろえ、各製品に利用できる体制を整えている。

同社では、成形の合理化・自動化に役立ち、リサイクルにも適合している「スピンサート」を大阪・日本橋のナニワネジなどから販売している。

また姉妹品として回転が不要、挟んで針金などで締め付けるだけでOKの樹脂製緩み止めナット「スッポン」、金属製で強力に全面接触する緩み止めナット「スッポンメタルタイプ」がある。

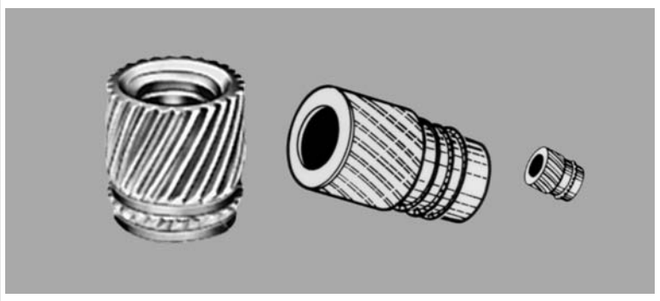
「SECAMのスピンサート」は熱や超音波を使わずに圧入できるのも特徴

E-LOCK®
Edge Lock Nut
PAT.No.3164885
PAT.No.5957632
技 関西ものづくり新撰
匠 OSAKA Monodzukuri Spirits Excellent Company of OSAKA 大阪の元気！ものづくり企業
安全から安心へ！
SMART NUT®
PAT.No.3182560
Point2 フリクションリング
Point1 SURFACE HOLLOW 構造（ザグリ）
FIND THE NEXT 新価値創造展2017
会期:2017年11月15日(水)～17日(金)
会場:東京ビッグサイト　東7・8ホール
東8ホール I-014小間　出展
高いゆるみ止め効果を提供する
安心と安全のE－LOCKシリーズ
穴角ナットタイプ　フランジナットタイプ　四角溶接ナットタイプ　ブラインドナットタイプ　キャップ付タイプ
●2012年"超"モノづくり部品大賞　機械部品賞受賞
●関西ものづくり新撰2015選定
振動が発生しやすく、ゆるむ可能性のある場所等に数多く使用されています。
ゆるみ止めナット・ブラインドナット、精密圧造品、システム開発
Osaka Forming 大阪フォーミング株式会社
〒596-0113　大阪府岸和田市河合町894－2
TEL:072-446-3034　FAX:072-446-3040
http://www.forming.co.jp/
E-mail　info@forming.co.jp

レーザー距離センサ　高速応答タイプ LDS-7H
大好評
世界トップクラス！長距離用
距離精度±1mm!
1秒間に250回の測定可！
○600m測定可能
○RS-422、RS-232C、4-20mA　全て出力していますので、パソコン、PLC（シーケンサ）、アナログ値読み取り装置などの機器に接続して簡単にシステム構築できます。
■アプリケーション■
ロール巻取り時の径、タルミ量測定　クレーン、台車、ロボットなどの位置検出、及び衝突防止　製造ラインでのワーク判別、位置計測　船舶接岸時の移動量測定　ヘリコプターから地上間測定

防爆形炎検知装置 BFL-3WW
工場の防爆エリアにおいて、多数実績があります。
PAT. 取得済
1種危険場所の炎を瞬間キャッチ！
■特長■
○10m先のライターの炎であっても瞬時に検知。
○水素・シランガス等の透明な炎も瞬時に検知。
○耐圧防爆仕様（水素・アセチレンガスにも対応）。
○マイコン搭載により、検知信号を独自の数値的処理で信頼性を高めています。
■アプリケーション■
○水素供給ステーション
○自動車エンジン実験室及び塗装ブース
○燃料電池
○プラスチック・ゴム・発泡剤製造工程
○フレアスタック・ベントスタック
○化学各種プラント設備
セキュリティ・高品質化・省力化に貢献する
株式会社 村上技研産業
〒594-0083　大阪府和泉市池上町3-9-55
TEL0725(45)0321　FAX0725(45)0134
http://www.murakamigiken.co.jp/
E-mail:murakami@murakamigiken.co.jp

★ インサート 金具 ★
熱も超音波も不要。強さは、タッピンねじ以上!!
究極の後圧入
純日本製
SECAMのスピンサート
M1.4～M6.0
リサイクル適合品
道具なしで金属と樹脂を分離できます。
可陽工業株式会社
〒590-0973 堺市堺区住吉橋町1丁2番13号
お問合せはFAXで…
FAX.072(222)1277

全量回収型遠心分離機 FLOW フロー
➢ 結晶の破砕なく全自動・全量回収
➢ 確実なケーキ洗浄
➢ 安全性を考慮した封じ込めにも最適
➢ 加圧することにより結晶の含水分軽減
➢ 機械前部のみクリーンルームに設置可能
➢ 濾過抵抗の原因となりうる残結晶なく、毎バッチ同条件で分離可能
仕様例：ドラム内径：400mm
最大処理量：20ℓ
最高回転数：3000min⁻¹
他サイズ、材質はお問い合わせください。
You Tubeで機械動画をご覧いただけます　松本　全量回収　Q
詳細はお問い合わせくださいませ。
松本機械販売株式会社
MATSUMOTO MACHINE SALES CO.,LTD.
http://www.mark3.co.jp/
ISO9001取得により機器の性能・品質システムの充実に取り組んでおります。
本　社　〒590-0075　堺市堺区南花田口町2-3-20　三共堺東ビル　☎072(221)6622㈹　FAX072(222)1921
東京営業所　〒104-0032　東京都中央区八丁堀3-6-6　アド京橋ビル5F　☎03(3553)8891㈹　FAX03(3553)0444
富山営業所　〒939-8212　富山市掛尾町453　ローレックス掛尾ビル1F　☎076(495)8488㈹　FAX076(495)8688

長尺パイプ加工に最適!!
ライブグリッパー（回転仕様）
旋盤の芯押台に装着、長尺パイプを内径把握で支持し、パイプ外径・端面・内径口元の加工ができる。
特長
●煩わしい振れ止め装置は不要。
●後面から簡単にハンドル操作ができる。
●強力把握により、加工ビビリを防止。
●把握範囲が広い。(例)LG125　φ127～φ211
使用例
トップジョー（取り外し可）
型式：LG125、160、200、250
MT-3～6まで多機種有り
Victor Kobayasi CHUCKING TOOLS
小林鉄工株式会社
〒590-0531 大阪府泉南市岡田3－9－4
TEL072-483-2533　FAX072-483-4391
http://www.chuck.co.jp

国産溶射機メーカー　コーケンのアーク溶射機
アーク溶射機はコーケン
MJP5000 HVOF
アーク溶射の生産で豊富な実績と高い信頼性
PGシリーズ プラズマ溶射システム 60kW・80kW 出力
プラズマ
PG型 Jet Arc Gun
デモルーム完備 随時見学可
国産・溶射機メーカー ／ 創造的活動法認定企業
■ホームページを更新しました　どうぞご覧ください
http://www.coaken-techno.co.jp
コーケン・テクノ株式会社
〒592-8352　大阪府堺市西区築港浜寺西町5-2　E-mail:info@coaken-techno.co.jp
TEL 072(268)1201　FAX 072(268)1204

後付け設置が可能です
―どんな場所にも、いつでも―
象印 軽（けい）レールクレーン
ELEPHANT/ABUS HBシステム
☆安全で快適な職場をローコストで実現
「HB160」「HB200」「HB250」軽レールクレーンシステム
●軽レールの「なめらか」感覚
●「フリーなハンドリング」の威力
●「手押式自在クレーン」の真髄
シンプルで軽量なクレーン構成。人間の動きにあわせた追随搬送。曲線的な動きも、3次元の動きも、思いのままなめらかに。
軽レールクレーンなら、まず小さな力で荷をスタートし、上部のクレーンがなめらかにこれに追随。停止時も荷振れを最小限に抑えることができます。曲線運動を得意とし、障害物も避けて通ることができます。
今までのクレーン操作なら南北方向と東西方向の2つの行程が必要でした。ところが「軽レールクレーン」は最短1行程の斜め移動が行えます。
テクニカル相談室　【技術的ご質問】0120-911-232　【営業的ご質問】0120-984-204（平日9～12時 13～16時45分）
FAX 0120-911-832　電子メールでのお問い合せ e-call@elephant.co.jp
高強度熱処理チェーン専門メーカー
象印チェンブロック株式会社
ホームページ http://www.elephant.co.jp
本　社 〒589-8502 大阪狭山市岩室2-180 ☎072(365)7771(代)　FAX072(367)2053
札　幌☎011(824)2821㈹　仙　台☎022(284)5610㈹　東　京☎03(3633)0176㈹
北関東☎048(527)3086㈹　名古屋☎052(916)1801㈹　大　阪☎072(365)7771㈹
広　島☎082(292)6775㈹　福　岡☎092(595)8880㈹　工　場☎072(365)1851㈹