JPC株式会社
JAPAN PRO COMPUTER SYSTEM CO.,LTD.
http://www.jpc.co.jp/

私たちは「感謝」を大切にします。

めまぐるしいスピードで製品・技術開発が進むなか、他業種に渡る総合的な技術領域をカバーいたします。

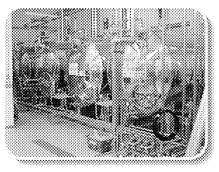

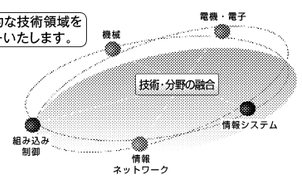

会社概要

- ■代表者　代表取締役 吉原 誠
- ■設立　平成18年8月
- ■資本金　2,500万円
- ■事業内容　産業機械の設計及び製造販売、システムエンジニア・プログラマー業務請負、システム開発・ネットワーク構築 等
- ■本社　〒940-2135 新潟県長岡市深沢町2085-16 ながおか新産業創造センター内 TEL.0258-46-8600 FAX.0258-46-9009
- ■工場　長岡工場（設計・組立）
- ■長岡第一工場　機械部品加工
- ■営業所　長岡・新潟・太田
- ■メディカル事業部　メディックエール新潟

弊社はシステムエンジニア・プログラマー業務請負や、CAD技術者やプログラム設計者を育て、必要とする企業に技術者をご提案することを主業務として、平成18年8月に設立いたしました。

併せて、設立以降、各種専用機械の設計製造も数多く手掛け、特に食品産業機械に特化した設計開発を得意としています。

現在、食品産業機械の設計製造を主力業務に据え、自社ブランド製品の開発も目指したいと考えています。

今後も「感謝」の気持を大切にしながら、お客様のニーズにお応えし、社会貢献してまいります。

JPC株式会社　〒940-2135 新潟県長岡市深沢町2085-16 ながおか新産業創造センター内
TEL.0258-46-8600　FAX.0258-46-9009

世界がターゲットの新潟発製品

THKの技術の礎となった製品
“ボールスプライン”を
世界へ発信。
大きな目標に向かって、
さらなる独自の開発
製造に挑む。

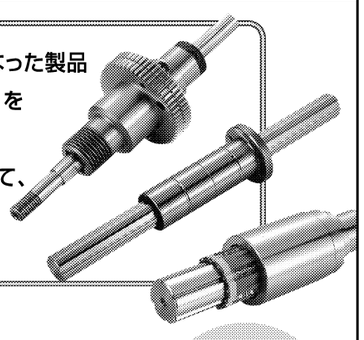

事業内容

直動システムのパイオニア、THKグループ会社として

1. 半導体製造装置
2. 工作機械
3. 各種精密電子部品製造装置
4. 産業用ロボット
5. 医療機械
6. 搬送装置等に使用される直線運動軸の開発、生産

主要品目
ボールスプライン
ローラースプライン

THK The Mark of Linear Motion
THK新潟株式会社
〒959-2221 新潟県阿賀野市保田字中山5836　TEL.0250-68-3482
E-mail info@niigata.thk.co.jp　URL http://www.thk-niigata.com

SPSパルス通電加圧焼結（放電プラズマ焼結）装置 製造・販売　焼結体試作開発／受託製造

JPX-300GⅢ：3MN型

最大パルス電流出力15000～40000A電源を搭載
JPX™-120G 最大加圧力 1.2MN (122.4tonf)
JPX™-300G 最大加圧力 3MN (305.9tonf)
JPX™-600G 最大加圧力 6MN (611.9tonf)

SINTER LAND
株式会社 シンターランド
http://www.sinterland.jp
〒940-2055 新潟県長岡市雨池町123番地
TEL.0258-25-8008　FAX.0258-27-1945

HIMU ELECTRO CO.,LTD.
ヒムエレクトロ株式会社
〒947-0044 新潟県小千谷市大字坪野853番地
TEL：0258-81-2381㈹　FAX：0258-84-3996

間欠イオンエア洗浄システム

間欠イオンエア洗浄ユニット〈HSE-C100〉
パルスエアガン〈HPG-7000〉

フロン・エタン全廃を受けて、当社は自然環境への影響を考え、地球にやさしい静電気対策の各種装置を生み出しました。

間欠イオンエア洗浄システムはゴミ・塵・ホコリなど、製品の特性に悪影響を与える異物に対して、従来からのフロン洗浄以上の効果を発揮し、しかもランニングコストも大幅に抑えます。

通常のエア吹き付けではエアとワーク間での摩擦により静電気が発生して、塵・ホコリ除去の妨げになります。そのため、コロナ放電によりイオン化されたエアを吹き付けて静電気を発生させずに塵・ホコリを吹き飛ばします。

http://www.himu.co.jp

日本の快適さは、日本で生まれる。

毎日使うものだから、高い品質を。
使いやすさを考えて、機能にはやさしさを。
そして何より大切な安心と安全を。
快適さに品質を求めるからダイニチは日本製です。

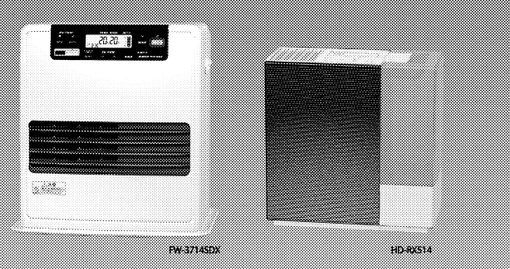

SDX TYPE　スピード着火で、即快適。　家庭用石油ファンヒーター
RX SERIES　この静かさに自信があります。　ハイブリッド式加湿器

ダイニチ工業株式会社
〒950-1295 新潟市南区北田中780-6　http://www.dainichi-net.co.jp/

プレハブ断熱パネルによる温度湿度のクリエーター

COLD KING
- ◆プレハブ型冷凍冷蔵庫パネル
- ◆SG　ユニットクーラー
- ◆断熱ドア

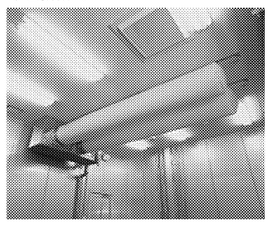

FACTIVE
- ◆多目的　間仕切パネル
- ◆クリーンルーム　HACCP
- ◆不燃・準不燃パネル

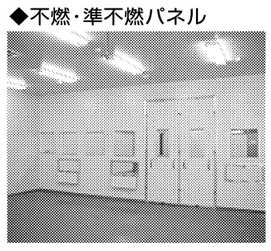

営業品目
- ■プレハブ冷凍冷蔵庫の製造卸
- ■クリーンルームパネル製造施工
- ■間仕切断熱パネル製造施工
- ■環境試験庫
- ■熱交換器
- ■防熱扉（電動・手動）

株式会社 ソーゴ
〒950-3103
新潟県新潟市北区白勢字上大曲69-14
TEL.025(255)3366(代表)
FAX.025(255)3380(代表)
拠点・営業　東京・大阪・名古屋・札幌・仙台・広島・九州・盛岡・郡山・宇都宮・千葉・前橋・長野・新潟・長岡・静岡・四国・神戸
工場　北海道・岩手・新潟・三重・広島・熊本
HP http://www.sg-sogo.co.jp　E-mail info@sg-sogo.co.jp

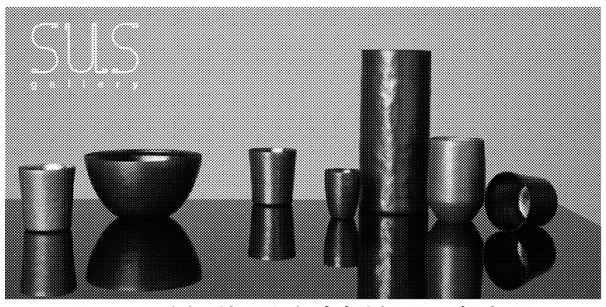

SUSgallery（サスギャラリー）真空チタンテーブルウェア

新潟県燕市の熟練職人の技術とデザイナーの感性が活きる「SUSgallery」の真空チタンカップは、先端素材であるチタンを用いながら、表面は焼き物の様な温かい雰囲気が魅力。内部が真空の二重構造のため、高い保温・保冷力を実現し、デザイン性だけでなく機能性にも優れています。

APEC2010では、各国首脳への贈答品に選定されました。世界のVIPをおもてなしした良質なカップをお楽しみ下さい。

〈直営店〉
SUSgallery コレド室町店
〒103-0022
東京都中央区日本橋室町1-5-5
コレド室町3 2F
Tel:03-6262-3116 Fax:03-327-6010
e-mail: coredo@susgallery.jp
営業時間 10：00～21：00

〈製造元〉
株式会社セブン・セブン
〒959-1280
新潟県燕市花見300番地
Tel:0256-62-4117 Fax:0256-62-4120
http://www.sevenseven77.com

http://www.susgallery.jp
直営店及び全国有名百貨店にてお取扱いしております。

金属スケールのトップブランド

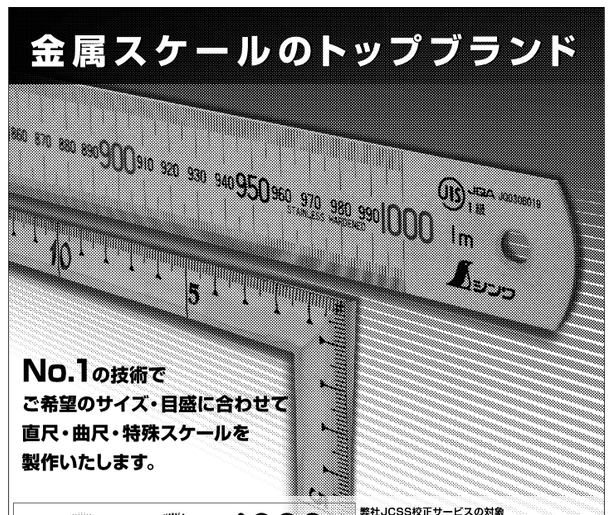

No.1の技術で
ご希望のサイズ・目盛に合わせて
直尺・曲尺・特殊スケールを
製作いたします。

JCSS 0092
シンワ測定株式会社 品証部は国際MRA対応JCSS認定事業者です。JCSS 0092はシンワ測定株式会社 品証部の認定番号です。

弊社JCSS校正サービスの対象
直尺 曲尺
鋼製巻尺・ノギス・マイクロメーター

シンワ測定株式会社
燕物流センター／〒959-1276 新潟県燕市小池3481番地
●営業部 TEL.0256-63-8130(代) FAX.0256-63-8134
http://www.shinwasokutei.co.jp

酒造から食品業界全般へ より高品質な製品をお届けします

アルコール飲料をはじめ、
果汁、甘酒、炭酸飲料
などの
清涼飲料設備を
ご提案致します。

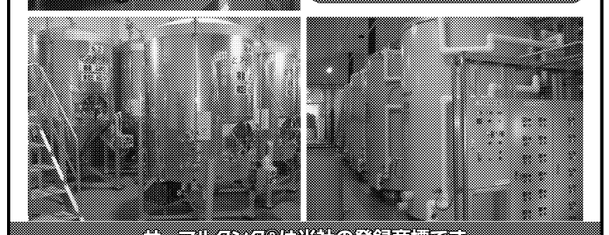

サーマルタンク®は当社の登録商標です

新洋技研工業株式会社
Manufacturing SHINYO GIKEN KOGYO Co.,Ltd
本社・工場：〒950-1241 新潟市南区下塩俵1463番地1　TEL：025-362-1611
関西営業所：〒532-0003 大阪市淀川区宮原1-7-1-1205　TEL：06-6842-7917
E-mail：info30@shinyo.co.jp　URL：www.shinyo.co.jp/

新潟から 新潟の高技術！新潟の底力！

グローバル　イノベーション

一挙 50社 公開

順不同

平成27年
注目！ 新潟県の

新潟県技術特集　企画・構成／日刊工業新聞社 新潟支局

SHINKO MIRROR

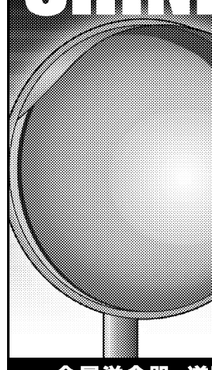

伝統の研摩技術による鮮明度の違い
今までの評価が品質の証です。

金属洋食器　道路反射鏡　道路標識　グラフィックサイン

燕振興工業株式会社
ClassNK　ISO 9001　JAB CM 005
本社　〒959-1276　新潟県燕市小池4852-1
TEL(0256)64-3011　FAX(0256)64-3085
E-mail info@tsubame-shinko.co.jp
http://www.tsubame-shinko.co.jp
神戸営業所　神戸市中央区割塚通3-1-3
秋田営業所　秋田県秋田市桜1-14-12

進化する技術・需要を支える
掘削ツールも
進化を続ける

株式会社 ティクスTSK
〒945-0114
新潟県柏崎市大字藤井11399-1
0257-24-5044

つくるよろこび TOP
“つくるよろこび”を届けたい。
人へ、社会へ、未来へ。

トップ工業株式会社
http://www.toptools.co.jp
新潟県三条市塚野目2190-5　〒955-8678
ISO 9001認証取得

2000tプレス　稼動開始！

TSUBAMEX
株式会社ツバメックス
〒950-1324 新潟市西蒲区高野宮3283番地1
TEL025-375-4945㈹　FAX025-375-5898
http://www.tsubamex.co.jp

武田金型製作所の
金型屋魂は
金型以外の製品にも
受け継がれている。

「出来るか出来ないか」ではなく
「やるかやらないか」なんだと
武田金型製作所は思います。

金型製作、金属加工に関する
素敵な案がございましたら
お気軽に私たちへご相談下さい。

培って来た技術と経験を活かし
全力でお応え致します。

※武田金型製作所の自社製品は子会社である（株）MGNETが企画、販売しております。

[TKD] 株式会社 武田金型製作所
〒959-1289 新潟県燕市東太田16-1　TEL (0256) 62-3234　FAX (0256) 64-5787

大平洋の特殊合金鋳物

スーパー二相
インコネル
ハステロイ
モネル

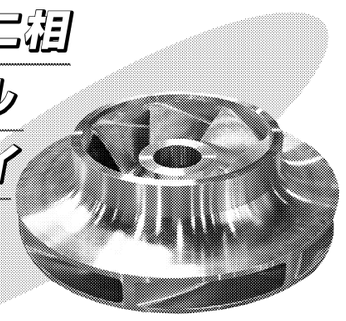

出来ます!!
ポンプ/バルブ
多数実績有り
溶接組立もOK

大平洋特殊鋳造株式会社
製造所／〒942-0011 新潟県上越市港町2-25-1
TEL(025)543-3451　FAX(025)543-9874
URL http://www.psc-cast.co.jp

販売元 **株式会社 パシフィックソーワ**
販売元／〒104-0033 東京都中央区新川1-3-17(新川三幸ビル)
TEL(03)5540-1240　FAX(03)5540-1245
URL http://www.pacificsowa.co.jp

実験で実証済み！圧倒的なオイル除去率！
水面に残った油膜を取り除く
スーパーモミガラ炭

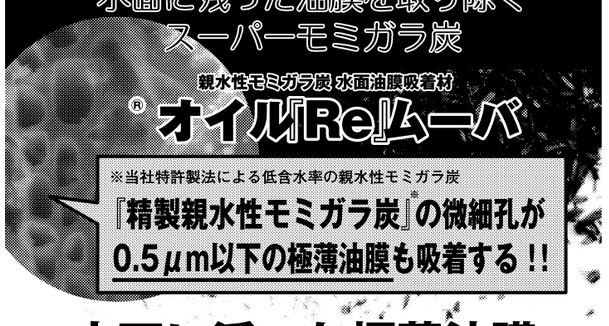

親水性モミガラ炭 水面油膜吸着材
®オイル『Re』ムーバ

※当社特許製法による低含水率の親水性モミガラ炭
『精製親水性モミガラ炭®』の微細孔が
0.5μm以下の極薄油膜も吸着する!!

水面に浮いた極薄油膜
除去率 90.3%達成

考える環境・省エネ提案企業
進展工業株式会社
http://shin-ten.com 進展工業 検索
E-mail: stk001@rose.ocn.ne.jp
〒950-1104 新潟県新潟市西区寺地670番地7　TEL(025)267-3762(代)　FAX(025)266-3495

増幅機構付油圧制震ブレース（トグル制震構法）

上越工業(株)が県の「Made in 新潟 新技術普及・活用制度」に登録している「トグル制震構法」は、地震による建物の変形を増幅し強靭な精密鍛造の回転支承部を介し油圧ダンパーに伝え、地震エネルギーを効率良く吸収する優れた制震装置である。

特に中高層以上の建物では、在来耐震工法より補強箇所を少なくコスト削減・工期短縮メリットがあり、さらに設置位置に自由度があり、室内外の機能損失が少なく室内の書棚・備品等の落下転倒防止効果も発揮する。

平成26年3月には、活用効果が高く実績の多い技術として県から「Made in 新潟 ゴールド技術」に認定され、当社の制震構法技術にさらなる信頼性が高まった。

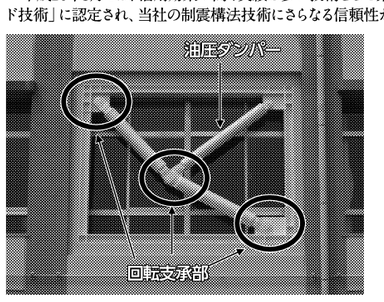

Made in 新潟 ゴールド技術

上越工業株式会社
〒949-5212 新潟県長岡市小国町桐沢55番地の1
TEL 0258-95-4111　FAX 0258-95-3641