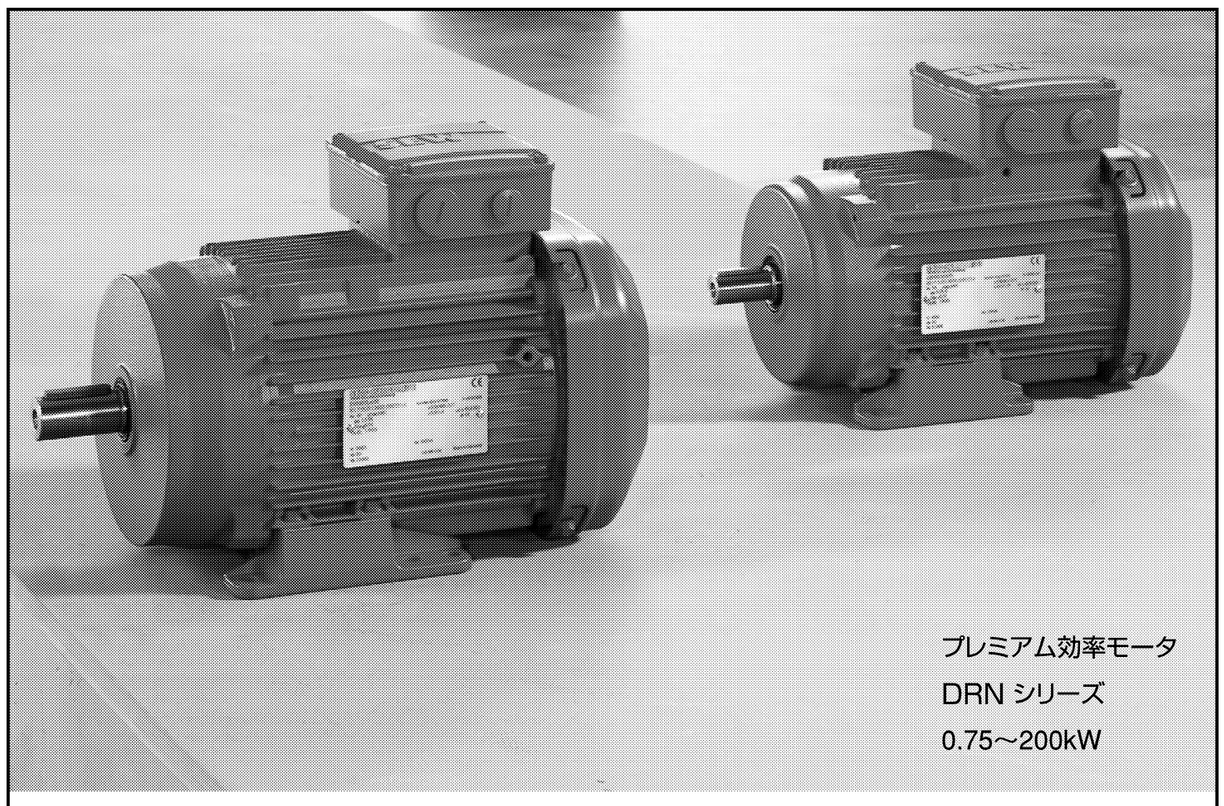

ギヤモータ世界トップメーカーのSEWなら
トップランナー基準も海外高効率規制も完全対応

SEW-オイロドライブ・ジャパン株式会社
本社工場：静岡県磐田市　グループ本社：ドイツ・ブルッフザール
SEW　検索
SEW EURODRIVE

GTR GEAR MOTOR
MID SERIES NEW MODEL トップランナー対応製品
高効率 IE3 ギアモータ
2015年4月 トップランナー規制がスタートします!!

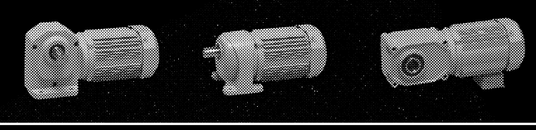

IE3解説マンガ無料プレゼント!!

ご希望の方は下記
電話またはFAXまで
ご連絡ください。

伝導機器の総合メーカー
株式会社 ニッセイ
http://www.nissei-gtr.co.jp
■資料のご請求・お問い合わせはCSセンターへ
TEL (0566)92-5797
FAX (0120)814-447

トップランナーモーター特集

適用開始まであと1カ月弱

ダイカスト成形銅ローター普及に向けて

アジアで生産拠点ネットワーク作り

日本銅センター 需要開発部長　幸 洋二

産業用モーターの高効率化のためさまざまな技術開発が行われているが、モーター構成部品の固定子に銅製ローターを搭載するのも有効手段の一つ。銅の高い導電率や熱伝導性などの特性を生かしたものだ。銅の優れた特性や機能を伝えることを目的に設立された一般社団法人の日本銅センターでは、「ダイカスト成形による銅ローター」の適用支援活動を展開している。

ダイカスト銅ローターの一層の市場拡大を進めるにあたり、日本銅センターではパートナーの国際銅協会（本部は米国ニューヨーク）と共に、アジア地区での生産拠点のネットワーク作りに力を入れている。銅ダイカスト製品のマルチソース化（複数拠点からの供給体制作り）のほか、生産各社の技術改善支援を行っている。

1月15、16の両日には国際銅協会が主催する「第2回アジア カッパーダイカスティング コンフェデレーション」という会議が中国河南省南陽市で開かれ、日本銅センターは日本国内の生産会社である明石合銅（石川県白山市）と共に参加した。

この会議には一足早く量産化が進んでいる中国企業のユンナンカッパーのほか、インド、台湾、韓国などのダイカスト銅ローターメーカーが参加。各国の効率化規制法案に関する情報交換や減圧ダイカスト技術の講演などを通じた技術改善の情報交換を行った。

日本市場ではバリ取り機用ビルトインモーターに用いられる銅ローターの量産化が始まっている。現在のモーターに多く使われているアルミ製ローターに比較して①高強度②低発熱（高熱放散）性③高効率④高耐食性などの特性を生かし、IE3規制の開始を機に市場への普及推進を図りたいと考えている。

第2回アジアカッパーダイカスティングコンフェデレーション

参加企業と銅ローターへの取り組み

国(地域)	社名	特徴
日本	明石合銅	工作機械向けビルトインモーター用CMRの量産開始
中国	Yunnan Copper Die-casting Technology	ギアモーター用CMRを年間数万台量産
インド	Kitra Industries	水中ポンプ用モーター向けCMR年間1万台以上量産
台湾	Fukuta Elec.&Mach.	EV駆動モーター用CMR試作品などで市場化を図る
韓国	Castman	アルミダイカストメーカーの経験を活かしCMR市場化を図る

※CMR：Copper Motor Rotor（銅ローター）の略

YASKAWA
変えよう，未来!　変えよう，モータ!
トップランナーモータECOhIMへ

プレミアム効率 三相誘導電動機
ECOhIMシリーズ

特長
1 プレミアム効率*を実現!
*：JIS規格（JIS C 4034-30）のIE3効率
2 短期間で置き換えできます
枠番号250以下は，標準モータと同一取付寸法（JEM 1400，JEM 1401）のため，置き換えがスムーズです。
3 低騒音です
磁束密度を抑える設計と合理的な通風設計により，JIS規格を大幅に下回る静かさを実現しています。
4 メンテナンスを軽減します
損失低減により，軸受温度が従来品に比べて低くなっています。このため，グリース交換のインターバルが長くなります。

株式会社 安川電機 東京支社
東京都港区海岸1-16-1 ニューピア竹芝サウスタワー 8F 〒105-6891

新省エネ基準、
クリアしていますか？
TMEIC［ティーマイク］は、
世界最高水準の
高効率・軽量・既設寸法互換のモータで
省エネに貢献します*。

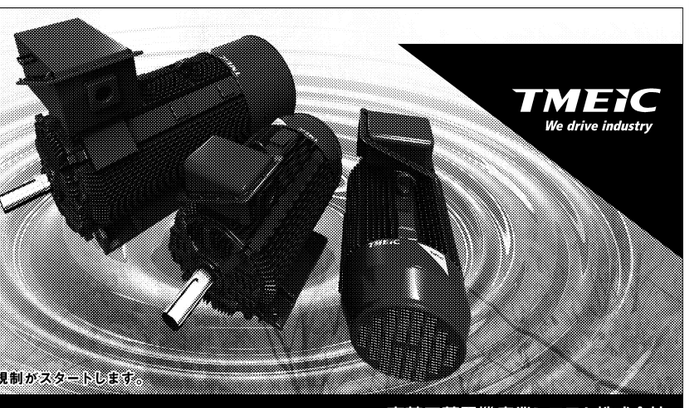

TMEIC We drive industry
トップランナーモータ
*2015年4月よりトップランナー規制がスタートします。
http://www.tmeic.co.jp　tmeic　検索
東芝三菱電機産業システム株式会社

Innovation in Motion TSUBAKI
トップランナーモータ対応。
プレミアム効率：IE3クラス ギヤモータ誕生!
ギヤモートル TE シリーズ
ウォームパワードライブ
ハイポイドモートル TE シリーズ
ヘリカルパワードライブ
DISCO無段変速機

株式会社 椿本チエイン
本社 〒530-0005 大阪市北区中之島3-3-3（中之島三井ビルディング）

東京支社	TEL(03) 6703-8405	横浜営業所	TEL(045) 311-7321	北陸営業所	TEL(076) 232-0115
札幌営業所	TEL(011) 241-7164	静岡営業所	TEL(054) 272-6200	四国営業所	TEL(087) 837-6301
仙台営業所	TEL(022) 267-0165	名古屋支社	TEL(052) 571-8187	広島営業所	TEL(082) 568-0808
大宮営業所	TEL(048) 648-1700	大阪支社	TEL(06) 6441-0309	九州営業所	TEL(092) 451-8881

威風動々。
HITACHI Inspire the Next

トップランナーモータ

日立トップランナーモータ
「ザ・モートルNeo100 Premium」は2015年度よりスタートする
モータトップランナー制度に対応したモータ※です。
外被構造：全閉外扇型脚取付、フランジ取付
出力および極数：2極 0.75～132kW、4極 0.75～132kW、6極 0.75～110kW
☆150～300kW対応開始
※トップランナー基準値〔JIS C 4213：2014 効率クラス プレミアム効率（IE3）相当〕

日立トップランナーモータ
ザ・モートル Neo 100 Premium

環境・省エネに貢献する
株式会社 日立産機システム
本社・営業統括本部　〒101-0022 東京都千代田区神田練塀町3番地 AKSビル 電話(03)4345-6045
または最寄りの支社・支店へ　北海道支社(011)611-1224・東北支社(022)364-2710・福島支店(024)961-0500・関東支社(03)4345-6045・茨城支店(029)273-7424
横浜支店(045)540-2731新潟支店(025)274-6914・甲信支店(0266)56-6222・北陸支社(076)420-5711・中部支社(052)884-5811・静岡支店(0545)55-3260
関西支社(06)4868-1230京滋支店(075)661-1081・四国支店(087)882-1192・中国支社(082)282-8112・山口支店(0835)23-7705・九州支社(092)651-0141
詳しくはホームページで www.hitachi-ies.co.jp/motor　日立プレミアムモータ　検索