22

NO WELDING
無溶接構造フレキシブル
チューブ&ベローズ

水　油　ガス　蒸気　空気　化学薬品　耐熱　耐圧力　耐振動　可撓モーション

あらゆる配管系に安心して使えるフレキシブル&ベローズ

NFK 南国フレキ工業株式会社
本社・工場 〒574-0052 大阪府大東市新田北町5-9 TEL:072-874-0788 FAX:072-874-0781
大阪営業所 TEL:072-874-0777 FAX:072-874-0786
東京営業所 TEL:03-3667-1262 FAX:03-3667-1263
中部営業所 TEL:054-346-6085 FAX:054-346-6098
南国フレキ　検索

19

製缶 組立 加工

小物部品から大物部品まで製缶・溶接・機械加工
組立～出荷まで
(トレーラー搬出可)

鉄・アルミ
ステンレス

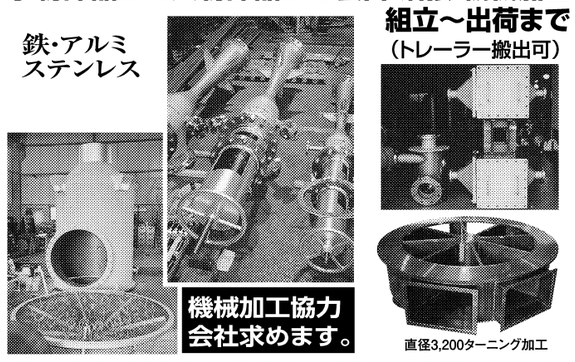

機械加工協力会社求めます。

直径3,200ターニング加工

《一括受注》付属部品のネジ1本より手配を承ります。
御社の資材担当者の手間を省きます。

株式会社 SYK23 (トゥスリー)　吊り荷12t可能
http://www4.ocn.ne.jp/~syk23/　E-mail syk23@cronos.ocn.ne.jp
〒578-0921 東大阪市水走1-19-21 TEL.072(960)7323 FAX.072(960)7311

16

銅、黄銅、アルミ、鉄、ステン、超硬
超精密部品から大型部品まで

銀ロー他、
各種ロー付

三央工業 株式会社
〒578-0963 大阪府東大阪市新庄4-7-28　TEL(072)964-7351
http://www1.odn.ne.jp/~sanoh　FAX(072)964-7352

13

耐震 サンアジャストボルト

今から備える
企業の地震対策

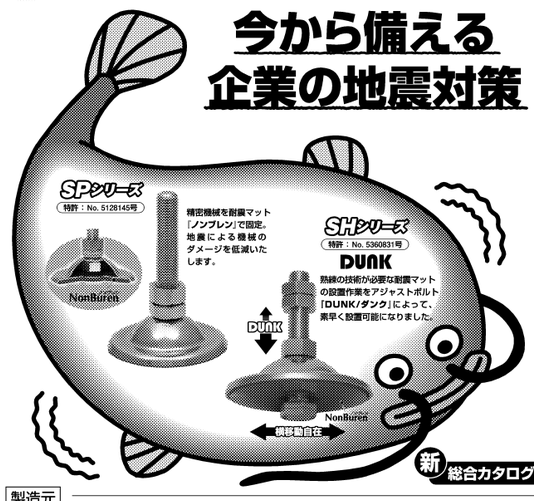

新 総合カタログ配布中

製造元 サンファスナー部品株式会社
〒577-0006 大阪府東大阪市楠根3丁目6番29号 TEL(06)6745-9095
IP電話050-3535-1466 フリーダイヤルFAX0120-08-9095
商品センター 〒578-0958 大阪府東大阪市新庄南7番地7号TEL(06)6744-0551
URL:http://www.ajastsun.co.jp E-mail:sunajast@lily.ocn.ne.jp

きっとあります、あなたの必要な情報…

工業情報

「工業情報」は毎月上旬の木曜日に掲載しています。

◆カタログ請求者に〈口臭チェッカー〉をプレゼント◆

タニタのさりげなく口臭がチェックできるミニタイプの「**口臭チェッカー　ブレスチェッカー　HC-212M**」をお贈りします。

息を吹きかけると、内蔵する半導体ガスセンサーが5秒で簡単に測定。分かりやすく6段階の数値と可愛いイラストで判定する。センサーの寿命は測定回数500回または使用開始から1年間。色はブルー、グリーン、ピンク。

カタログ請求券は、
コンピューター処理したうえで
広告主にお届けしています。

7月3日付当選者

〈福　島　県〉 **仁井田享士　様**
〈愛　知　県〉 **貴田　昇司　様**

23

匠

ナンバーワンの素材とオンリーワンの技術の融合
●プラント機器 ●建設機械分野 ●重電機分野 ●車輌分野 ●航空宇宙分野 ●船舶分野

JIS Q 9100認証取得
ISO9001 認証取得
ISO14001認証取得

KSI 宏栄スプリング工業株式会社
KOEI SPRING INDUSTRY CO.,LTD.
本社:大阪市淀川区加島1丁目50番14号 〒532-0031 Tel.06(6301)2233 Fax.06(6305)6064
加古川工場:兵庫県加古川市平岡町山ノ上向原153 〒675-0112 Tel.079(424)6381 Fax.079(424)6638
URL http://www.koei-spr.co.jp

20

GR GA-REW® www.ga-rew.com

エアブロー90%削減しませんか?

他社ノズル3本分相当の仕事をする、ガリューのメカスイングノズル。

工場生産ラインエアー90%削減
デモ機 無料貸出中
メカスイングノズル
特許第4926290号

第10回 超モノづくり部品大賞 奨励賞 受賞

ガリュー http://www.ga-rew.com/
〒167-0042 東京都杉並区西荻北5-1-7 TEL.03-6765-0099 FAX.03-6762-0909

17

今、売れています!

ワンタッチ給油栓 コッくん®

これは便利だ! ペール缶・一斗缶・ドラム缶が常時横置き式給油タンクに!

おかげ様で発売10余年!!

コックを取り付け バルブを ひねるだけ!

特長
☑ 誰でも簡単にワンタッチで脱着可能
☑ 油こぼれのない、スムーズな給油
☑ コックレバーの色分けで油の種類分け可能
☑ 小分け給油もムダなく簡単
☑ 繰り返し使用でき経済的

株式会社ミヤサカ工業 【東京営業所】東京都新宿区百人町 2-5-8 科研ビル 4F
【本社】長野県茅野市金沢御狩野 5568-2 TEL 0266-79-7115 FAX 0266-79-5597
詳しくはHPへ! http://cokkun.com　コッくん　検索

14

縦型対向5対矯正機のロングセラー

竪型対向矯正機

30年以上の実績を誇る矯正機のパイオニア

●ロールカーブは特殊な立体曲線
●高強度鋼管の場合でもベンディングの比率調整により矯正可能
●ロールピッチ部の歩留まりもクラッシングにより解消
●パイプ径・肉厚に対する曲げとつぶしの目安を数値化

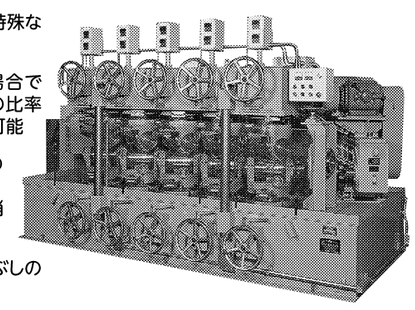

互栄機械株式会社
代表取締役 堅正 佳昭
本社／〒540-0004 大阪市中央区玉造2-16-8(井上ビル)
TEL.06(6763)2325～6 FAX.06(6763)2369

24

NEW コンプル 5000E

インバーター付(三相 200V仕様もあり)

ヘッドが70mm上下する新機構

新発売

旋盤、フライス盤、ボール盤の機能を一体化した家庭用電源で使えるコンパクトな多機能工作機。

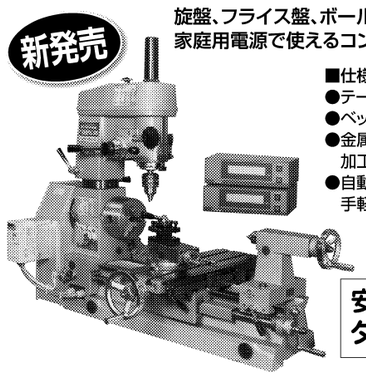

■仕様
●テーブル寸法：150×425mm
●ベッド上の振り：300mm
●金属、樹脂、木材など、小ロット加工及び試作に最適です。
●自動送り装置によりネジ切りも手軽に行えます。

安価なエコノミータイプもあります

価値ある価格で提供する ホーセイ
本社・工場／兵庫県神崎郡市川町西川辺字長砂810
〒679-2315 ☎0790(26)2422(代) FAX0790(26)1455
http://www.hosei-jp.com

21

井水を使って除湿も出来る
スポット冷房!

除湿効果バツグン

大好評につき量産体制が整い、お安くなりました

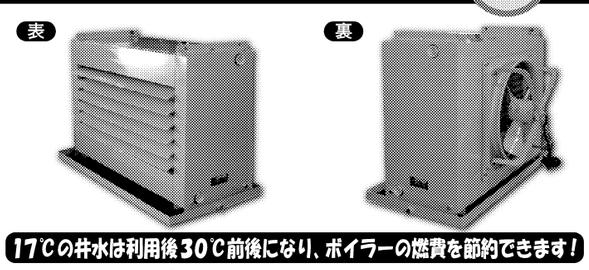

17℃の井水は利用後30℃前後になり、ボイラーの燃費を節約できます!

井水式ユニットクーラー

空気調和器・乾燥機などの蒸気ヒーター・冷温水コイルなど現地調査・採寸を行い、既設の製品と同じ交換用コイルを短納期にて製作いたします。

ユニットヒーターの専門メーカー
ジャパンクリーンプラント株式会社
http://www.jcp2001.com/　ジャパンクリーンプラント　検索
E-mail:japakuri@jcp2001.com
本社工場 〒270-2231
千葉県松戸市稔台6-10-1
(稔台工業団地内)
TEL. 047-303-2001
FAX. 047-303-2002
お気軽にお電話ください!

18

工作機械の有効活用と再生を
トータルサポート

レトロフィット
コスト削減、マシン性能向上、消費電力低減のために
・旧型 NC を最新 CNC へ置き換える CNC リプレースや汎用機械の CNC 化。

工作機械の移設作業と精度測定

オーバーホール
新品同様の精度や品質を甦らせるために
・オーバーホール、修理、改造は、熟練した専門のエンジニアが、部品一つひとつまでにこだわりお客様の使い慣れたマシンを甦らせる。機械的な精度や生産性を向上させる。しかもローコスト!

※ レニショー製高精度レーザー計測システムとワイヤレスボールバーシステムを導入。
機械の総合性能診断をセットアップから報告書の作成までワンストップ展開できる体制を確立。

株式会社昇栄 http://www.shoei-machine.com

15

中小企業の
海外進出に
役立つサイトです!!

www.ibd-net.co.jp

国際事業開発株式会社 TEL：03-3261-5051 FAX：03-3261-3108
(IBD Corporation) 〒102-0076 東京都千代田区五番町10-2 五番町センタービル2F