静岡県産業界

# あくなき挑戦、新たな

静岡県の中小製造業は大手メーカーによる生産の海外現地化の影響で厳しい経営環境が続いている。そのため景気回復の波及効果を待っていては取り残されるという意識が強い。各社が生き残りをかけて取り組むのが「新たな価値の創造」だ。新製品や新サービスの展開、海外進出、社員教育の強化など、あくなき挑戦を続けている。

## 付加価値高めた新製品

防災用品販売のトップ防災（静岡県袋井市）は、市販されている電柱を利用した低価格で省スペースな津波避難設備「家庭用津波避難タワー」を発売した。東日本大震災で津波被害にあった被災地で電柱が流されずに残っていたことにヒントを得て開発。避難時間が少ない沿岸域の家や、小規模事業者など向けの一時避難場所として売り込む。

電柱1本を使った高さ6㍍、避難可能人数5人のタイプで、価格は工事費込みで118万円（消費税抜き）。年販10台を目指す。

ポンプ・モーターメーカーのジャパンエコテック（浜松市北区）は、低価格の小型軽量ポンプ「アラウンダーポンプ」を発売した。重さは従来比約5分の1の3・8㌔㌘、長さも48㌢㍍で手軽に持ち運べる。食品・薬品工場などの液体搬送向けで多品種少量生産に適している。工具なしで簡単に分解できるため洗浄しやすい。吐出口を360度回転するように設計し、狭い場所でも使いやすくした。食品・薬品工場で従来使われているポンプシステムは大型で分解・洗浄が難しかった。価格はオープンだが、実勢は約54万円（消費税別）。年販100台を目指す。

自動車用排ガス浄化触媒メーカーのキャタラー（静岡県掛川市）は、活性炭を利用したシート状の脱臭材「ぺっ炭」を発売した。独自の薬剤処理により、単位面積当たりのにおい吸着性能は従来製品比約10倍に向上。同製品はウレタンスポンジのシートに微細な粉末の活性炭を固定した構造。活性炭には事前に匂い吸着性能を向上する薬剤を付けた。

静電気除去装置メーカーのTRINC（浜松市西区）は、粉体材料の静電気を除去する装置「粉体輸送トリンク」を発売した。生産工程に取り付けると、静電気による粉体の凝縮を防止できる。価格は23万6800―32万6800円（消費税抜き）。食品や医薬品、化学品向けで年販120台を目指す。

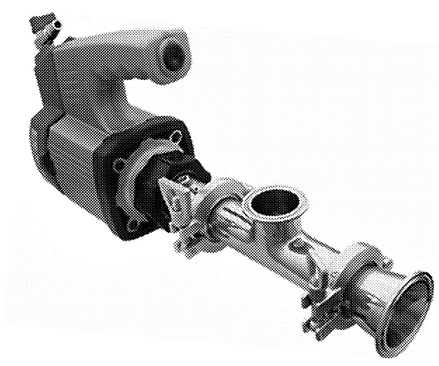

ジャパンエコテックの「アラウンダーポンプ」

トップ防災の家庭用津波避難タワー

## 次の一手で経営安定化

アイエイアイ（静岡市清水区）は、同社従来機に比べ、可搬重量を同等に保ちながら価格を2分の1に抑えたスカラロボット「パワーコンスカラ　IXPシリーズ」を7月2日に発売した。高出力パルスモーターを採用し、バッテリーレスアブソリュートエンコーダを標準装備した。消費税抜きの価格はアーム長が350㍉㍍、4軸タイプコントローラー込みで51万6000円。初年度販売計画は1000台。

FJコンポジット（静岡県富士市）は、ホットプレスによる拡散接合法を用い、炭化ケイ素（SiC）製パワー半導体などに使用される放熱性に優れたセラミックス絶縁基板を量産する技術を確立した。独自の接合方法によって窒化ケイ素（SiN）など絶縁セラミックスと回路基板の接合強度を従来法に比べ2倍以上に高めた。2㍉㍍までの厚板を接合可能。北海道に建設する新工場で15年4月から月産10万枚を計画する。

静岡ガスは全額出資の電力事業会社「静岡ガス&パワー」（静岡県富士市）を設立、電力事業に参入する。総合エネルギー事業推進の一環。静岡県東部地区に自前の発電設備を建設するほか、地域内の工場や再生可能エネルギーの余剰電力を購入する。自社電源の規模は約1万5000㌔㍗。供給規模は計3万㌔㍗で立ち上げる予定。県東部地区の小規模工場や業務用ビル向けなどに、16年4月から電力の販売を始める。

国内外でFA機器・装置の新工場を相次いで稼働するのはSUS（静岡市駿河区）。今秋、国内主力の菊川工場（静岡県菊川市）に機械加工、組み立てを行う第2工場を新設。海外はタイ・ラヨーン県で組立工場が今夏に操業を始める。インド、インドネシアなどに販路拡大を進め、17年2月期の連結売上高で前期比約43％増の250億円を目指す。

社員の教育に力を入れるのはムラコシ（静岡県袋井市）だ。職場の安全意識を高めようと、自社製品の集塵機を使った粉じん爆発の実験を実施。工場で集塵機製造に携わる従業員に対する安全教育の一環として行った。何らかのきっかけで粉じんに着火する危険性を、社員に肌で感じてもらい、それを反面教師に、安全最優先で製品づくりに取り組んでもらうことを狙っている。

アイエイアイの「パワーコンスカラ　IXPシリーズ」

6月に営業活動を始めたSUSのインド販社

Metal Parts Production
MPP KOMATSU
コントロールバルブの
コアやソレノイドの磁性部品
（軟磁性材料、電磁ステンレス）
冷間鍛造、切削、研磨、
ホーニング、磁性焼鈍、
ガス軟窒化、ロウ付け
社内一貫製造 でお応えします！
中実／中空シャフト
（Φ30　400mm）
（合金鋼、炭素鋼、ステンレスetc）
冷間鍛造、ガンドリル、転造、
焼入焼戻、高周波焼入、
熱歪取り、亜鉛めっき、
ニッケルクロムめっき、
ジオメット処理
MPP KOMATSU 株式会社　ISO9001・ISO/IEC17025認定試験所
〒431-1104 静岡県浜松市西区桜台一丁目13番1号
TEL:053-420-1661　FAX:053-420-1668　E-mail:info@mppkomatsu.jp

エネルギーは、“つかう”から“つくる”時代へ。
中部ガスの
A New Way of Generating Electricity.
“W発電”
太陽光発電 & 家庭用燃料電池
ガ、スマート！
始めませんか？
人にも地球にも優しいマイホーム発電
ENE FARM
sala 中部ガス株式会社
浜松支店／TEL.053-465-1234
磐田営業所／TEL.0538-32-3168
http://www.chubugas.co.jp/

ネジと関連商品・加工品全般・販売
武岩産業株式会社
〒424-0056 静岡県静岡市清水区半左衛門新田183-3
TEL.054（346）1259
FAX.054（346）3479
E-mail:t1259@gol.com

考える技術集団
MIYAKI 株式会社 ジャパン・ミヤキ
鉄・アルミ・SUS
難削材の部品加工
肉薄パイプの
精密加工・摩擦圧接
MIYAKI TOTAL SYSTEM
材料から製品まで管理します
〒431-3101 静岡県浜松市東区豊町3226-1　TEL:053-433-3717
E-Mail:japan-miyaki@tokai.or.jp　FAX:053-433-7312
URL：http://www.japan-miyaki.co.jp

プリント基板分割機
動画公開中！▶
実装プリント基板のV溝カットが 簡単にできます。
V-cut 200 EH
【電動】
基板切断幅200㎜（奥行き）
¥418，000（税抜き）
V-cut 75
【手動】
基板切断幅100㎜（奥行き）
¥177，000（税抜き）
基板ストレスが小さく、初心者でも安心カット！
Mechanics & Electronics　技術は人にやさしく
Technical Support
株式会社 テクニカルサポート
〒431-1304 静岡県浜松市北区細江町テクノランド7000-71
TEL（053）523−2231㈹　FAX（053）523−2271
http://www.t-support.co.jp/

HAMAMATSU
PHOTON IS OUR BUSINESS
60th Anniversary
「光」をとおし、未知未踏に挑む
浜松ホトニクス株式会社
〒430-8587 浜松市中区砂山町325番地の6　日本生命浜松駅前ビル
TEL 053-452-2141（代表）　FAX 053-456-7889　www.hamamatsu.com

Ecomaterial
SUN-DRAIN® PAT.
& OIL FRANTZ® PAT.
より完璧な効果を発揮!!
それぞれ単体でもご使用いただけますが、サン・ドレンとオイルフランツを組み合わせますと、さらに大きな効果が期待できます。
Y301-W＋F301
Y303-W＋F303
日本発明特許学会 J.P.N. SUN-DRAIN U.S.A. 発明賞受賞!!
■品質管理に!!
エアーブロー（エアーガン）吹きは、ECO SUN-DRAIN®＋OIL FRANTZ®を組み合わせてご使用ください。
水分・油分99.9%をほぼ完全に除去。
You Tube にて動画公開中！

NEW サン・ドレン® Wタイプ 回転レシーブ式水取器
コンプレッサーからの圧縮空気は、配管内で水や不純物をともない、エアー機器の故障の原因となります。サン・ドレンは、この水分をエアー機器やエアー工具の手前で除去し、機器のトラブルを解消します。また冬場には、エアー配管や電磁弁、シリンダーなどの凍結を防止します。
器内は特殊構造になっており、フィルター交換の必要がありません。
20HP以上のコンプレッサーに対応 工場ライン用大型
Y305-W　Y303-W　Y301-W　YS201-W
メンテナンスフリー
従来の吸湿性フィルター式と違い、ステンメッシュ方式ですから、フィルター交換の必要がありません。半年に一度、灯油・シンナーなどにより洗浄するだけでOKです！
■主な仕様

| Model | 使用圧力範囲 | 接続口径 RC・PT | 流量0.686MPa（7kgf/㎠） | 外径寸法 | 重量 | 耐圧 | 仕様温度範囲 | 排出方式 |
|---|---|---|---|---|---|---|---|---|
| YS201-W | 0.1～1.0MPa（1.0～10.2kgf/㎠） | 1/4 | 500Nℓ/min | 90×330㎜ | 1.5kg | 1.5MPa（15.3kgf/㎠） | 5～65℃ | ●自動型（手動付） |
| | | 3/8 | 800Nℓ/min | | | | | |
| （低流用）Y301-W | 0.1～1.0MPa（1.0～10.2kgf/㎠） | 1/4 | 300Nℓ/min | | | 1.5MPa（15.3kgf/㎠） | 5～65℃ | ●自動型（手動付） |
| Y301-W | 0.1～1.0MPa（1.0～10.2kgf/㎠） | 1/4 | 800Nℓ/min | 90×360㎜ | 1.6kg | 1.5MPa（15.3kgf/㎠） | 5～65℃ | ●自動型（手動付） |
| | | 3/8 | 1,300Nℓ/min | | | | | |
| | | 1/2 | 2,000Nℓ/min | | | | | |
| Y303-W | 0.1～1.0MPa（1.0～10.2kgf/㎠） | 3/4 | 3,000Nℓ/min | 106×450㎜ | 2.8kg | 1.5MPa（15.3kgf/㎠） | 5～65℃ | ●自動型（手動付） |
| | | 1 | 5,000Nℓ/min | | | | | |
| Y305-W | 0.1～1.47MPa（1.0～15kgf/㎠） | 1 1/2 | 14,000Nℓ/min | 178×590㎜ | 10.0kg | 1.5MPa（15.3kgf/㎠） | 5～65℃ | ●自動型（手動付） |
| | | 2 | 18,000Nℓ/min | | | | | |

株式会社 三愛
〒435-0047 静岡県浜松市東区原島町269-3
TEL.053-465-5303㈹　FAX.053-465-1578
カタログ資料、お気軽にご請求下さい。
E-mail:san.shizu2693@giga.ocn.ne.jp

YAMAHA
感動を、ともに、創る。
美が響く力。
継続続けることが、在り続けること。
THE CF SERIES
YAMAHA PREMIUM PIANOS
ヤマハ株式会社

心躍る新しい時間を、あなたに。
YAMAHA
Revs Your Heart
global.yamaha-motor.com/jp/
感動創造企業
ヤマハ発動機株式会社