JIS Q 9100:2009 ISO 9001:2008 認証取得

HARDLOCK®

Register of International Marks

「第3回ものづくり日本大賞」特別賞受賞
「第35回日本発明大賞」本賞受賞
「第10回イノベーター大賞」大賞受賞

知っていましたか。

着脱は驚くほど簡単

どんな振動や衝撃も寄せつけないのが、世界最強のハードロックナット。でも、着脱は以外にもスパナ一丁で簡単に。つまり、締め付けたら二度と取り外せないのではなく、何度でも着脱、装着が可能です。さまざまな箇所の、点検や修理の必要な産業機械にはもってこいのロックナットです。もちろん、ハードロックナット自身のメンテナンスは必要ありません。

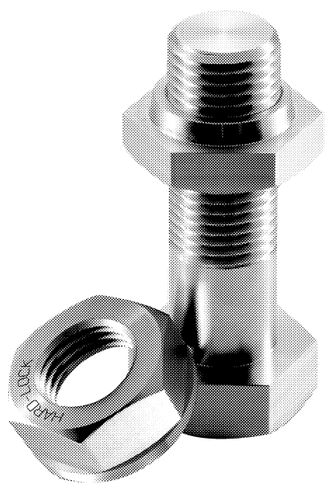

新しい発想が安全を形にする
ハードロック工業株式会社　URL http:www.hardlock.co.jp
本社 〒577-0063東大阪市川俣1-6-24 TEL06-6784-1131 東京 〒110-0015東京都台東区東上野2-5-9 03-3833-1491

『高強度』『錆びに強い』新技術の高性能シャフトYSK

微細化 高強度シャフト

回転強度1.4倍　耐摩耗強度10倍

表面組織顕微鏡写真

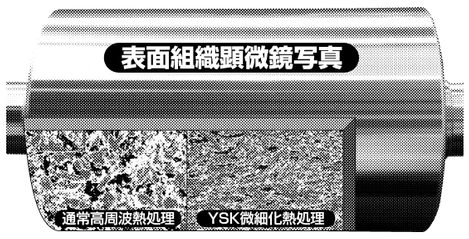

微細化 高強度シャフトは こんな悩みに お応え致します!!
- 部品の寿命を延ばしたい
- 耐摩耗に優れた部品にしたい
- もっと強度を持たせたい
- 装置をコンパクト化したい

シャフト王　検索

摩耗に強くサビに強い ステンレスシャフトYSU-1

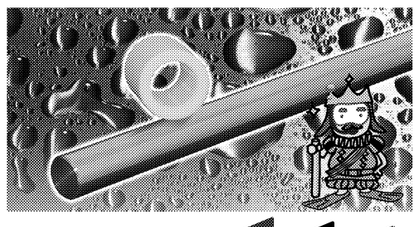

YSU-1　高硬度　耐腐食　耐摩耗

新素材「YSU-1」は、自社設備の高周波焼入れ技術により、焼入れ硬度HRC50以上を計測しています。

第18回 機械要素技術展　小間番号：西2-68 でお待ちしております。

株式会社YSK　本社 営業所・工場 〒581-0813 大阪府八尾市泉町1丁目17番地 TEL072-997-1466 FAX072-998-1959
福島営業所・工場 TEL0248-54-5677　九州営業所・工場 TEL0955-46-5115　名古屋営業所 TEL052-365-2855　東京営業所 TEL03-5664-2160

Chemicals for Electroless Plating 無電解めっき薬品
Treatment Chemicals for Printed Wiring Boards プリント配線板用処理薬品
Treatment Chemicals for Plating on Plastics プラスチックめっき用処理薬品
Chemicals for Metal Finishing 金属表面処理薬品
Treatment Chemicals for Aluminum Alloys アルミニウム合金用処理薬品
Glass Color for Firing 焼き付け用ガラスカラー
Lead-Free Glass Color 無鉛ガラスカラー
Chemicals for Electronics Parts / Components 精密電子部品材料

to the next innovation

OKUNO

奥野製薬工業株式会社　OKUNO CHEMICAL INDUSTRIES CO., LTD.

本社／〒541-0045 大阪市中央区道修町4-7-10
URL http://www.okuno.co.jp
E-mail kikakukaihatsu@okuno.co.jp
大阪表面処理営業部 TEL(06)6968-6931
国際部 TEL(06)6961-7802
東京支店 TEL(03)3912-9244
名古屋支店 TEL(052)871-1601
営業所／東北・信州・京浜・浜松・九州 総合技術研究所

有力企業の製品・技術　＜順不同＞

第18回 機械要素技術展 M-Tech（エムテック）

6月25―27日 東京ビッグサイト

KTC

KTC（京都機械工具）は〝KTCが未来を変える〟をコンセプトに、「安全、快適、能率・効率、環境配慮」を軸に開発した計測機器や工具、特注部品を出展する。

作業履歴を管理するデジタルトルクツール「デジラチェ メモルク」を通じて、正確なトルク計測記録を残し、管理レベルの向上やコストダウンにつながる〝未来のものづくり現場〟を提案する。また、より確かなアセンブリー工程構築を実現する「Cleco」シリーズも展示。焼結冷間鍛造など、特注部品の相談にも対応する。

神鋼特殊鋼管

神戸製鋼所100％出資子会社の神鋼特殊鋼管は、石油化学・エネルギー・産業機械分野などで広範囲に使用されるシームレスステンレス鋼管を製造・販売する国内シェア2位のサプライヤーである。

その中には、自動車・半導体用で寸法精度や清浄度が要求される精密細管、特殊加工法による各種異形管、超薄肉ステンレス鋼管（肉厚40㌮）などの製品を提供している。今回の展示会で新たに導入した加工法による新製品を紹介する。

ダイセル・エボニック

ダイセル・エボニックは金属代替素材として適したスーパーエンジニアリングプラスチックPEEK樹脂「ベスタキープ」およびPI樹脂「P84」を展示する。

特にベスタキープについては、射出成形・押し出し成形・粉体塗装などの加工法ごとの最新採用事例を具体的成形サンプルとともに紹介する。

また急速に市場拡大が期待されるメディカル分野と金属代替構造部材として注目のカーボンプリプレグについて、ベスタキープの適用可能性を紹介する。

椿本チエイン

椿本チエインは「つばきもっとエコロジー、ソリューションをカタチに」をテーマに、チェーン、直線作動機、ケーブル・ホース支持案内装置など、省エネ・省力化・業界ソリューションにポイントをおいたユーザーに役立つ関連商品を出展する。また2本のチェーンが噛み合い、1本の強固な柱状になる自社開発の「ジップチェーン」を使用した高揚程、高速作動、低床タイプの昇降機も展示する。

高い技術力とつばきグループの総合力を発揮し、ユーザーの課題解決に直結する事例を紹介する。

関西クラウン工業社

関西クラウン工業社は特注品の工具製作を得意とするメーカー。展示会には近く発売予定の新製品で、長尺ボルトの早締めができる電動ドライバー補助工具「こりゃナット君」を出展する。

太陽光発電パネルの架台や欄干、長尺ボルトが使われている作業が不便なダクトや外壁工事などに威力を発揮する。新製品は3連のギア構造になっており、駆動部に電動ドライバーを差し込み回せば、先端のボックススパナが回転する。ブースに作業現場も再現し、長尺ボルトのナット締めなどの実演も行う。

小川工業

小川工業はファインプレスや冷間圧造、複合加工、板鍛造の各部品を展示する。

ファインプレス部品ではATミッションの機能部品であるポールパーキングを中心に展示する。板厚が7㍉―18㍉、打ち抜き面粗さ9Zを確保した重要保安部品になる。冷間圧造部品ではシートベルトや防振ゴム、ステアリングやサスペンション部品などの長尺の貫通物、ギアやセレーションを冷間圧造化した部品を展示。建築用の高ナット、ステンレス高ナット、コンクリートインサート部品も紹介する。

日本 ものづくり ワールド

HIWIN®

Motion Control and System Technology

お客様に付加価値を創造する

事業拡大で営業募集
詳細はホームページにて

機械要素技術展（東京）出展
小間番号：西1―20

ハイウィン株式会社 HIWIN CORPORATION
〒651-0087 神戸市中央区御幸通4丁目2―20 三宮中央ビル3階
Tel: (078) 262-5413 Fax: (078) 262-5686
http://www.hiwin.co.jp E-mail: info@hiwin.co.jp
東京支店：Tel: (042) 358-4501 Fax: (042) 358-4519
長野営業所：Tel: (0268) 78-3300 Fax: (0268) 78-3301
名古屋支店：Tel: (052) 587-1137 Fax: (052) 587-1350
九州営業所：Tel: (096) 340-2282 Fax: (096) 340-2286
ロボット事業部：Tel: (042) 358-4503 Fax: (042) 358-4518

3Dフィラメント

iglidur® I170-PF / I180-PF

従来の3Dプリンタ用材質よりも50倍*の耐摩耗性があるフィラメント

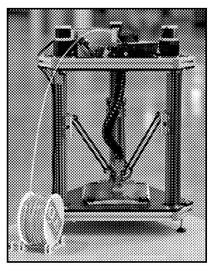

自由度の高い形を実現でき、プロトタイプを作る際もより早く経済的に作ることができます

* 従来の3Dプリンタ用材質と比較

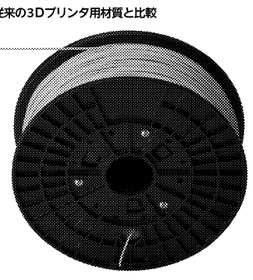

イグリデュール I170-PF
ホットエンド温度：～200℃
高い耐摩耗性、フィード時の曲げ半径が大きい

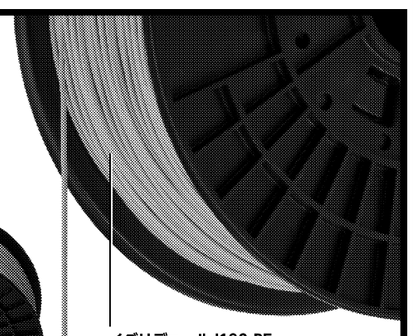

イグリデュール I180-PF
ホットエンド温度：～220℃
フレキシブルでフィード時の曲げ半径が小さい

ドライテクノ news 2014 新提案 2014

トライ・スプール

tri-spool

ジグザグ走行やケーブルドラムの代替として推奨

元々は自由に行き来するケーブルによってピック・アンド・プレース動作を実現していたところ、ケーブルを保護・案内できるようにトライスプールが試作品として開発されました。3次元動作用のエナジーチェーンを搭載したトライスプールは、動力やデータ通信ケーブルなどを1つのシステムで様々な方向にガイドします。

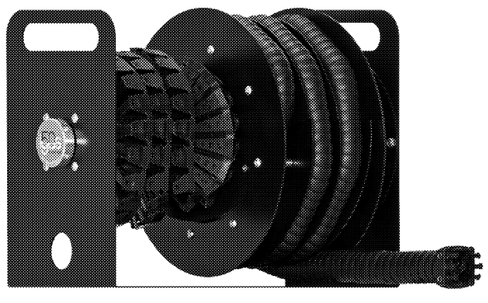

eチェーン

第18回 機械要素技術展 M-Tech（エムテック）　出展いたします 2014年6月25日(水)～27日(金)　イグス ブース：東5 43-6

その他にも多くの新提案製品がございます。こちらでご覧下さい。　www.igus.co.jp/news
イグス株式会社　〒130-0013 東京都墨田区錦糸 1-2-1 アルカセントラル　ヘルプデスク：03-5819-2500
FAX：03-5819-2055　E-mail：helpdesk@igus.co.jp　ホームページ：www.igus.co.jp