現場女子・現場男子

製造現場で機械や設備を操る真剣なまなざし。いきいきとした瞳は魅力的だ。製造業の現場では、もはや3K（きつい・汚い・危険）というイメージからかけ離れている所が多い。とはいえ、かつての先入観がまだ残り、中小製造業では若い労働力の確保に悩んでいる。しかし最近は「モノづくりを担い、自分の技術を高めたい」と考える若者が増えている。いくら時代が進んでも、人から人へ技術が継承され、その技術が社会をつなぐという原点は常に現場にあるのではないだろうか。製造現場で意欲に燃える“若い力”にスポットを当てる。

三和テスコ

平見 泉さん

仕事と育児両立させて

三和テスコの製造部に所属する平見泉さんは、部材を接合する溶接の仕事に従事して9年になる。

保育士の資格を取得し短大卒業後、一度は保育園に就職したが「幼い頃から工作が大好きでモノづくりの仕事がしたい」という思いが強かった。職業訓練校で6カ月間の金属加工の講習会があることを知り、参加したことが溶接工になる第一歩になった。

同社は大型で厚板などの溶接を得意とするが、平見さんは主に、根気のいる細かく精密な溶接を多くこなす。

「材質や形状もいろいろあるが自分が溶接した製品がきれいで上手にできあがり、形になっていくことに大きなやりがいを感じている」と話す。

特別ボイラ溶接士の資格を取得しているが、将来の夢は溶接管理技術者の資格を取得すること。「発電プラントで仕事をする夫と一緒に働く機会があればいいな」と話す。「4歳になる娘に母親の仕事はかっこいいと思ってもらいたい」と続ける。

仕事と育児の両立だが「家族と会社の理解があってこそ」と謙虚に語る。

「溶接士は21名いるが女性の溶接士は彼女のみ。わが社では男性社員は大型の溶接をやりたがる傾向にあるが、細かい溶接案件を進んでこなす平見さんはなくてはならない存在」（村本修専務）という。趣味は料理や裁縫。

【社名】三和テスコ
【所在地】高松市
【所属】製造部
【年齢】34歳
【入社歴】9年

光陽産業

田村 こころさん

先輩に付き営業も勉強

広島大学教育学部3年時までは教師になるつもりだった。ニュージーランド留学をきっかけに海外に興味がわき、「海外進出の計画がある中小企業に就職したい」と考えるようになり、光陽産業に入社した。

最初の3カ月の現場実習で仕事の流れを学んだ。社内でタイ進出を検討する中、すでに2回現地入りし、現地の日本貿易振興機構（ジェトロ）スタッフらとやりとりを重ねてきた。帰国後、出張報告を受けた来山尊社長は「緻密なレポート」と出来栄えの高さを評価する。

海外展開に係わりながら、先輩社員に付いて営業も勉強中。工作機械や自動車部品、金型メーカーなど、広島県や岡山県の金属加工にかかわる企業を回っている。

田村さんは「熱処理加工は種類も多く、顧客からの要望も多岐にわたる。現場にうまく伝えられないと完璧な製品に仕上がらない」ことを日々実感している。熱処理関連のことについて、ひとつでも多く習得したいとの思いから、周囲の先輩社員にいろいろなことを聞きながら吸収する毎日だ。

週末はなるべく実家のある広島市内に帰るようにしている。友達に会ったり、広島カープの試合を観戦する。応援しているのは一岡竜司投手。

留学で覚えた英語も劣化させないため、英会話教室のボランティアにも参加している。社内での英会話研修の事務局も担う。教育学部出身者らしく、みんなで学びの場を共有したいとの思いは今なお健在だ。

【社名】光陽産業
【所在地】広島県福山市
【所属】製造部熱錬営業課
【年齢】24歳
【入社歴】1年

谷口金属熱処理工業所

越智 唯さん

地域活性化にも奮闘中

越智さんの所属は総務部だが、一般的な総務部のイメージと異なり、業務は各種伝票発行はもとより、熱処理の外注先手配まで多岐にわたる。展示会では、打ち合わせなど出展準備から当日の来場者対応までこなす。

外注を手配する際は、熱処理する部材や手法に応じて数社ある外注先を「迷ったときは相談するが、基本的には自分で判断する」という。展示会では積極的に会社をPRし、仕入れた情報を社内に正確に伝える。芦高知弘総務課長は「見た目はおとなしいが、芯はしっかりしている」と評価。社外活動にも力を入れており、地元西条市のゆるキャラ誕生に向けて活動する団体の代表も。キャラクター案を募集し、14年11月の西条市合併10周年に合わせて発表する計画で、地域活性化を目指して奮闘中。谷口裕久社長は「社員からこういう人材が出てきてうれしい」と話す。

同社の技術は航空・輸送機産業やベアリング、耐震構造物など幅広い分野で採用。越智さんは「関わった仕事を見かけたり、ニュースで取り上げられたりするとうれしい」と、笑顔。

【社名】谷口金属熱処理工業所
【所在地】愛媛県西条市
【所属】総務部
【年齢】21歳
【入社歴】4年目

タステム・

尾﨑 慎二さん

スキルアップ狙う毎日

尾﨑さんが担当するのは、造船所向けクレーン運転室の溶接や組み立て。「より短時間で組み立てができる工程を考えてそれが実現したときや、完成品が出荷される時にやりがいを感じる」と充実感を口にする。

特に組立工程では「常に前回より早くできる方法がないか」を念頭に仕事に取り組んでいる。幸いにも同社には経験豊富な職人が多く、組み立て手順やクレーンのつり方など学ぶところが多い。こうした先輩にアドバイスを求めることも多く、「周りの先輩方に恵まれている」と感謝する。一方、会社からは「受け継がれてきたノウハウを吸収し、次代へつなげていく重要な役割を担っている」（曽我部智宏企画部事務局長）と期待も大きい。

過去には作業に入った現場の安全試験に一人だけ落ちてしまった苦い経験を持つ。「あの時の悔しい思いをきっかけに、仕事に前向きに取り組めるようになった」と当時を振り返る。今後は「ステンレス溶接の資格を取りたい」と、さらなるスキルアップに取り組んでいく。

【社名】タステム・
【所在地】愛媛県新居浜市
【所属】製造課
【年齢】26歳
【入社歴】3年目

栄光工業

高橋 さちさん

モノづくり 楽しさ実感

「工業高校出身で、モノ作り現場で仕事がしたかった」という高橋さんは、他業種から転職して同社に入社。入社以来、産業機械の部品となる鉄やステンレス薄板の曲げ加工を担当する。

プレスブレーキを使って曲げ加工を行うが、部材は曲げると伸びるため「コンマ何ミリの単位で伸びを計算する必要がある」と難しさを口にするが、最近では「図面を見れば分かるようになってきた」と自らの成長を感じている様子。何回も曲げ加工を行う複雑な部品もあるが「曲げる順番や伸びなどがイメージ通りにいった時はうれしい」と、モノづくりの楽しさを実感している。

時には大きな部材を扱うこともあるが「重たくて手に負えない時は、周りの男性に頼めばいい」と笑う。一方、女性ならではの気配りで「精密な加工も細部まで配慮が行き届いており、安心して任すことができる」（山本悟司係長）と信頼も厚い。

休日はミシンを使った洋裁に没頭する。繊細で集中力が必要なため「少しは仕事に生かされているかも」と笑う。

【社名】栄光工業
【所在地】高知県南国市
【所属】第二工場板金事業部
【年齢】36歳
【入社歴】3年目

NEXT ―人をつなぐ―　中国・四国地域特集

精度と速度を極め、お客様の満足度を高めます！

低コスト・短納期競争に勝ちぬくために作業効率と高精度加工を実現しました。

両頭フライス盤シリーズ

WHSミニシリーズ
加工サイズ：角5～200㎜
（最小加工幅：3㎜）
WHS-200NCR

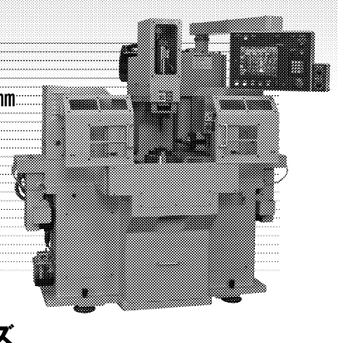

WH310NCシリーズ
加工サイズ：幅10～370㎜　長さ2200㎜

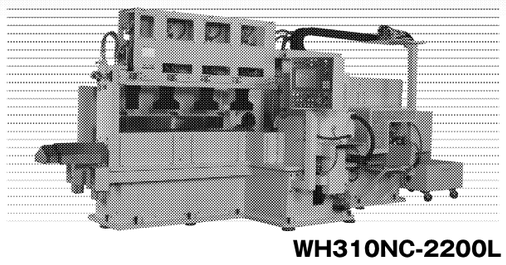

WH310NC-2200L

WHS530NCRシリーズ
加工サイズ：幅10～530㎜　長さ530㎜

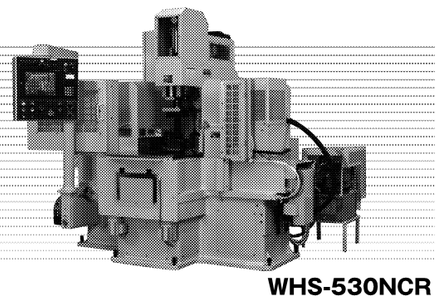

WHS-530NCR

新発売 WH300A シリーズ
加工サイズ：角20～320㎜

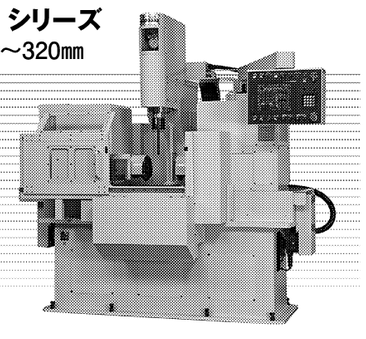

WH300A-160

●工作機械のメンテナンス修理請け負います　●あらゆる工作機械を匠の技でレトロフィット

株式会社和田機械
〒780-0001 高知市久礼野249-1　TEL 088(846)4848　FAX 088(846)4849
URL　http://www.wadakikai.com/

HIROGAS

思いは、変わりません。

揺れる一点の炎を、一枚の青葉に。
それは地球からの いのちの贈りもの。
変わることで見えてくる、変わらない私たちの思い。
新しい世代の これからを見つめて。
変わらず、この街と。

広島ガス株式会社
本社 広島市南区皆実町2丁目7-1 〒734 8555　TEL 082.251.2151(代表)
www.hiroshima-gas.co.jp