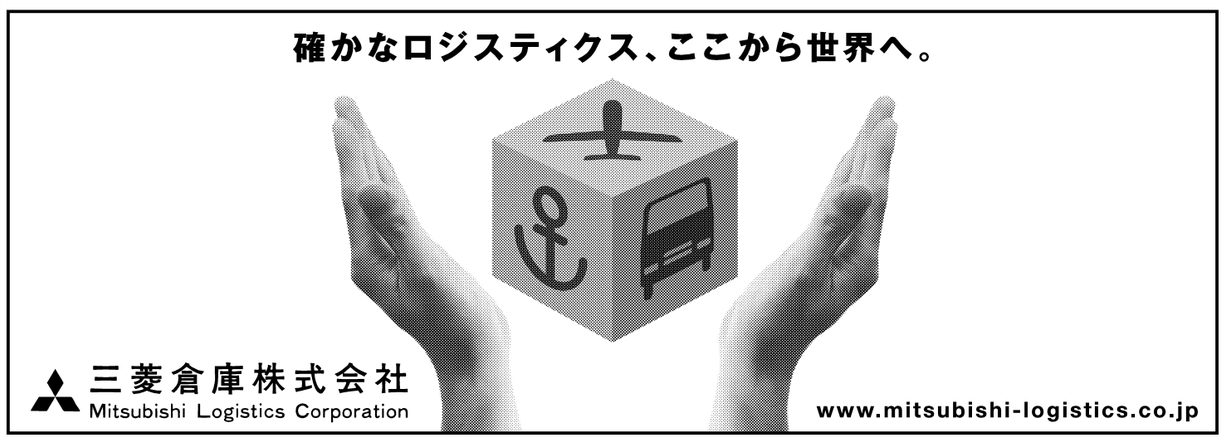

中国ビジネス

ハイレベルの成長続く

中国では3月5日から、日本の国会に相当する全国人民代表大会（全人代）の第12期第2回会議が開催された。13年3月に開催された第1回会議で指導部は交代。習近平国家主席、李克強首相の「習・李体制」体制となって1年が経過している。新体制が目標としていた13年の実質経済成長率は12年と同様の7・5％前後。その数字はクリアすることができた。経済成長のスピードは鈍化しているが、中国の経済成長はいまだにハイレベルの成長が続いているといえる。

13年GDP 56兆8845億人民元
成長率7.7％ 目標達成

中国は13年から習近平国家主席、李克強首相が就任。指導部が「胡・温体制」から「習・李体制」になって1年が経過した。1月21日、中国国家統計局は13年の実質経済成長率を発表。国内総生産（GDP）は56兆8845億人民元（約895兆円）で、成長率は2年連続で8％を割る7・7％、しかし、中国の新指導部が目標としていた「7・5％前後」という数値は達成している。

その内訳は第1次産業が前年比4・0％増の5兆6957億人民元、第2次産業が同7・8％増の24兆9684億人民元、第3次産業が同8・3％増の26兆2204億人民元となっている。

中国でのモノづくり、中国でのビジネスは大きく変化した。第1次産業が13年のGDPに占める割合は10％、第2次産業が43・9％、第3次産業は46・1％となっている。また13年の工業生産では自動車製造業が14・9％、コンピューター・通信そのほかの電子設備製造業が11・3％、電気機械・器材製造業が10・9％、またハイテク製造業が11・8％と、いずれも二ケタ成長だ。中国のモノづくり力が向上してきていることがみえてくる。

いかに作っていかに売るか
ターゲット、内陸部中間層に

中国での労働コストは上昇し続けている。上海市が定めた13年の同市における最低賃金基準は月額1620人民元（約27540円）。12年が月額1450元であったことから、1年で10％以上の賃上げとなっている。03年の月額570元からみると10年間で3倍近くまで上昇したことになる。

最低賃金の上昇は上海市のみならず、北京市、天津市、広東省、江蘇省、四川省など、中国各地に広がっている。こうした状況を背景に中間層が増加してきたことから、中国ビジネスは「いかに作るか」から「いかに売るか」へと変わってきた。

また、ターゲットとする消費者もこれまでの北京、上海、沿岸部の大都市富裕層から、内陸部の中間層まで拡大していく流れにある。

そこでカギを握るのがビジネスパートナー選び。中でもロジスティクスパートナーは重要だ。グローバルサプライチェーンに組み込まれた中国での物流は日本からの国際貨物輸送、中国保税地区内における倉庫保管や荷役、流通加工、梱包、中国国内での貨物輸送、さらには中国からほかのアジア諸国への国際貨物運送、あるいはその逆のアジア諸国から中国への国際貨物輸送など、多様化している。そこでは日本と同等の安全、迅速な高品質の物流トータルサービス、トータルソリューションが必要になってきている。

日系物流企業が提供しているサービス品質は高く、中国に進出した多くの日系企業から高い評価を得ている。時間に正確であることはいうまでもなく、履歴を追うことができるほか、万が一のときの補償体制も万全だ。加えて、細かいところでも融通がきくという点も好評を得ている。中国進出企業が日系ロジスティクス企業をパートナーとして、得ることができるメリットは多い。

日本でしか作ることができないもの、あるいは日本ならではの高付加価値製品、高品質サービスを提供できる日本企業にとっては中国でのビジネスにはまだチャンスがあるといえるだろう。

有力企業の製品・技術〈順不同〉

安田倉庫

安田倉庫は顧客の「サプライチェーンを支える優れた物流企業」を目指し、中国をはじめ、ベトナム、インドネシアなどアジア域内における物流サービスの強化・拡大を進めている。

ハンガーコンテナを利用したアパレル輸送、大型機械設備輸送、三国間輸送などの多彩な国際輸送サービスを提供するほか、上海市内に複数の倉庫拠点を構え、中国国内物流に注力するなど、顧客のあらゆるニーズに応えていく。

住友倉庫

住友倉庫は沿岸部を中心とした中国各地で事業を拡大。物流園区を利用した非居住者在庫やバイヤーズコンソリデーション（買い付け物流）業務を推進する一方、中国国内物流にも力を注ぐ。

特に上海ではグループ全体での倉庫所管面積約6万5000平方㍍に加え、2014年度中に上海錦江住倉国際物流の約3万9000平方㍍の倉庫が稼働する予定。保管能力は10万平方㍍を超える規模となる見通しである。今後も旺盛な物流需要にきめ細かく対応し、さらなる展開を目指していく。

三菱倉庫

三菱倉庫は成長が望める米国、中国、東南アジアなどを中心に、同社グループの強みを生かした国内外一体のロジスティクス事業の展開を加速中。中国では医薬品の取り扱いが増加するなど、同社サービスへの需要が高まっている。より一層の事業拡大を図るため、同社は100％出資で上海に、投資活動が主な事業の会社を設立。複数ある既存現地法人を統括している。すでに4万平方㍍の倉庫を所有する会社の全株式も取得。同社グループが中国で運営する倉庫の面積は20万平方㍍となった。

大阪ウエルディング工業

大阪ウエルディング工業は中国・山東省において同地の東営経済開発区管理委員会と協力して進めていた日本の中小企業向け工業団地「第一日本工業団地」への誘致活動を再開する。

同社は中国に進出し三つの独資子会社を立ち上げた経験を生かし、中国進出を検討する企業のサポートを続けている。日中間の情勢から進出募集を控えてきたが、現地からの要請もあり再開に踏み切った。将来的には進出企業間で協力し、市場として成長した中国、そして世界に向けた日本ブランド発信に役立てる。

三井倉庫

三井倉庫は1世紀にわたって陸・海・空の一貫した物流サービス体制を構築し、倉庫業から総合物流業者へ発展。1972年には香港を足がかりに海外進出し、日系物流企業としては早くから中国に現地法人を設立している。

中国と日本を結ぶコンテナシャトル便や、商流・物流・金流の機能を備えた中国における通販支援サービスなどサービスメニューも豊富である。

法円坂法律事務所

法円坂法律事務所は中国・大連の事務所を拠点に、15カ所所以上の法律事務所のネットワークを生かして中国での会社設立や現地での法律相談、中国企業との取引、ビザ問題などについて適切にアドバイスする。大連事務所（大連代表処）は中国東北部で最初に正式認可された日本の法律事務所。電子メールでの随時コンサルタント、日本人弁護士による面接相談、提携の中国律師事務所との合同相談などのサービス体勢をとっている。

伊勢鋼材

伊勢鋼材は鋳造、鍛造、切削加工などさまざまな技術を駆使し、ニーズに沿った各種バルブや継ぎ手、その他OEM部品を多数製造。その品質と安全性は多くのユーザーから厚い信頼を得ている。中国・大連工場でロストワックス成形設備を用い、さまざまな産業用精密鋳造部品製造を行っている。大連工場は設計・製造、仕上げまで一貫生産できるのが特徴で、複雑形状を可能にするロストワックス精密鋳造を生かし、さらなる拡販に挑む。

法円坂法律事務所
弁護士　尾田喜代隆
弁護士　稲田堅太郎
弁護士　中島宏治
弁護士　高橋昌子
弁護士　松山純子
社会保険労務士　鈴木威信
〒540-0011
大阪市中央区農人橋二―一―三〇
谷町八木ビル九階
TEL 〇六（六九四四）一二七一（代）
FAX 〇六（六九四六）八七四九
E-mail:info@hoenzaka-law.gr.jp

大連日本法律事務所
（日本法円坂律師事務所大連代表処）
首席代表弁護士　中島宏治
〒116001
大連市中山区中山広場四号
大連賓館三一一号室（旧ヤマトホテル）
TEL +八六（四一一）八二六三〇二一一
FAX +八六（四一一）八二八三四一一

溶射で日本再生　海外向け重要機械部品！！　長寿命化でメンテ延長！！
溶射技術・機械加工・中国工場生産・日本工場生産
大阪の元気！ ものづくり企業2012　優良企業賞受賞
溶射部品の製造販売　素材から完成品まで
営業品目　溶射コーティングは、耐摩耗、耐熱、耐食の皮膜で、部品を長持ちさせる技術です。（皮膜：超硬合金・セラミックス・Niまたは、Co基合金・金属）

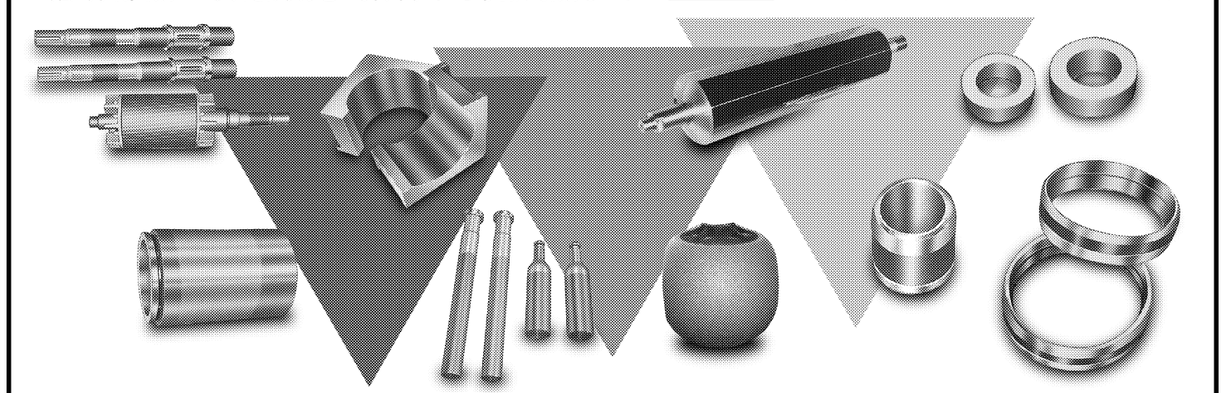

東営出石国際貿易公司「中国進出！！ 相談はクリック」　http://china-go.osakawel.co.jp/
工作機械および工具類、溶射部品販売　取り扱い　出石との合弁会社を設立。
現地企業のニーズをより良いサポート出来る体制を確立。
大阪ウェルディング工業株式会社
本　社　〒567-0001　大阪府茨木市安威2−20−11
関東工場　〒332-0003　埼玉県川口市東領家5−6−6
滋賀工場　〒528-0052　滋賀県甲賀市水口町宇川1426−10（宇川工業団地）
TEL.0748-62-3771～2　FAX.0748-62-8417
http://www.osakawel.co.jp
東営田島金属表面改質有限公司
独資工場　中國山東省東営市経済開発区東七路東運河路南
TEL.001-010-86-546-7760607　FAX.001-010-86-546-7760608
上海田島熱噴涂有限公司
独資工場　〒201804　中國上海市嘉定区安亭鎮黄渡羅家村340　TEL.021-59597488
E-mail：owstowst@online.sh.cn　FAX.021-59597488
http://www.shanghai-tiandao.cn/
上海田島環保設備有限公司
独資工場　中國上海市嘉定区安亭鎮黄渡春帰路229号1棟
総経理　秋月康秀　携帯：日本から　010-86-135-6405-0845
東営出石国際貿易公司
合弁会社　中國山東省東営市経済開発区東七路東運河路南
TEL.001-010-86-546-7760607　FAX.001-010-86-546-7760608

「ロストワックス鋳造製品」「鍛造品」「ステンレス加工品」で、お困りではありませんか？

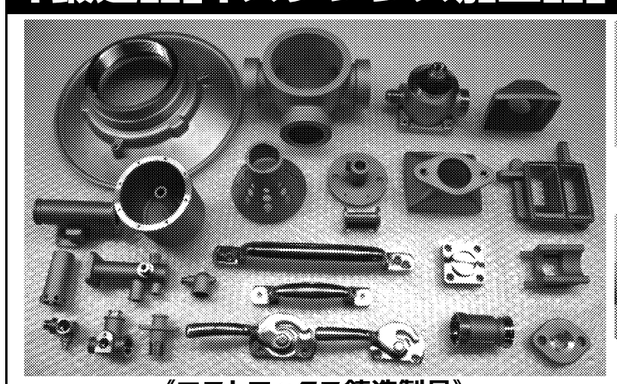

《ロストワックス鋳造製品》

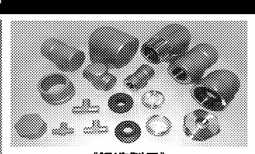

《鍛造製品》
OEM部品から汎用継手まで、お客様のご要望にお応えします。

《携帯成分分析機》
調達する金属に関しては、成分の受入検査実施!!

◎中国・大連に、100％独資工場あり！ ロストワックス製法による精密鋳造から機械加工まで一貫生産!!
◎大手各社様（計測器メーカー様、自動車メーカー様、水道配管メーカー様他）への納入・生産実績多数！
◎小ロット・多品種への即時対応が可能！
◎お客様のご要望に応じた、ステンレス各鋼種への対応も可能！

設計～完成まで、トータルプロデュース！
各種、お客様のニーズに全力でお応えします！
※その他、ステンレス鋼材（大同特殊鋼正規代理店）や機械加工による切削部品も取り扱っております。
ISE　伊勢鋼材株式会社
お気軽に、ご相談下さい！
100％独資 中国工場　伊勢精密金属（大連）有限公司
本社　大阪府大阪市淀川区田川北1−3−16
〒532-0021　TEL(06)6301-3651 FAX(06)6308-0606
八尾営業所　大阪府八尾市志紀町南2−48
〒581-0033　TEL(072)948-6022 FAX(072)948-0397
E-mail:info@isekk.co.jp　URL:http://www.isekk.co.jp