TGW 世界をリードする日本の工作機械と共に!!

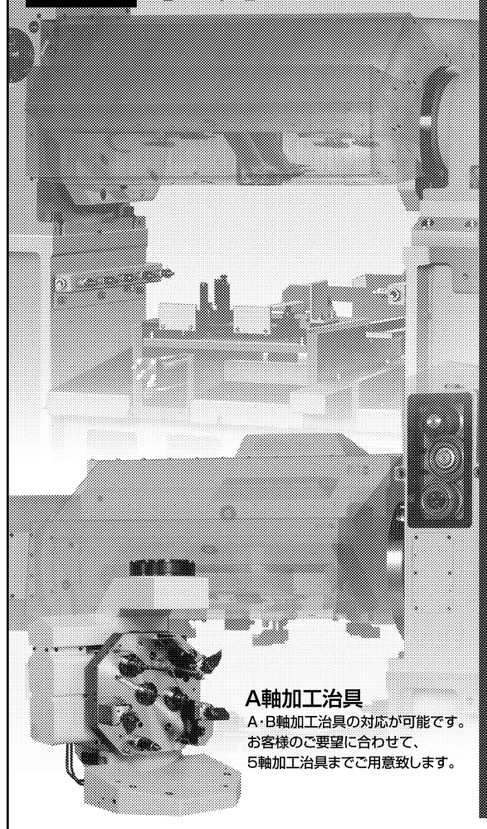

A軸加工治具
A・B軸加工治具の対応が可能です。
お客様のご要望に合わせて、
5軸加工治具までご用意致します。

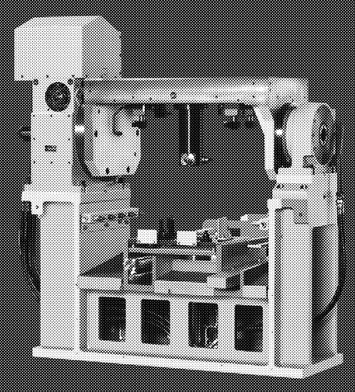

4軸加工用治具
（A軸任意複合加工）
特長 ●A軸（4軸任意複合加工）
●トレー（ワーク）搬入搬出装置付
●ワークリフトアップ装置付
●インデックス&サポート（ロータリ軸仕様）
仕様 ●ワーク油圧クランプ式（3ケ所）
●内張（芯出し）油圧可動式
●位置決め回転方向（1ケ所）
●基準パット面エアーブロー付
●基準面着座確認エアー0'

5軸加工用治具
（任意複合加工）
特長 ●A・B軸（5軸任意複合加工）
●トレー（ワーク）搬入搬出装置付
●ワークリフトアップ装置付
●インデックス&サポート（ロータリ軸仕様）
仕様 ●ワーク油圧クランプ方式（3ケ所）
●基準パット面エアーブロー付
●基準ピン（2ケ所）
●基準面着座確認エアー0'

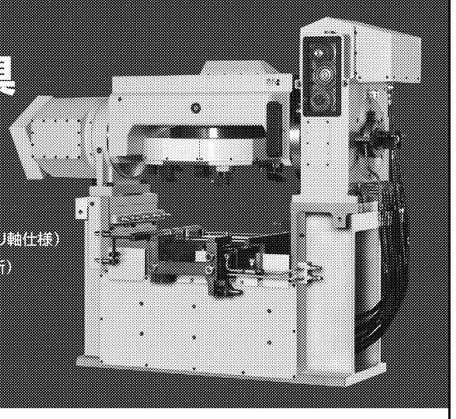

創業89年の精密測定機器・治具専門メーカー
Tôa Seiki 東亜精機工業株式会社
□本社・工場／大阪市東成区中道1-5-8
TEL:06-6972-2431㈹ FAX:06-6976-6960
□城東工場／大阪市城東区東中浜2-13-28
TEL:06-6969-2431 FAX:06-6969-0612
(タイ子会社)TÔA PRECISION MACHINERY (THAILAND) CO., LTD.
9/83 MOO 5 PHAHOLYOTIN ROAD,KLONG 1, KLONG LUANG,PATUMTHANI 12120, THAILAND TEL:66(0)2-902-2679 FAX:66(0)2-516-1183
www.toaseiki.co.jp／mail：info@toaseiki.co.jp

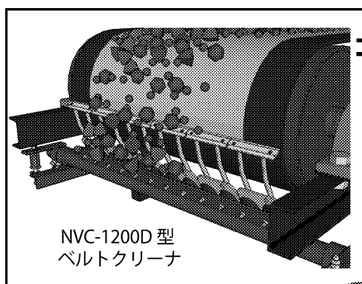

NVC-1200D 型
ベルトクリーナ

コンベヤベルトのクリーニングなら 株式会社 野田テック
科学技術庁長官賞受賞
設備が長持ち
安全・省力化
運搬物のロス減

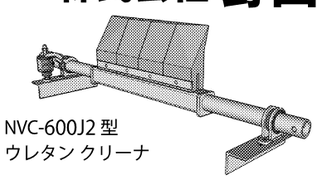

NVC-600J2 型
ウレタン クリーナ

ISO9001:2008 認証取得 登録番号 07786
NODATEC
nodatec@nodatec.co.jp
http://www.nodatec.co.jp
本社 〒564-0044 大阪府吹田市南金田2丁目16-14 Tel 06-6385-6141 Fax 06-6385-6845
東京営業所 〒132-0034 東京都江戸川区平井4-9-12-201 Tel 03-5628-3757 Fax 03-5628-3758
岡山営業所 〒708-0343 岡山県苫田郡鏡野町河本490-1 Tel 0868-54-3529 Fax 0868-54-2298
福岡営業所 〒803-0818 福岡県北九州市小倉北区堅町2-1-9 Tel 093-562-6608 Fax 093-562-6607
岡山工場 〒708-0343 岡山県苫田郡鏡野町河本490-1 Tel 0868-54-3565 Fax 0868-54-2298

冷間圧造ならまかしてや！

削り出すより
潰しが効きまっせ！
第二回全日本製造業コマ大戦 地方予選（G2）
近畿予選 京都場所 優勝（2012.12.15）
MATSUDA
マツダ株式会社
〒536-0017 大阪市城東区新喜多東2-4-19
TEL:06-6968-4981 FAX:06-6968-4932
◆さらに詳しい情報は
大阪の冷間圧造 検索

レーザー加工、YAG溶接、機械加工、
試作品から量産品まで
株式会社 東和製作所
代表取締役 曽賀 毅
〒561-0845 大阪府豊中市利倉2ー12ー27
TEL06(6862)3545 FAX06(6862)2167

復権！モノづくり大阪

創造社

創造社は定量排出機やコンベヤーなどの搬送装置、水関連機器などの設計から製作、据え付けまで行っている。

特に、他社が手掛けていない特殊製品の開発設計を得意とし、ユーザーの要求に対応した、上下水用機器、粉体機器、集じん装置などを開発設計、製作してきた。省エネルギー、耐久性、操作性、デザイン、低価格を考慮した製品の開発を追求し、長年培ってきた経験と技術力で今後も多様化する産業界のニーズに対応していく。

マツダ

マツダの冷間圧造は金属圧縮による塑性加工技術。加工時間が短く材料ロスも少なく量産に向く。同社は2008年、複合加工機などの切削設備を導入し外注で1カ月以上かかる金型製造を約3分の1に縮めるなど即応体制も確立。設備を生かした試作も請け負う。

また、自動車部品の異形精密パーツ製造で試作から製品化まで担当したのをきっかけに試作―量産までの一括受注も狙う。さらに実績をもとに、量産化に伴う諸問題解決法・工程短縮・コスト低域への提案も積極的に行っている。

富永工作所

富永工作所のアルミ合金や銅合金の専用面取り機「エコスカット」は、手動での面取りやバリ取り作業の効率化を実現した。50ミリ×50ミリ×20ミリ以内サイズに機械加工された部品の面取りなら約30秒でできる。加工対象物をセットし、専用レバーを前に倒すと連動した切削刃が直進移動して面取りする。

電気や油圧などの動力源は使わない。環境にやさしく持ち運びにも便利だ。本体寸法は縦250ミリ×横320ミリ×高さ330ミリ以内、重量10キログラム。顧客の要望に応え薄物専用機も独自開発した。

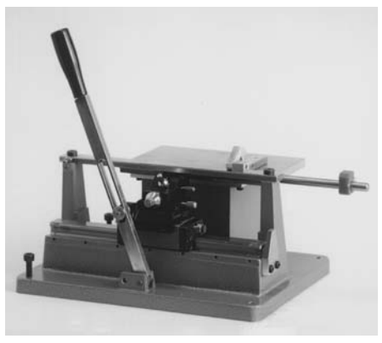

アメリカンテント

伸縮式、移動式、開閉式などさまざまな産業用テントを取扱うアメリカンテント。中でも人気商品の移動式テント「弁慶」を利用した新提案が注目を集めている。大型テントの特徴である広い屋根を活用し、ソーラーパネルの設置が可能に。もちろんテントは従来通り錆びない素材を使用。丈夫なテント、広いスペース、さらに太陽光発電でエコにもなり、「一石二鳥にも三鳥にもなる」（同社）という。

また、新たに物流業界に適したテントを登場させた。形状は五角形の移動式固定テントで、五方からの車の納入を可能にし、集荷作業の効率化を実現した。

山本水圧工業所

山本水圧工業所は、ハイドロフォーミングマシン、CNCパイプベンダーおよび耐圧試験機のトップメーカー。創業以来培った「環境にやさしい高水圧を活かした技術」で、高水圧発生装置など油水圧応用装置を、国内外の多様な分野において多数のユーザーへ納入している。

省力化、高品質化、安全性向上など顧客の悩みとニーズに応える「問題解決型」技術で高品質な装置やラインソリューションを提案。ワンストップの利便性と高度な設計技術で、高い顧客満足と信頼関係を築いている。

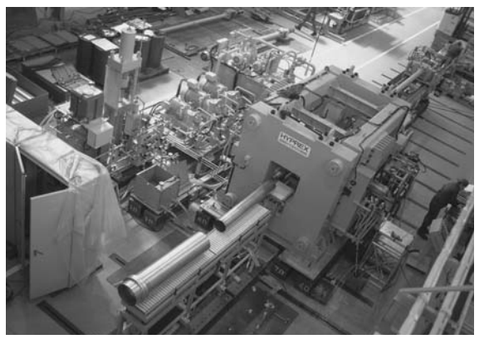

野田テック

野田テックはベルトコンベヤーの清掃装置「ベルトクリーナ」の研究開発、製造販売のパイオニア。創業当初から40年以上同製品に携わっている。

ベルト表面に付着した運搬物を超硬合金チップやウレタンブレードなどでかき取り清掃する同製品は、設備の長寿命化や安全運転には欠かせない。

同社では、コンベヤーの形状やベルト形態、運搬物の種類や状態に合わせた豊富な材質を備えてユーザーニーズに対応。設置後のサポート体制も万全を期し信頼を得ている。

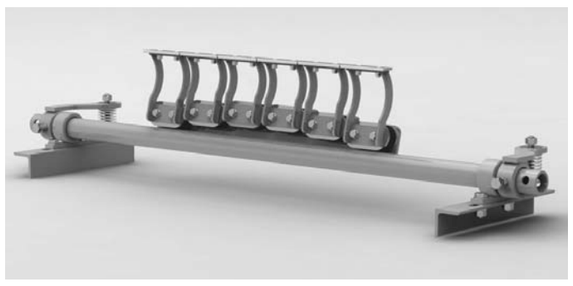

ステンめっき
材質をステンレスから鉄に変えてコストダウン実現

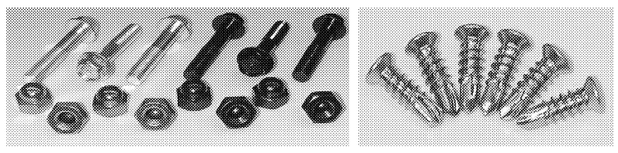

ZECコート
亜鉛めっき耐食性向上処理

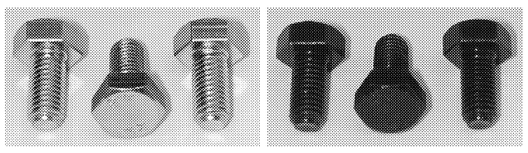

無排水亜鉛めっき処理システム

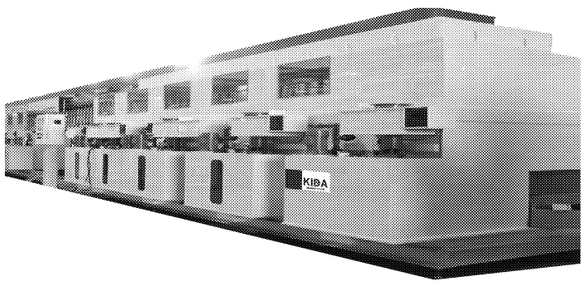

排水ゼロを実現！
設置場所を選びません！
めっき経験・技術者不要！

自動車部品、電子部品、建材など現在アウトソースしている
製造メーカー様に朗報！
内製化でコストダウン、リードタイム短縮が可能です！

KIDA
木田精工株式会社
KIDASEIKO CO., LTD.
http://www.kidaseiko.co.jp/
〒579-8025 大阪府東大阪市宝町13-26
TEL 072-982-4636 FAX 072-982-4637
E-mail：info@kidaseiko.co.jp

～明和金属株式会社からのお知らせ!!～
高級アルミドアー用
換気ガラリ
きれいな空気で健康に
自然の風で省エネ！
当社だけ！
当社のアルミ製品は自社工場にて
完璧にアルマイト処理しています
ミクロン単位まで仕上げます！
短納期
学校、病院
マンション
一般住宅など
正確
迅速
丁寧

三田工場（兵庫県）

当社は今年、設立35周年を迎えます
明和金属株式会社
当社の製品は完璧なアルマイト処理をしています
ISO9001 認証取得
【営業品目】高級アルミガラリ、アルミガラス枠、建築金物・サッシ関連金物、アルミドアー、特殊製品加工など
[本社] 〒561-0891 大阪府豊中市走井2丁目14番12号 TEL06-6844-0601 FAX06-6844-0689
[三田工場] 〒669-1401 兵庫県三田市小柿字筋向1454番5号 TEL0795-69-1567 FAX0795-69-1668
アルマイト・ガラリのお問い合わせは…TEL06-6844-1689