SHIMA
小型から大型までOEM生産いたします。
何でもお気軽にご相談下さい。
ギア減速機・ウォーム減速機
石川ブランド認定製品
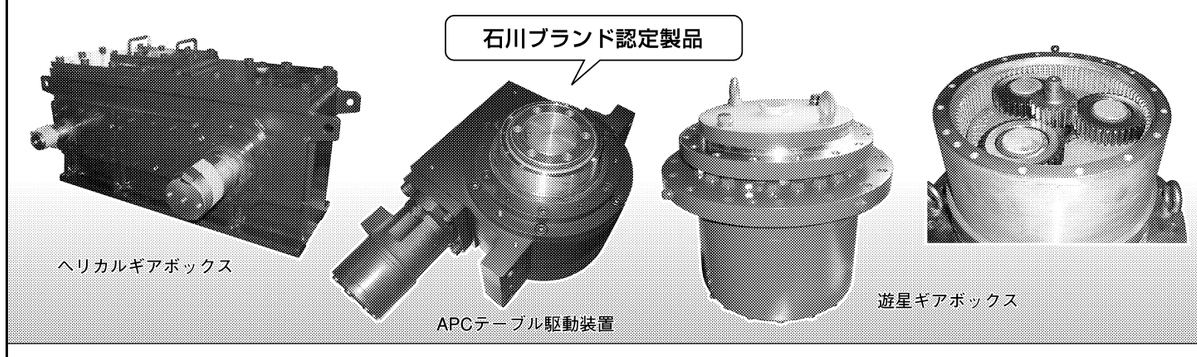

新工場で充実した設備による社内一貫生産、万全な品質保証体制
株式会社 島製作所　〒929-0427 石川県河北郡津幡町字富田191番15
TEL 076-288-4811㈹　FAX 076-288-4878
http://shima-seisakusho.com/　E-mail : y.shima@shima3s-net.com

SIGMA GIKEN
イメージをカタチに。
フットワークのある技術でお応えします。
SG-P1series
平行軸 0.1kW～3.7kW
平行軸（小フランジ）0.1kW～1.5kW
NEW
特殊減速機

SKV減速機（ブラシレスモータ用）0.1kW～0.75kW
直交軸 0.1kW～1.5kW
NEW
シグマー技研株式会社
www.sigma-giken.co.jp
本社工場　〒511-0252 三重県員弁郡東員町瀬古泉1611
TEL0594-76-7611　FAX0594-76-6081
●減速機納期・価格に関するお問い合わせ番号
TEL0594-76-1231　FAX0594-76-1235
●減速機技術的なお問い合わせ番号
TEL0594-76-7744　FAX0594-76-1235

変・減速機

有力企業の製品&技術①

日立ニコトランスミッション

日立ニコトランスミッションは豊富な技術蓄積をベースに新たな価値と可能性を提案し、さらなる高機能化を追求した次世代変速機を創造する動力伝達装置の専門メーカー。

歯車増減速機に湿式多板クラッチ・トルクコンバーター・流体継ぎ手などを組み合わせ、無段階変速制御、一定速度制御、制動制御、微速制御、ON・OFF制御などを可能にする高付加価値変速装置を提供している。

そのシンボルとして開発した鉄道車両用ハイブリッドアクティブシフト変速機は「地球環境に優しい世界初パラレル式ハイブリッド気動車」のコア技術である。「安全性・信頼性」を全てに優先させる不動の理念とともに、今後も車両用、設備機械用、船舶用など公共性の高い製品を社会に提供していく。

長谷川鉄工所

長谷川鉄工所は国内で「はせがわ減速機」、海外では「HASE GEAR」ブランドで広く知られている減速機の有力メーカー。

「JGMA規格」準拠のユニバーサルタイプ「BHシリーズ」は、中実軸はもちろん中空軸タイプも標準化され、「AC」「DC」あるいは「サーボ」モーターやクラッチ・ブレーキ、変減速機などの組み合わせで用途対応が可能。

またアルミダイカストやエンジニアリングプラスチックを採用し、超小型・軽量化した「Pシリーズ」「MRシリーズ」など、多機種にわたり量産品から特注品まで幅広く採用され、好評を得ている。早くから電子カタログとホームページを充実している。短納期をモットーにさらに積極的な営業開発を進めている。

神鋼造機

神鋼造機は試験機製品、動力伝達装置（遊星減速機）、エネルギーシステムを開発・製造・販売する総合機械メーカー。一般産業分野の幅広いニーズに対応する。動力伝達装置では土木・建設向け50－500㌧級クレーン用油圧駆動ウインチの納入実績が多い。また、得意の湿式クラッチと遊星減速機を組み合わせた減速機は高い耐久性と安定性を誇る。両製品とも全世界で活躍する。

産業向けでは台車用サーボモーター駆動走行減速機をはじめ、湿式クラッチの定トルク性を利用したシールドマシン用カッター駆動減速機など幅広く採用されている。また、創業以来の歴史を持つ試験機製品は自動車向け歯車試験機などのニーズに対応してきた。今後は鉄道や航空機分野への各種試験機の展開を図り、環境対応や安全への技術を支えていく。

アムテック

アムテックは歯車設計ソフトウエアを開発している。100％自社開発で、自動車、鉄鋼、産業機械、精密機械、電子機器などの分野で使用され、多くの実績と高い信頼を得ている。

各ソフトウエアでは歯車の強度設計、歯形設計検査、金型、工具、歯形応力解析など広範囲に網羅している。また同社では、歯車のほかに機械要素、干渉解析などのプログラム開発も請け負っている。

生産用ソフト「involute ASM」や、設計・開発用ソフト「CT－FEM－ASM」などは、材料や熱処理方法を変えずに、負荷容量を従来比で最大5割高めた歯車を設計できる。また、バージョンアップ版「involute Σiii」も発売中。

「カタログ（Vol・15）」希望者はホームページからメールで請求可能だ。

住友重機械工業／住友重機械ギヤモータ

住友重機械工業と住友重機械ギヤモータは、2015年4月から日本において実施される効率規制に適合するトップランナーモーターに対応した「プレミアム効率（IE3）ギヤモータ」を製品化する。

サイクロ減速機などのギアモータ製品のうち、0・75㌔－11㌔㍗で対応を開始し、順次全製品にラインアップを拡大する予定である。

同社はこれまでも「高効率（IE2）ギヤモータ」を積極的にラインアップしてきたが、今後日本のみならず世界各国・地域で実施されるプレミアム効率（IE3）規制にも早期に対応できるよう、開発・製品化を行っている。

ナブテスコ

ナブテスコが製造販売する精密減速機RVは、産業用ロボットの緻密な動作を実現する。高精度・高剛性でありながら小型・軽量であることが評価され、1985年に誕生以来、世界中の産業用ロボットメーカーに採用されている。また同社は産業用ロボット以外の産業機械分野での需要も急増しており、その分野に適した精密制御用ギアヘッド「RD2 SERIES」を開発した。

RD2はグリース封入タイプの密閉構造とし、各種サーボモーターの簡易取り付けも実現。さらに入力バリエーションもストレート・直交・プーリーの3種類をラインアップ。顧客の設計自由度が飛躍的に向上、また製造工程における工数削減にも貢献できる。今後も顧客のニーズを取り込み、世界中の「うごかす、とめる」を支える。

富士変速機

富士変速機は2015年の国内のモーター効率規制施行に伴い、トップランナー基準（IE3相当）対応ギヤードモーターを14年4月以降に受注開始する予定。平行軸VXタイプは出力0・75㌔㍗－7・5㌔㍗、減速比3分－1200分の1。直交軸VCタイプは出力0・75㌔㍗－2・2㌔㍗、減速比7分－240分の1までをラインアップ。標準ギヤードモーターと取り付け寸法が同一で切り替えやすいのが特長。同VXタイプ0・1㌔㍗－7・5㌔㍗においては、減速比3分の1を近日ラインアップに追加予定で、さらなる機種充実を図る。

環境面では再生可能エネルギーの注目が高まる中、独自の歯車技術でコンパクトかつ伝達効率の高い増速機を開発、発電装置の効率アップに貢献する。独自の技術力を生かし、環境にやさしい未来のものづくりを目指す。

SEW－オイロドライブ・ジャパン

SEWはギアモーター業界の世界最大手メーカー。47カ国に工場を展開し、来年創業85周年を迎える。近年、主要工業国ではモーターの高効率規制が相次いで導入されており、同社は各国の規制認証取得にいち早く取り組んできた。効率クラスIE2のモーター「DRSEシリーズ」とIE3の「DRPシリーズ」は、汎用モーターだけでなく、ブレーキやインバーター仕様、エンコーダーなど、さまざまなオプションが装備できる。また、高性能ギア減速機群と組み合わせることで、高効率規制に束縛されることなく各種ギアモーターが選定できる。CE、UL、CSA、CCC、GOST－Rなどの安全規格やREACH規則の欧州連合（EU）法令もクリアしており、SEWは海外案件に強みを発揮。

Innovation in Motion
TSUBAKI
トロイドライブ
ウォームパワードライブ®
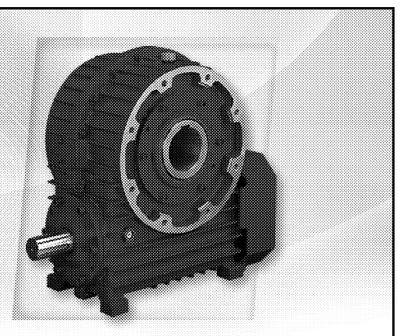
1 ワイドバリエーション 25,000機種のラインアップ
鼓形と円筒形2種類のウォームギヤで最適設計をソリューション。アプリケーションごとに最適な仕様のご提案が可能です。
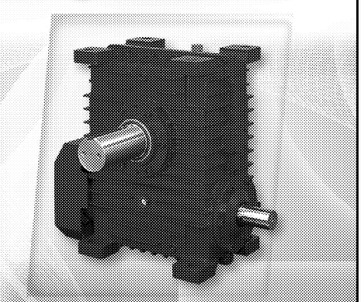
2 独自のシール構造による高い信頼性
オイルシール部にフィルタを装備。ギヤの摩耗粉の侵入を防ぎ、オイルシールの長寿命化を実現しました。
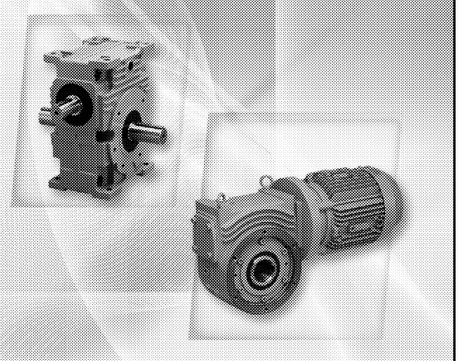
3 業界唯一のクイックデリバリーサービス
160機種を工場在庫。標準品を受注後3日間で出荷します（オプション仕様は別途対応）。
※クイックデリバリーサービスの対象機種はお問合せください。
株式会社ツバキE&M
〒617-0833 京都府長岡京市神足暮角1－1
http://www.tsubakimoto.jp
●お問合せは　お客様お問合せ窓口へ　TEL.(0120)251-602　FAX.(0120)251-603
東京(03)6703-8405　仙台(022)267-0165　大宮(048)648-1700　横浜(045)311-7321
静岡(054)272-6200　名古屋(052)571-8187　大阪(06)6441-0309　北陸(076)232-0115
四国(087)837-6301　広島(082)568-0808　九州(092)451-8881　北海道(011)616-6501

MITSUI MIIKE
三井の変・減速機、高効率電動機
ニーズに合わせた最適設計。お客様のご要望に応えます
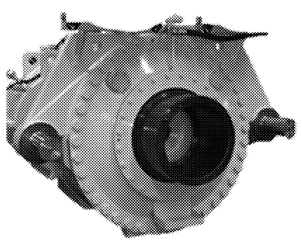
風力発電用増速機
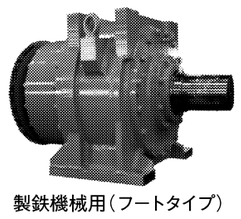
製鉄機械用（フートタイプ）
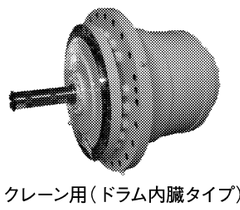
クレーン用（ドラム内臓タイプ）
■低始動電流・高効率電動機
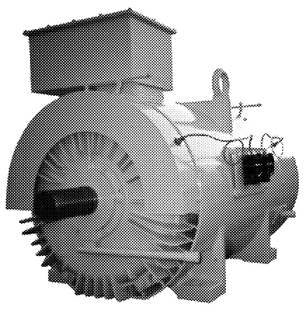
ポンプ用400kW8P
低始動電流高効率型
直入れ始動方式
始動電流3.9倍
効率95.9%
■平行減速機の設計・製作も承ります。お気軽にご相談下さい。
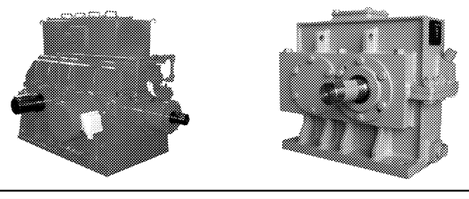
特徴
■遊星減速機をシリーズ化（タフマンGシリーズ）
■高効率、コンパクト　■セミオーダーで設計対応
■直交軸型（ベベル+遊星）にも対応
用途
■クレーンのウインチ、旋回、走行　■掘削機、破砕機のカッタ
■舶用の揚錨機、係船機　■その他、多様な用途に対応
株式会社三井三池製作所
URL http://www.mitsuimiike.co.jp
E-mail gear-m@mitsuimiike.co.jp
本社　〒103-0022 中央区日本橋室町2丁目1番1号三井2号館　電話03(3270)2003(代)　FAX03(3245)0203
■札幌支店　電話011(817)3700㈹　■大阪支店 電話06(6448)6851㈹　■広島営業所 電話082(247)4548㈹
■福岡支店　電話092(271)8871㈹　■名古屋営業所 電話052(895)5381