積極的な投資で持続的な成長

静岡県内の中堅・中小企業では、国内の景気が底打ちし、回復に向けて成長し始めた今のタイミングを逃すまいと新技術や新製品の投入、積極的な設備投資に乗り出す企業が増えている。大口取引先からの受注量増加を待つのではなく、自ら取引先に改善提案することなどで積極的に需要を開拓。長期的な視点で持続的な成長力をつけるため、国際競争力の向上につながる設備投資が重要性を増している。

新技術・新製品で需要掘り起こし

新たな技術の開発で需要を掘り起こすのは木村鋳造所（静岡県清水町）。3次元積層造形システムを使った新しい鋳造法「DMP」を開発、受注活動を始めた。砂の上に樹脂を印刷。さらにその上に、砂を積層して砂型をつくり鋳造する。成分を変えた人工砂を開発し、これまで困難だった1650度Cの高温下で、小物の複雑構造の鋳物が高精度にできる。納期は最短3日。一般の木型法に比べ10分の1以下。5年後には10―15台の量産体制を整え、同事業で売り上げ20億円を目指す。

新製品を投入するのはモーターやポンプを手がけるジャパンエコテック（浜松市北区）。米国の食品衛生管理手法である「HACCP（ハサップ）」に対応しつつ、日本国内の生産現場に適合する仕様のステンレス製モーター「SASUMO」を開発した。従来、HACCP対応のモーターは省エネや安全の性能は高いものの、海外仕様のため日本では普及が進んでいなかった。国内仕様にして発売し、拡販を狙う。

レント（静岡市駿河区）は次亜塩素酸水による空間除菌を行う超音波噴霧器のレンタル事業を開始した。専用の除菌剤の次亜塩素酸水の原液をセットで販売する。同噴霧器は除菌力が高く、弱酸性で人体に影響がないのが特徴。次亜塩素酸水は低価格に抑えた。全国46カ所の営業所で取り扱い、現場工事事務所など事務所を中心に、インフルエンザ、花粉症などの対策として提案し、3年後に1億円の売り上げを目指す。

テクニカルサポート（浜松市北区）は、一度に多列のプリント基板を分割できる電動プリント基板分割機「VカットM1508」を15日に発売した。電動で切断能力は毎分18㍍。価格は150万円。発光ダイオード（LED）照明の基板など向けに年販50台を目指す。

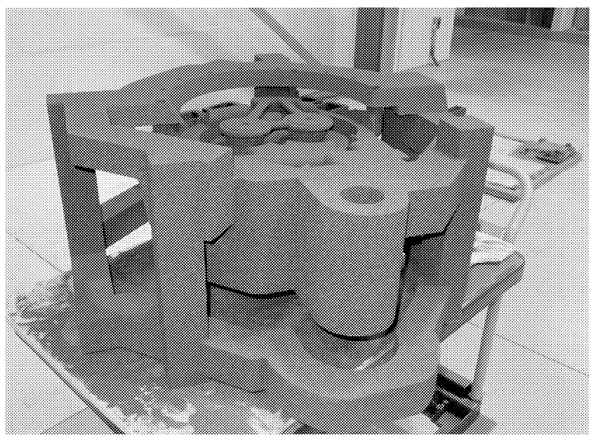
3次元積層造形システムによる新しい鋳造法「DMP」（木村鋳造所）

水洗いができるジャパンエコテックのステンレスモーター

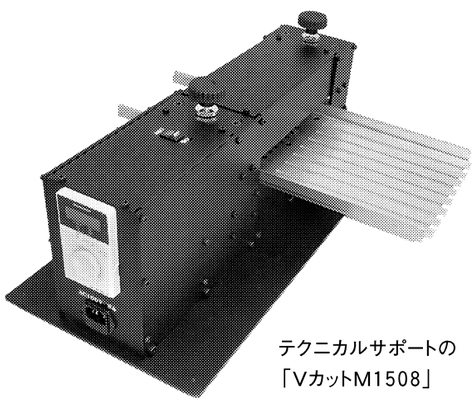
テクニカルサポートの「VカットM1508」

受注拡大に向け攻めの設備投資

ツカサ（静岡県沼津市）は2014年2月に第2工場に大型の5面加工門型マシニングセンター（MC）1台を導入する。多面的な加工や大物加工の能力を高め、航空機部品への本格的な参入や医療機器分野での新規受注などを目指す。投資額は1億8000万円。15年7月期に13年7月期比50％増の売り上げ2億5000万円を目指す。

エイディーディー（静岡県沼津市）は14年10月をめどに、沼津市に新本社・工場を建設する。工場面積を約2倍に拡張し、超低温チラー（超低温冷却システム）の生産能力を増強するとともに、ダイヤモンドの厚膜合成など新規事業を拡大する。投資額は約2億円。主力のチラー修理は今後大きな伸びは難しく、新規分野に成長の軸足を移すため、新工場建設を決めた。16年5月期に13年5月期の2・5倍の売り上げ9億円を目指す。

蔦木（浜松市南区）は、有機ELパネル製造装置用部品加工事業の競争力強化のため、14年9月までに約6億円を投じて本社工場を増強する。同工場を現在比約30％増築し、大型部品を高精度に加工できる門型マシニングセンター（MC）1台を増設。15年11月期に同事業の売上高で13年11月期見込み比3倍の6億円を目指す。

京浜金属工業（浜松市中区）は、14年夏までにタイ工場（パトゥムタニ県）を拡張する。建築面積を現在比1・5倍の4500平方㍍にし、車用バネを増産する計画。投資額は約1億5000万円。増産によって16年のタイ工場の売上高は、現在比約1・5倍の15億円を目指す。日系の車部品メーカーからシートに使うバネ部品を新たに受注した。このため工場を拡張し、太さ約10㍉の金属製線材を高精度に曲げ加工できる装置を導入する。

大口の新規受注に成功したのは大川原製作所（静岡県吉田町）。アジアで環境装置の熱風式乾燥装置「スラッジドライヤー」と付帯設備を相次いで受注。中国湖北省鄂州市、インドネシアのPTスメルティング、韓国のKCフレッシュから各1台を受注した。付帯設備を含め3台の受注額は計2億円。中国、インドネシアの環境装置受注は初めてで、韓国は20年ぶりの受注。円高是正を追い風に輸出再開に向けた取り組みが実を結んだ。

三明機工（静岡市清水区）は、タイのチョンブリ県アマタナコン工場団地内にあるタイ工場を同団地内で移転、拡張した。延べ床面積を70％増やして順次設備を増強し、アルミニウムダイカストマシン周辺設備の自動化システムなどの生産能力を50％高める。アルミダイカストを中心に、その周辺にロボットや加工機を置き、ラインを自動化するアルミダイカスト周辺自動化システムの構築を手がける。

アステック（静岡市駿河区）は、自動化・省力化装置の組み立て能力を増強する。14年度までに、厚木インター工場（神奈川県厚木市）を移転拡張するほか、埼玉県に工場を開設し、現在の組み立て能力を50％程度高める。16年度をめどに愛知県にも工場を開設し、順次組み立て能力を増強する。18年3月のジャスダック上場を目指し、19年3月期に今期見込みの約2・5倍の売上高70億円に挑む。

空間除菌ができるレントの「超音波噴霧器」

静岡県産業界

洗えるから清潔
ステンレスモーター
SASUMO
http://www.stainlessmotor-japan.com
サビに強く 省エネ型
HACCP対応・トップランナー規制対応
ヘルール仕様のハンディポンプも販売開始!!
■特長
①ステンレス製でサビに強い
②防水防塵で水洗いができ衛生的
③内部の結露の自然排出機構付き
④シャフト径・スペックが日本の規格に適合
⑤「プレミアム高効率」仕様で省エネ効果が高い
⑥電気安全法（PSE）適合製品で安心
株式会社 ジャパンエコテック
静岡県浜松市北区初生町314番地の13　TEL.053-430-5557　FAX.053-430-5558

全自動先端・スクイ兼用研磨機がさらに進化しました。ワンチャッキングにより
先端・スクイ（ネガ・ブレーカー）・ノッチの連続運転!!
全自動先端・スクイ兼用研磨機 EGNT-VC2011AT
高精度! 高速化! 作業効率UP!
●超硬合金・サーメット合金・PCDと3つの素材を1台で研磨できます。
●鋸割出しはレーザーセンサーとサーボモーターによる非接触位置決めを採用しています。
〈オプション〉
●タッチセンサー採用により、段取り時間の短縮。（位置検出が簡単に行えます。）
●機上スコープの搭載により目視での検査が可能。さらにCCDカメラの取付けにより画像を操作画面（PT画面）に表示する事が可能。
ENOKIDA 株式会社 えのきだ　〒421-0414 静岡県牧之原市勝俣1589　TEL0548-22-0618（代）FAX0548-22-5536
E-mail enokida.co@tokai.or.jp URL http://www.psclub.ne.jp/enokida

ウィズガス　発・電・浜・時・代　ガ、スマート!
中部ガスの
A New Way of Generating Electricity
ダブル発電
太陽光発電 & 家庭用燃料電池
エネルギーは、"つかう"から"つくる"時代へ。
始めませんか? 人にも地球にも優しいマイホーム発電
sala 中部ガス株式会社　浜松支店／TEL.053-465-1234　磐田営業所／TEL.0538-32-3168
http://www.chubugas.co.jp/

ネジと関連商品・加工品全般・販売
武岩産業株式会社
〒424-0056　静岡県静岡市清水区半左衛門新田183-3
TEL.054（346）1259
FAX.054（346）3479
E-mail:t1259@gol.com

Open up the future.
～新しい風が未来を切り開く
株式会社 電業社機械製作所
DMW CORPORATION
Established 1910
〒411-8560　静岡県三島市三好町3番27号
http://www.dmw.co.jp

セラミックから金属まで……
進化する無限の技術 オオスズの溶射
溶射技術の受託研究開発から量産・試作、精密研削加工
プラズマ・アーク・メタライジング・自溶性合金
単品多種――小物――大型部品
【用途】
○耐摩耗○潤滑○耐食
○耐薬品○遠赤外線
○耐熱○断熱○耐高温酸化
○耐溶融金属○電気絶縁
○電気伝導○磁気シールド
オオスズ技研株式会社
本社・工場　〒435-0016 静岡県浜松市東区和田町773-1　☎(053)463-1151　FAX(053)464-2962
名古屋(営)　〒452-0001 愛知県清須市西枇杷島町古城2-16-4　☎(052)505-7744　FAX(052)505-7741
URL http://www.ohsuzu.jp　E-mail info@ohsuzu.jp

何でも、どんな形でも、そして連続で
ロータリーオシレーティングカッタ
最大カット数　3.7カット/秒
最小切断長　80mm
最大切断幅　1400mm
適用機材　フィルム・紙・鉄・非鉄金属・不織布・積層ボード
コスト削減に貢献します
不織布用カッタ
特長
1.切断面および刃物寿命の向上（特許出願中）
2.アンビルロール駆動をサイドリングに頼らない構造
3.基材を選ばないオールラウンダー
4.フルオーダーメイド設計
3S（Silent・Sharp・Speedy）なカッタ
ロータリードラムカッタ
Silent 切断音の大幅軽減
Sharp 幅方向均一でシャープな切断面
Speedy 駆動モータの小型化、高速化が可能
最大カット数　5.6カット/秒
最高速度　240m/min
最小切断長　450mm
最大切断幅　1250mm
適用機材　フィルム・紙・鉄・非鉄金属・不織布
株式會社小林製作所　本社・工場／〒416-0921 静岡県富士市水戸島2-1-1　TEL0545(61)2406　FAX0545(63)4570
URL http://www.kobayashieng.co.jp

BIG_WORKS & BIG_QUALITY
設計・製缶溶接・機械加工・塗装・機械組立・出荷までの一貫生産
【40トンクラスの大型製缶に対応】
【クリーンルーム（クラス10000）での装置組立が可能】
【ISO9001／ISO14001 認証取得】
主要加工設備
大型五面加工機　MCR-BⅡ35×120E-A　（オークマ製）　（幅3500×高2000×長12000）
フロア型横フライス中ぐり盤　BF-130B　（東芝機械製）　（高4000×長12000×主軸移動1000）
大型五面加工機　MCM-30×80E-S　（オークマ製）　（幅3150×高2000×長8000）
大型五面加工機　MCR-A5C　（オークマ製）　（幅2550×高1800×長5000）
大型五面加工機　MCV-B25×50-A　（オークマ製）　（幅2550×高1800×長5000）
TSUTAKI　株式会社 蔦木　http://www.tsutaki.co.jp　蔦木　検索
〒435-0022　静岡県浜松市南区鶴見町2702-43　TEL 053-424-0500(代)　FAX 053-424-0800
新規受注承ります。弊社代表電話またはホームページからお問い合わせ下さい。
ISO9001:2008 認証取得　ISO14001:2004 認証取得