何でも、どんな形でも、そして連続で
ロータリー
オシレーティングカッタ
最大カット数　3.7カット/秒
最小切断長　80mm
最大切断幅　1400mm
適用機材　フィルム・紙・鉄・非鉄金属・不織布・積層ボード

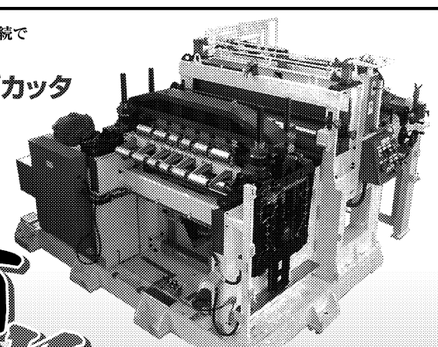

コスト削減に貢献します
不織布用カッタ
特長
1.切断面および刃物寿命の向上（特許出願中）
2.アンビルロール駆動をサイドリングに頼らない構造
3.基材を選ばない オールラウンダー
4.フルオーダーメイド設計

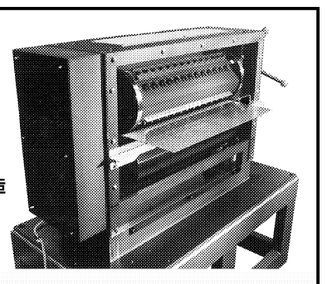

夢実現

3S（Silent・Sharp・Speedy）なカッタ
ロータリードラムカッタ
Silent 切断音の大幅軽減
Sharp 幅方向均一でシャープな切断面
Speedy 駆動モータの小型化、高速化が可能
最大カット数　5.6カット/秒
最高速度　240m/min
最小切断長　450mm
最大切断幅　1250mm
適用機材　フィルム・紙・鉄・非鉄金属・不織布

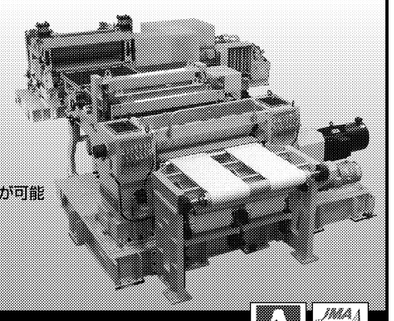

株式會社小林製作所　本社・工場／〒416-0921 静岡県富士市水戸島2-1-1　TEL0545(61)2406　FAX0545(63)4570
URL http://www.kobayashieng.co.jp

スリップの問題がある!
シワの問題がある!
ムダをなくせば節約が出来る!!

コアの長期再利用を可能にする
ニューマチックのシャフトレス用コアチャック群

TEL06-6475-1031
FAX06-6475-0880
業界シェアトップ
ニューマチック工業株式会社
http : //www.pneumatic.co.jp
E-mail : sales@pneumatic.co.jp

瞬時に脱泡・脱気!
静置時間
ゼロ
ヨコタの脱泡・脱気ポンプがあれば、これまでの静置用タンクは不要です。

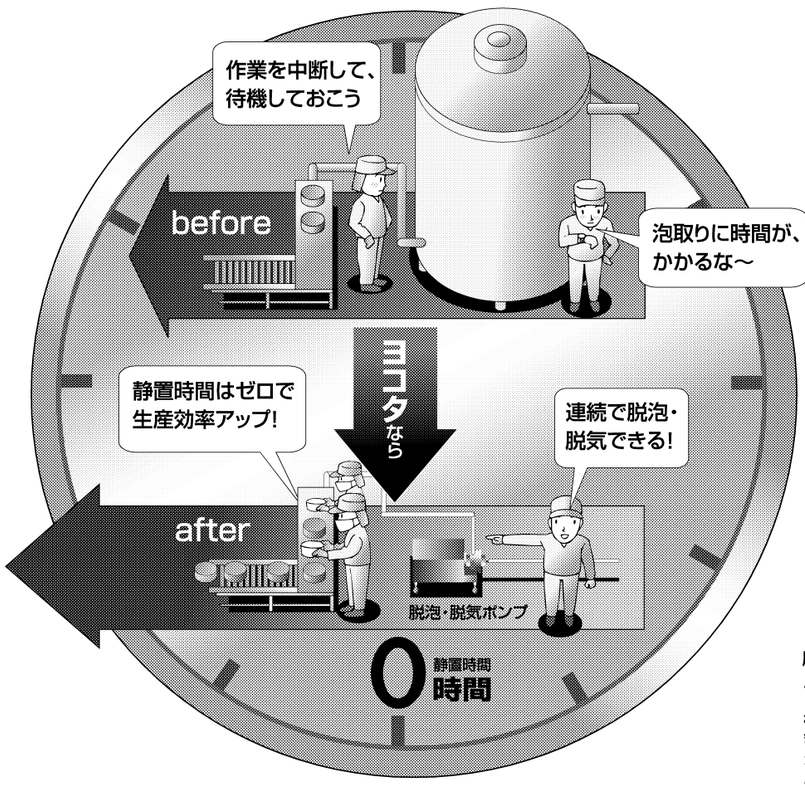

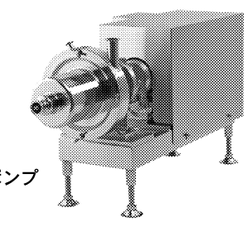

脱泡・脱気ポンプ
ASP型
株式会社 横田製作所
本社・工場　〒730-0826　広島市中区南吉島1-3-6
脱泡・脱気システムチーム
TEL082（241）7234　FAX 082（504）1115
Email:yokota@aquadevice.com
ヨコタ　脱泡　検索

作業時間短縮

フィルム・シート・紙加工機

フィルムやシート、紙などの二次加工には、切り分けたり、貼り合わせたり液体を塗布するなどの作業が行われる。これらの作業工程で使われるのが、スリッターや切断機、ラミネーター、塗工機（コーター）などの各種加工機だ。電子機器、食品、印刷をはじめ幅広い分野で活躍。広がるニーズ、製品の競争力強化に応えている。

製品の競争力強化に貢献

加工機をめぐる対象市場で活発なのが高機能フィルムの分野。スマートフォン（多機能携帯電話）や太陽電池、二次電池、さらに自動車用途などで、需要拡大が続いている。

これに伴うタッチパネルをはじめとした関連部材の製造ラインの新設・拡充も活発。加工機でも例えば塗工機では、薄型ディスプレー用偏光板の製造用途や、次世代太陽電池の電極用フィルム開発用途でも需要が広がっている。また、関連装置では薄型・軽量へのニーズとともに、品質面への厳格な対応が追求されることもあって、フィルム状のシートを送る非接触搬送装置への関心も高まっている。空気で浮かして搬送するため、傷やシワ、静電気の発生を防止できる。

こうした需要拡大も背景に、10月には大阪で「関西高機能フィルム展」（リード　エグジビション　ジャパン主催）が初開催。例年、東京で開く同展示会だが、西日本地域でも実施されることになった。同時初開催の「関西高機能プラスチック展」と含めて会場は活況を呈する一方、会場での次回の出展申し込みも早く、同市場をめぐるニーズの高さを示した。主催者によると、次回の出展数は2倍の規模を予定している、という。

高機能フィルムに留まらず、環境対応をはじめ幅広い対象市場で、製品開発の高度化が進む。多様なニーズ対応と新たな付加価値が求められるなか、製造工程の根幹を担う各種加工機の存在が欠かせない。

主要各社の製品&技術　掲載順不同

IHIフォイトペーパーテクノロジー

IHIフォイトペーパーテクノロジーは、IHIとドイツのフォイトペーパーとの合弁会社として2001年に設立。製紙業界向けに抄紙機などの設備機器を提供している。IHI時代から開発を進めてきた「DFコータ」は、幾多の技術革新を経て、基材に高精度で均一に塗工する〝究極〟の塗工機へと進化した。ブレードやロッドなどの消耗品もなく、塗料循環量を極限まで減らし、ランニングコストのミニマム化を実現。操業高効率化への最先端設備として、世界市場で注目されている。

オーエムヒーター

オーエムヒーターは各種工業用ヒーターを手がける専門メーカー。同社の「O&Mシリコンラバーヒーター」は柔軟性が高いのが特徴。独自の接着加工技術で一品ものから量産品まで幅広く対応。フィルム製造装置や紙搬送機などで行われる、熱を利用した各種加工工程での使用を提案する。ヒーター用温度調節器「デジサーモOT-9PRO」は、最高64個のプログラムで加温時間と温度を細かくコントロールできる。センサーは2種類の熱電対（KとJ）に対応。複数の製品管理にも適しており、省人化に貢献する。

横田製作所

横田製作所の脱泡・脱気装置は、フィルム製品などに混入していると支障を来す泡や溶存気体を、瞬時に取り除く。フィルムやシート、ラミネート加工などでは特殊な液体を使用することが多い。同装置を加工前の脱泡プロセスに用いることで、塗工不良などが抑制され、高精度で安定した製品づくりが可能となる。

装置自体に自吸・加圧機能を備え、吸い上げから撹拌、脱泡・脱気、圧送に至る多数の工程をわずか1台で実現。コンパクトで既存のラインも組み込みやすい。

ニューマチック工業

ニューマチック工業は、ロール・ツー・ロール分野で使われているエアーシャフトやメカチャックで高いシェアを持つ。

加工機をめぐっては、製品の大径化を背景に、ロール荷重や巻き取りトルクは上昇の一途にある。大径化された仕様によって、従来のテーパーコーン方式ではスリップが問題となっている。こうしたなか、同社のメカチャックは、高トルクに有利なMC型とコアに優しいMH型の2タイプを用意。用途に応じて選べるため、ユーザーからの支持も厚い。

小林製作所

小林製作所は「塗る。巻く。剪る。」をコア技術とし、紙・フィルム・金属のハンドリング・コーティング・スリッティング・巻き取り設備を納入している。フィルム・紙・金属をどんな形状にもカットできる「ロータリーオシレーティングカッター」や、不織布カットで良好な切断面と刃物の長寿命を可能とした「不織布用カッター」、静かで鋭く、スピーディーに切断できる「ロータリードラムカッター」など、優れた製品をそろえ顧客の要望に有効な機器を提案していく方針だ。

こんな所にO&M
シリコンラバーヒーター
［フィルム・シートの熱ラミネート加工に］
きめ細かな温度管理に最適
デジサーモ OT-9 PRO

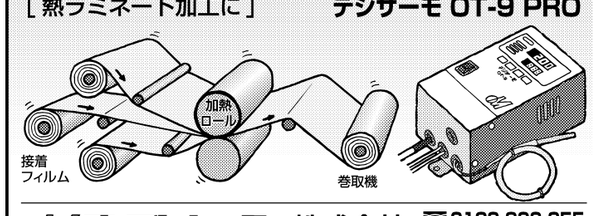

オーエムヒーター株式会社
http://www.om-heater.jp
0120-800-255
TEL(052)804-3140
FAX(052)804-3146

新型エッジガイド付き多品種対応型
製紙用カーテン式塗工設備（DFコータ）
第32回（平成23年度）優秀省エネルギー機器　資源エネルギー庁長官賞受賞

DF Coat

IHIグループであるIHIフォイトペーパーテクノロジーが開発したDFコータは、カーテン状に形成した塗料の下に原紙を通過させ塗工する方式の製紙用新型塗工設備です。物理的な計量装置をもった従来機より塗工量を削減でき、塗料の高濃度化も可能であるため、大幅に原料、乾燥等のコストを削減できます。

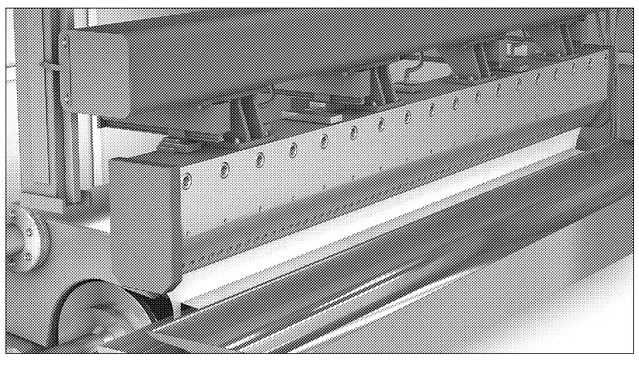

DFコータの特長
優れた被覆性・輪郭塗工 → 塗工量削減（原料削減）
塗料濃度を上げられる → 乾燥エネルギー削減
メンテナンスが容易 → コスト削減

IHI　株式会社IHI
〒135-8710 東京都江東区豊洲三丁目1番1号 豊洲IHIビル
TEL（03）6204-7800　URL : www.ihi.co.jp

VOITH IHI PAPER TECHNOLOGY　株式会社IHIフォイトペーパーテクノロジー
〒104-0051　東京都中央区佃二丁目1番6号 リバーシティM-SQUARE7階
TEL（03）6221-3100　URL : www.voithihi.com/