ベビー・子供用品専門店チェーン
西松屋チェーン
全国のお子様を持つ家庭の
豊かな暮らし作りに貢献していきます。
東証一部上場企業【全国に857店舗】
兵庫県姫路市飾東町庄266-1 TEL079-252-3300
ホームページ http://www.24028.jp　携帯サイト http://mimipa.com

ENVISYS ENVIRONMENT SYSTEM
低炭素社会に向けた新技術。TOC測定と中和処理を同時にソリューション。

TOC計付き中和処理装置TNR
近年、地球温暖化が叫ばれる中、低炭素化社会への取り組みが国を中心に積極的に行われています。法律においても「地球温暖化対策の推進に関する法律」、「都市の低炭素化の促進に関する法律」が施行されています。
この様な時代背景の中、エンバイシスでは、TOC測定と中和処理を同時にソリューションする新技術を搭載した「TOC計付き中和処理装置TNR」を開発しました。
エンバイシスは生命の根源である水を守るため、医療・教育機関、研究所、民間企業向け特殊排水処理システムや水質計測機器の設計開発・製造・販売・メンテナンスを行っており、透析排水処理装置などの特殊排水処理システムの納入実績は、千件以上を有しています。
優れた技術で文明と自然の融合をお手伝い。エンバイシスは、日々革新しています。
株式会社 エンバイシス
URL http://www.envisys.co.jp/
本社／姫路市手柄2丁目121番 TEL.079-234-1804 FAX.079-233-0395
工場・研究所／姫路市夢前町菅生淵923-2 TEL.079-335-3378 FAX.079-335-3141
各営業拠点／大阪支店・東京営業所・福岡営業所・名古屋出張所
関連会社／株式会社姫科エンジニアリング・姫路科学株式会社

GLOBAL ENGINEERING
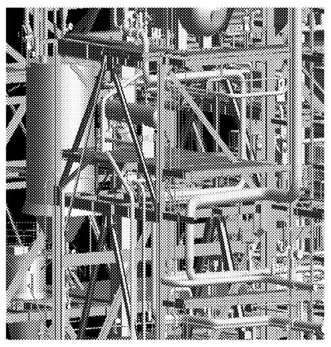

環境・エネルギー・パワープラント
製鉄・化学・食品プラント
FA・ロボット・貨幣処理システム
医療用分析・半導体関連装置
航空機・ジェットエンジン
土木・建設・鉄構・油圧機械
車両制御装置・油圧ユニット
株式会社ヤスナ設計工房
URL http://www.yasna.co.jp/
本社／姫路市北条梅原町271番地　新ヤスナビル
TEL.079-283-2255 FAX.079-283-2295
姫路設計事務所／TEL.079-297-5321
京浜支店／TEL.044-244-0310
名古屋支店／TEL.052-682-6443
神戸支店／TEL.078-351-1683
相生支店／TEL.0791-22-2179

播磨地区
産業界特集

兵庫県播磨地区

「銀の馬車道」のスタート地点となる生野銀山、ここから姫路までの南北49キロメートルの沿道で観光資源の発掘が進められている

関連商品　銀の馬車道

プロジェクトの〝目玉〟
商標登録し商品開発促す

プロジェクトの〝目玉〟として展開しているのが「銀の馬車道関連商品」。銀の馬車道プロジェクト協議会は「銀の馬車道」を商標登録し、銀の馬車道にちなんだ新たな商品開発を促進して地域振興に役立てている。

朝来市から姫路市まで神河町、市川町、福崎町の沿道の民間事業者が対象。協議会は2007年度から地元事業者などの関連商品開発に補助金を出して地域の産業活性化に取り組んでいる。既存の商品改良もあって、現時点で関連商品は57事業者、141品目にのぼる。食品関係が圧倒的に多く、その内容は梅酒、清酒、すし、弁当、船津ウコン、豆腐、クッキーやケーキなど洋菓子、せんべいやまんじゅうなどの和菓子。こうした多彩な食品以外にも、ゴルフパター、土鈴、いぶし瓦のキーホルダー、竹灯籠、銀細工などのユニークなものから、手ぬぐいやハンカチなどの定番商品までそろっている。

販売は個々の努力に任せ専門拠点は整備されていない状況だが、一部商品の販売を取り扱う商店は現状で6店舗。関係者は神戸市に出向くなどし知名度アップに努める。担当者は「ゆずサイダーが売り上げを伸ばしている」とPRする。

スタート時の2年間は17事業者の53品目で売上高が年間900万円に留まっていた。その後、開発商品の拡大に加え、かりんとうの常磐堂製菓の参加もあり、昨年度の売上げは一気に2億円台に跳ね上がった。

今年度も新開発商品の登場が予定されており、年度末には数品目が加わりそうだ。

馬車が滑らかに走る
マカダム式工法採用

ヨーロッパの最新の馬車道敷設工法で、道路を水田より約60センチメートル高くし、異なる大きさの石を使った三層構造になっている。路盤はあら石で、その上に15センチ―20センチメートルの厚みで3センチメートルくらいの小石を敷き詰め、表面を砂や小粒（1センチメートル）の玉砂利を敷き詰めて打ち固めた。雨などの天候に左右されず、馬車が滑らかに走行できた。

◆マカダム式道路◆

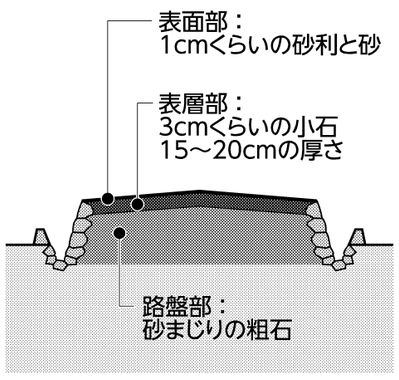

観光　銀の馬車道

バスツアー実現目指す
生野銀山から姫路に至るルート具体化着手

銀の馬車道そのものは当時の面影をとどめる場所が神河町に一部残っているだけ。観光資源とは言い難い。生野銀山を拠点にした姫路までの南北49キロメートルの沿道にはどんな観光スポットがあるのか。最近注目を集めている雲海の竹田城跡に続く2匹目のドジョウが出てくるかも。

生野銀山をスタートに南下してくると、まず神河町の神崎農村公園ヨーデルの森が目に入る。ここでは農業体験を味わうことができる。続いて市川町に入って「リフレッシュパーク市川」がある。豊かな自然の中の交流型レジャー施設だ。

福崎町では民俗学者である柳田国男の生家がある。間口5間、奥行き4間に土間、3畳間、4畳半の納屋、3畳の台所といった「田の字型」民家で、日本民家の原初形態だ。隣のもちむぎのやかたでは古くから栽培しているもち麦を使った麺料理が人気を集めている。

姫路市に入ると全国のオモチャを集めた日本玩具博物館、平成の大工事に入っている姫路城、そして亀山御坊本徳寺がある。姫路城は工事の素屋根に覆われているが、来年の1月までは見学施設「天空の白鷺」からほぼ工事の終わった天守閣を間近に見ることができる。

亀山御坊本徳寺は中世本願寺の西国地方の拠点として造られた寺院。本堂は京都の西本願寺、北集会所を移設したもので、新撰組の刀傷が柱に残っていることでも有名。

沿道ではないものの、ちょっと足を伸ばせば、秋には一面にススキの穂が波打つ砥峰高原、西の比叡山といわれる書写山円教寺がある。

協議会では第1種10社、第2種65社の旅行業者75社に補助金を負担するバスツアーの呼びかけを行い、ルート開発の具体化に乗り出している。バスツアーが実現すれば、銀の馬車道の知名度は一気に広がることが期待される。

ここで担当者のお薦めルートを紹介しよう。生野銀山からスタートし、生野町の古い町並みを見学して名物で人気のハヤシライスを昼食に。福崎町に移って柳田国男生家を訪れ、隣のもちむぎのやかたで一休み。最終の姫路市で国宝の姫路城を楽しむというコースだ。

未来遺産　銀の馬車道

住民と協議会一体で
沿道地域の魅力発信

銀の馬車道プロジェクトは銀の馬車道をシンボルとして、沿道の市町や商工団体などで構成する「銀の馬車道ネットワーク協議会」を中心に、自然や歴史、文化などの地域資源を活用した一種の地域おこし運動だ。

観光資源再生や関連商品の開発だけでなく、ラッピング列車やバスの運行、絵画・写真・作文コンクールの実施、バスツアー、地域をつなぐリレーイベント、人情喜劇「銀の馬車道」劇団公演、銀の馬車道サイクリングツアーなど多彩な事業を行って沿道地域の魅力を発信している。

この住民と行政が一体となった「銀の馬車道プロジェクト」が日本ユネスコ協会連盟に評価され、兵庫県内で初めてのプロジェクト未来遺産に登録された。プロジェクト未来遺産は100年後の子供たちへ地域の文化や伝統を伝える活動を支える同連盟の取り組み。

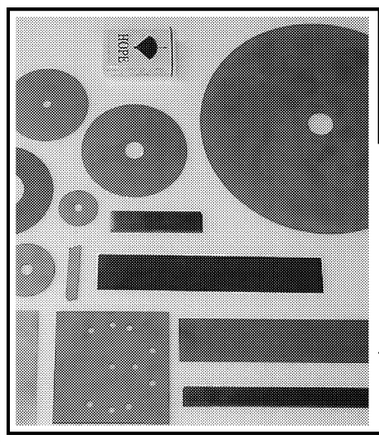
極薄超硬（0.1mm研磨品 0.5mm焼上り品）
●丸刃では 250φで焼上り 1.0mm
100φで焼上り 0.5mm
●角物では 100×100で焼上り 0.5mm
<孔開けやミゾ付、カット付もできます>
〈用途〉
刃物・ブレード・プレス用抜型・
粉末成形用コアーピン・
耐磨用ジグ・その他
株式会社シルバーロイ
本社・工場／〒675-2455 兵庫県加西市大内町73-1 ☎0790(44)0603
東京営業所／〒336-0007 埼玉県さいたま市仲町1-13-8 ☎048(824)8667
中部営業所／〒503-0002 岐阜県大垣市開発町3-33-8 ☎0584(82)4911
姫路工場／〒679-2203 兵庫県神崎郡福崎町南田原2035
研究所／〒675-2463 兵庫県加西市広原町518-2
URL http://www.silveralloy.co.jp/　メールアドレス：info@silveralloy.co.jp

NEW 絶賛発売中！
ゼットソーレシプロ 解体用210 バイメタル
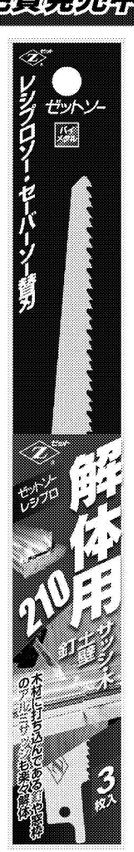

木材に打ち込んである釘や窓枠のアルミサッシも楽々切断

土壁解体！
天井解体！

ゼットソーレシプロ使用映像配信中！
ゼットソーレシプロ 解体用210 3枚入
標準価格（税別）¥2,210
カタログをご希望のお客様はメール又はFAXにて【ご希望の枚数】を明記の上お知らせ下さい。
株式会社岡田金属工業所
ゼット販売株式会社
〒673-0404 兵庫県三木市大村561番地
TEL.0794-83-3111 FAX.0794-83-5111
URL http://www.z-saw.co.jp
E-Mail sales@z-saw.co.jp

新たな電解研磨技術でモノづくりの高度化に貢献します
マルイ鍍金工業は各種機械部品、化学装置、真空装置、医薬製造装置を、電解研磨技術・精密洗浄で支えます。
ステンレスだけじゃない！
マルイの研究開発
超伝導金属加速器 ← Nbの電解研磨
高耐食性金属 真空、熱交 重合槽 ← Tiの電解研磨
高硬度鉄系金属製品 ← Feの電解研磨
2012年2月より中国工場稼働中！

http://www.maruichina.com/
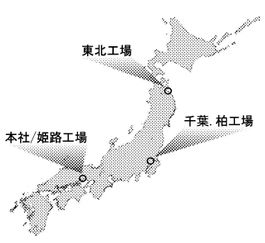

マルイ鍍金工業株式会社
本社/本社工場 ： 〒672-8023 兵庫県姫路市白浜町甲402 TEL 079-246-0957
姫路工場 ： 〒672-8022 兵庫県姫路市白浜町宇佐崎南1-29 TEL 079-246-1124
東北工場 ： 〒039-1161 青森県八戸市大字河原木字遠山新田5-2 TEL 0178-22-7388
千葉、柏工場 ： 〒277-0805 千葉県柏市大青田692-1 TEL 04-7135-1031
常州丸井表面浄化有限公司 （担当：山本）
中華人民共和国 江蘇省 常州市 新北区 科勒路 TEL 010-86-519-8158-1671
URL ：http://www.e-marui.jp/　e-mail：info@e-marui.jp