Value Creator IMAO

ボルトに替わる締結部品

ラインアップをさらに充実!
ボルトなし! 手間なし!
ワンタッチ着脱
アタッチメントの着脱や治具の交換等を工具を使わず素早く作業!!

株式会社 イマオ コーポレーション　〒501-3954 岐阜県関市千疋2002 TEL 0575-28-4811
関西ものづくりワールド内 第16回 関西 機械要素技術展 M-Tech 4号館 6-19

BIG_WORKS & BIG_QUALITY

設計・製缶溶接・機械加工・塗装・機械組立・出荷までの一貫生産

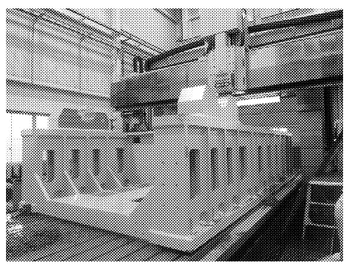
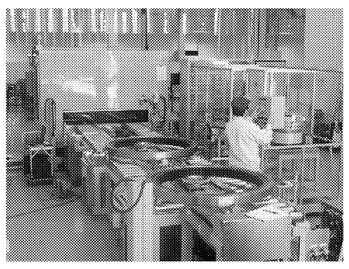

【40トンクラスの大型製缶に対応】
【クリーンルーム(クラス10000)での装置組立が可能】
【ISO9001/ISO14001 認証取得】

主要加工設備
大型五面加工機 MCR-BⅡ35×120E-A (オークマ製) (幅3500×高2000×長12000)
フロア型横フライス中ぐり盤 BF-130B (東芝機械製) (高4000×長12000×主軸移動1000)
大型五面加工機 MCM-30×80E-S (オークマ製) (幅3150×高2000×長8000)
大型五面加工機 MCR-A5C (オークマ製) (幅2550×高1800×長5000)
大型五面加工機 MCV-B25×50-A (オークマ製) (幅2550×高1800×長5000)

TSUTAKI 株式会社 蔦木　http://www.tsutaki.co.jp　蔦木 検索
〒435-0022 静岡県浜松市南区鶴見町2702-43 TEL 053-424-0500㈹ FAX 053-424-0800
新規受注承ります。弊社代表電話またはホームページからお問い合わせ下さい。
MOODY INTERNATIONAL UKAS ISO9001:2008 認証取得 ISO14001:2004 認証取得
第16回 関西 機械要素技術展 小間番号 3号館 16-31

THK The Mark of Linear Motion

THK株式会社
テクノセンター 応用技術統括部 TEL 03-5735-0225　www.thk.com

関西ものづくりワールド

インテックス大阪を会場に 先端技術が集結

西日本最大規模のモノづくり専門展「関西ものづくりワールド」がきょう2日から4日までの3日間、大阪・南港のインテックス大阪(大阪市住之江区)で開かれる。「第16回関西機械要素技術展(M−Tech関西)」「第16回関西設計・製造ソリューション展(DMS関西)」「第4回関西医療機器開発・製造展(MEDIX関西)」の3展からなり、最先端の技術・製品が集まる。主催はリード エグジビション ジャパン。開催時間は10時−18時(最終日17時まで)。入場料は招待券持参または事前登録で無料(どちらもない場合は5000円)。

きょう開幕!

今回から同時開催で「関西高機能フィルム展」「関西高機能プラスチック展」のほか、「関西太陽光発電システム施工展」などのスマートエネルギー関連の3展が大阪初開催で行われる。

「関西ものづくりワールド」には今回、3展合計で過去最多となる900社が出展。モノづくりの先端技術が集まる展示会として、その規模もさらに拡大して開幕する。

このうちM−Tech関西は、軸受、ベアリング、ネジなどの機械要素、金属・樹脂の加工における技術が〝集結〟した西日本最大の専門展だ。このため、最適な機械要素、加工技術を効率的に導入・比較検討できる機会提供の場となっている。各ブースには技術担当者が詰めているため、製品の開発・設計・試作などで、技術相談が行えるのも同展の魅力だ。

第16回 関西機械要素技術展
第16回 関西設計・製造ソリューション展
第4回 関西医療機器開発・製造展

会場は製品カテゴリーごとに専門ゾーンを設置。今回、新設の接合・溶接・切断と難材加工のゾーンをはじめ、モーション技術、モーター、油空圧機器、機構部品・関連製品、ネジ・締結技術、バネ、機械材料・加工技術、微細・超精密加工、大物・厚物加工、バリ取り・表面仕上げ、表面処理・改質、洗浄、試験・計測機器/センサー、工具など、17の専門ゾーンを設けている。

DMS関西は、製造業向けITソリューションの専門展。会場内をCAD/CAM&PLM/PDM、CAE、3次元測定、省エネ、図面管理・文書管理など、9ゾーンに区分した構成で、最先端の製品・技術が出展する。

医療機器の開発・製造の技術展であるMEDIX関西では今回、OEM(相手先ブランド)ゾーンを新設。医療機器OEM・ODM(相手先ブランドによる設計・生産)、ディスポーザル(使い捨て)製品OEM・ODMなどに関わる対象製品を紹介する。

出展各社の製品&技術 掲載順不同

ハイウィン

ハイウィンは直動部品メーカーとしてボールネジ、リニアガイドウェイを販売してきたが、クロスローラーベアリングをはじめ、直動部品以外の製品展開も強めている。新たに2キロワットのモーターを追加したACサーボモーターを開発、ドライバーとしてはD2を販売し、これにフィールドバスとしてイーサキャットを適用できる機能も加えた。ボールネジやリニアガイドウェイではバリエーションを増やし、顧客ニーズに対応した製品開発を推進している。展示会ではこれらの開発製品の紹介をはじめ、多関節ロボット(6軸ロボット)も出展する。

キャステム

キャステムは金属粉末射出成形(MIM)やロストワックスによる精密鋳造が得意。素形材製造を40年以上に渡って手掛け、海外に設立した金型専用工場のメリットも生かし、高品質、低価格な製造を実現している。

X線検査やリークテストなどの品質保証体制も充実しており、本展示会より10−50個の小ロットを対象とした金型低価格メニューを用意。徹底した小ロット・多品種・多鋼種の対応を実現する。当日はブースに小ロット対応可能な事例を展示するとともに、常駐する技術スタッフが高いレベルの品質要求に対応できる技術力を提案する。

坂口電熱

坂口電熱は、今年創業90周年を迎えた老舗企業。熱エネルギー変換技術のプロ集団として、産業用電熱機器の開発・設計・製造・販売から、大型設備・装置やプラントに至るまで、電熱に関するフルラインアップをパッケージにして提供している。

セールスエンジニアが顧客の要望を聞き、加熱対象、加熱環境、加熱用途などを考慮した、最適なソリューションをオーダーメードで提案することを得意としており、多岐にわたる長年の知見で要望に応える。展示会では、実際のヒーターを用いた加熱実演も行う予定。

府中プラ

府中プラはスーパーエンジニアリングプラスチック射出成形加工メーカー。1972年「プラスチック釘」の開発から、エンプラ成形へと発展し、軽量・省エネ化による金属から樹脂への新しい価値創造に挑戦している。エンプラ成形に特化した企業としていち早く多品種少ロットシステムも確立した。

特に厚肉成形、シームレス成形、インサート成形では半導体装置、医療機器、計測機器の産業機器分野で複雑形状、高精度、短納期などの要求に対応する。展示会では設計図面やワークの提示を受ければ、形状・材料提案から見積もり相談まで行う予定だ。

NEXCO西日本グループ開発
シングルタイプの『ゆるみ止めナット』
NEW ロックナット
強力なゆるみ止め効果 優れた作業性

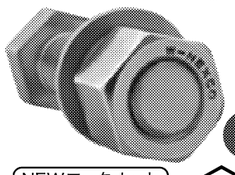

NEWロックナットは関西機械要素技術展に出展します。
2号館 小間 No.12-25
NEWロックナット販売管理センター　小林産業株式會社
〒550-0015 大阪市西区南堀江二丁目7番4号 TEL 06-6535-3701
http://www.kobayashi-metals.co.jp FAX 06-6535-3601

JIS Q 9100:2009 ISO 9001:2008 認証取得

HARDLOCK® Register of International Marks
「第3回ものづくり日本大賞」特別賞受賞
「第35回日本発明大賞」本賞受賞
「第10回イノベーター大賞」大賞受賞

知っていましたか。
着脱は驚くほど簡単

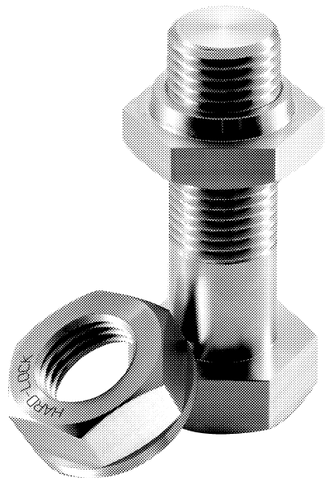

どんな振動や衝撃も寄せつけないのが、世界最強のハードロックナット。でも、着脱は以外にもスパナ一丁で簡単に。つまり、締め付けたら二度と取り外せないのではなく、何度でも着脱、装着が可能です。さまざまな産業機械の、点検や修理の必要な箇所には、もってこいのロックナットです。もちろん、ハードロックナット自身のメンテナンスは必要ありません。

新しい発想が安全を形にする
ハードロック工業株式会社 URL http:www.hardlock.co.jp
本社 〒577-0063東大阪市川俣1-6-24 TEL06-6784-1131 東京 〒110-0015東京都台東区東上野2-5-9 03-3833-1491

パソコンへの接続、チャネルの増設、操作が簡単(イージー)でコンパクトなレコーダ!
第16回 関西機械要素技術展 ブース No:5-68

コンパクトレコーディングシステム
EDX-10A
GOOD DESIGN AWARD 2013年度受賞

USBインターフェースでパソコンに接続するだけで計測可能 スタック型の連結で省配線化を実現
「幅84mm・重さ320g」どこにでも持ち運べる超小型・軽量サイズ(4チャネル構成時)
測定ユニットは2種類(ひずみ/電圧)、1台4チャネル・4台まで同期可能で小規模計測に最適

第16回 関西機械要素技術展 共和電業出展製品ラインナップ

ユニバーサルレコーダ EDX-200A

ひずみゲージ式変換器用無線ユニット ERK-100A/101A

小型3軸低容量加速度計 AMA-A

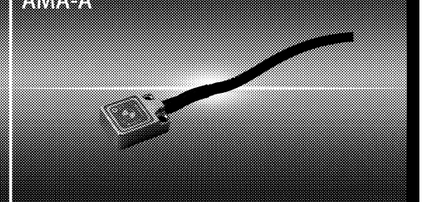

確かな計測で、その先の未来へ
KYOWA
計測と制御を通じて、"安全と安心"の提供で社会に貢献する"技術創造企業"
www.kyowa-ei.co.jp/ 〒182-8520 東京都調布市調布ヶ丘3-5-1