注目のBestセレクション

-PR-
2013
Vol.9

水切炉・乾燥炉・焼付炉の省エネ化はTOHOのシステムが解決します!!

トーホーエンジニアリング（梅澤雍社長）は、乾燥・洗浄・塗装・表面処理装置の専門メーカー。効率性や作業性などに優れた多くの製品を開発し、ユーザーから高い評価を得ている。同社の製品開発の狙いは、地球環境にやさしい省エネ、省資源を推進し、CO_2削減に貢献すること。

同社が省エネ、省資源に役立つ製品づくりに乗り出したのは、89年にドイツのLTG社の日本総代理店になったのが契機。特にタンジェンシャルファン（同社の登録商標）は、LTG社の製品に同社のソフトを加え開発したもので、省スペース化、省エネ化を実現できる。

LTG社のタンジェンシャルファンは、従来のシロッコファンに比べ自然に風の流れを作れるのが特徴。

タンジェンシャルファンと同社の「エンセラヒーター」「クロスヒーター」「コーシューブロック（高周波加熱）」を組合わせることにより、水切炉・乾燥炉・焼付炉等の省エネ化により効果を発揮する。用途は自動車や電気、食品関係など幅広い業種に拡大している。

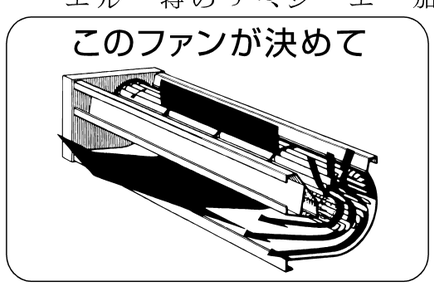

●ここがちがう技術
- 性能は風量で決まる。
- 画期的な構造と技術で新たな革新。
- 温度精度が優れています。
- タンジェンシャルシステムが応用されています。
- 広範囲の利益に貢献します。

新製品が追加されました!!

■寸法・仕様
タンジェンシャルファン
- ○サイズ　90φ、150φ～1000φ
- ○長　さ　400㎜～4,500㎜
- ○温　度　−40℃～500℃、800℃

名古屋市北区杉村1の16の20
TEL.052・915・1040 FAX.052・919・1212
URL http://www.tohoeng.net/
（ホームページのアドレスが変わりました）

トーホーエンジニアリング

誇りと価値を後世に伝える
銅像・胸像は熟練の鋳造技術で

ナガエ（熊木信雄社長）は、1954年の創業以来、金属製品の総合メーカーとして鋳造をはじめとするさまざまな加工法を蓄積、また研究開発にも力を注ぐ。本社がある高岡市は、国から伝統的工芸品産地指定を受けている。現在も国内有数の銅鋳物産地として幅広い製品を手がけ、〝工芸都市高岡の技術〟で作られた銅像や仏像は国内外で高く評価される。

その中で高いシェアを誇る同社は、「銅像胸像・com」を設け、メーカー直販体制で顧客の要望に細かく対応し、全国各地から銅像や胸像の製作依頼がある。製造は、まず粘土原型から始まる。原型師と呼ばれる作家が、依頼者が納得できるまで修正を加え約3週間―1カ月かけて原型を製作。粘土原型から逆型を作り石膏溶液を流し込み、約7日間で固まると外型を割り石膏原型ができる。熟練の職人達がそれを使って鋳物型を作製し銅合金を流し込む鋳物製作に約1カ月。着色仕上げに約3週間。原型製作から納品まで約3カ月を要する。引き渡し後の除幕式やメンテナンスも丁寧にサポートする。

銅像や胸像は企業の創業者や経営者の努力や功績を後世に伝え、歴史的偉人達の業績を形にすることで地域の誇りと価値を生み出すためなどに創られる。最近では、大学や病院などの理事長や創立者向けも増えている。

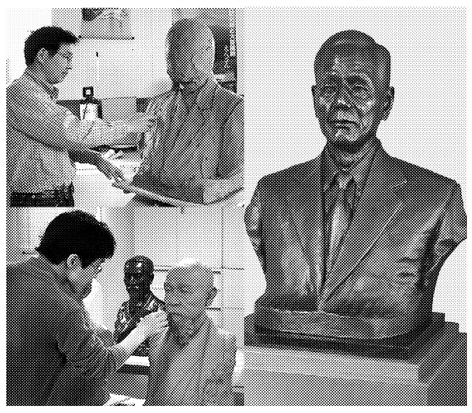

同社は、①迅速できめ細かいサービス②作家と共に納得するまで粘土原型を修正③進行状況を随時連絡する―などを約束している。参考価格などを掲載したカタログや資料を充実させ、分かりやすく明確にすることで、初めての人でも安心して依頼できる環境を整えた。

富山県高岡市荒屋敷278
TEL.0766・31・2222 FAX.0766・31・5585
URL www.e-douzou.com

ナガエ

オゾン発生装置「OZシリーズ」
下水処理設備や食品工場 設備に最適

中遠電子工業（鈴木光芳社長）は、67年の設立以来、電源トランスやスイッチングトランス、コイル等を生産する捲線メーカーとして歩んできた。近年はこれまで培ってきた技術を応用したガス着火用高圧トランスや空気清浄機用高圧トランスを開発。付加価値の高い製品を積極投入し、国内外のユーザーから高い評価を得ている。

販売に力を入れるオゾン発生装置「OZシリーズ」は、同社の高圧回路技術を応用して開発。低消費電力、低温度上昇、小型化を実現した。既に下水処理装置や食品の殺菌・滅菌装置向けに出荷しており、新規販売先を開拓している。

同製品は安全への配慮から、高圧部を15キロボルトの圧力にも耐えられる難燃性樹脂で覆い、真空モールドにした。絶縁破壊を防止し、長寿命化が可能になった。また、発生体には耐食性に優れたセラミックスやステンレス片などを使用。AC100ボルトの入力電圧を約8000ボルトに昇圧しオゾンを発生させる。標準タイプの「OZ0005」のオゾン発生量は、最高で毎時150ミリグラム。

同社では、ユーザーニーズに合わせたサイズの製品を提供でき、小ロットから量産まで柔軟に対応可能。最近は環境問題や食の安全に対する関心が高まっており、活躍の場もますます増えている。今後も積極的に応用製品の開発に取り組み社会に貢献していく考え。

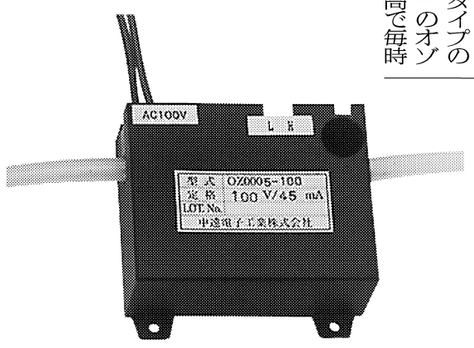

標準タイプ「OZ0005」

静岡県袋井市高尾2753－132
TEL.0538・43・2188 FAX.0538・42・7098
URL http://www.chuen.co.jp/
e-mail info@chuen.co.jp

中遠電子工業

加工長250ミリメートルの超精密加工
相談の上、量産加工、賃加工にも対応

マルヨシマシナリィ（波多野篤也社長）のたて型内径ホーニングマシン「MH−C」は、簡単操作で扱いやすいと好評を得ている。加工長250ミリメートルサイズのワークでも、超精密加工ができる。また、このほどホーニング加工機専用ツールの標準仕様タイプを発売。従来のオーダーメード仕様と比べ、短納期、低価格を実現している。

同機は、刃先が上下にバイブレーションする独自工法「フラ・ホッピング機構」を使用。主軸と連結した自在継ぎ手を介し横運動をたて運動とし、偏心のない高精度加工ができる。真円度0・08マイクロメートル、円筒度2・0マイクロメートル、加工穴径は5―50ミリメートルを達成。主軸最大ストロークは800ミリメートル、早送り速度は毎分1800ミリメートル。自動車部品の量産、金型部品の少量多品種生産など幅広く対応する。

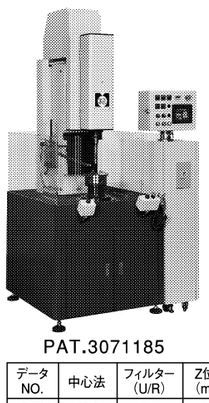
標準タイプのツール

PAT.3071185

データNO.	中心法	フィルター(U/R)	Z位置(mm)
9-B	LSC	50	275
8	LSC	50	240
7	LSC	50	210
6	LSC	50	180
5	LSC	50	150
4	LSC	50	120
3	LSC	50	90
2	LSC	50	60
1-A	LSC	50	25

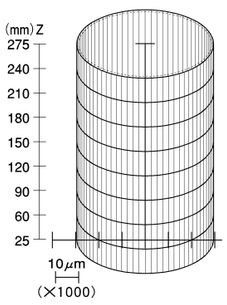

円筒度：2.0μm　真円度：0.08μm　真直度：1.5μm　面粗度：0.3μm

は、製作工程の効率化などで受注後、約2週間で納品可能。価格も従来品と比べ約15%低減している。同社製加工機だけでなく、他社製向けにも販売する。

愛知県小牧市高根3－295
TEL.0568・79・3056 FAX.0568・79・1303
http://www.maruyoshi-m.co.jp

マルヨシマシナリィ

クリーン環境機器で品質向上を
HACCP、環境ISOを支援

パイオニア風力機（戸次英之社長）が製造しているクリーンエアシステム関連機器は、独自のエア・コントロール技術を駆使し開発したものばかり。同社の製品は、生産品の品質向上や快適な職場環境の実現に大きく貢献しておりユーザーから好評を得ている。

クリーンルーム入口用エアーシャワー「クリーンルームダスター」は人体や製品に付着しているゴミ、毛髪などの異物を毎秒25メートル以上の高速エアで吹き落とし足元から吸い取るという独自の機構を採用、洗浄効果を高めている。

靴底をきれいにする「シューズクリーナー」は特殊回転ブラン機構を採用。靴底に付着している泥、ゴミなどの異物を歩く間に除去する。洗浄液に「次亜鉛酸ソーダ」などを適量使用すれば殺菌も可能。

玄関マット感覚で容易に設置できる「エアー吸着マット」は靴底や車輪に付着した汚れをスプリングブラシとエア吸引により瞬時に除去する高性能玄関マット。人や台車が通る時だけスイッチが入り、踏んだ部分だけ吸引するので無駄がなく省エネ。安全にも考慮している。

これらの製品は食品工業をはじめ半導体、電子機器、病院、医薬品、ホテル、レストランなど清潔さが求められる幅広い分野で効果を発揮し、ユーザーの評価は高い。

名古屋市緑区浦里3－25
TEL.052・892・6855 FAX.052・892・8803
http://www.paionia.co.jp/
E-mail/info@paionia.co.jp

パイオニア風力機

カタログ請求コーナー

カタログが必要な方は、下記請求券に必要事項をかい書でご記入のうえお送り下さい。

請求先―〒103-8548 東京都中央区日本橋小網町14-1 日刊工業新聞社業務局 管理部カタログ請求係 FAX.03(5644)7397
締　切―2013年9月13日(金) 締切日以降は直接メーカーにご請求下さい。
※新聞をコピーしてからFAXして下さい。

カタログ請求券　カタログご希望の番号に○をつけて下さい。
日刊工業〈注目のベストセレクション〉 Vol.9

《個人情報の取り扱いについて》
■当資料請求でカタログをご希望いただきました方の登録情報（会社名、ご芳名など太線枠内にご記入いただいたもの）は、当該広告主に提供いたします。それ以降、登録情報は広告主各社の責任で管理されます。
■カタログ・資料等は当該広告主から直接送付されます。

01. 佐々木精機
02. 中遠電子工業
03. 東新セラテック
04. トーホーエンジニアリング
05. ナガエ
06. 中日本炉工業
07. パイオニア風力機
08. マルヨシマシナリィ
09. 吉田SKT

※太線の枠内だけご記入下さい。

所在地	〒		
会社名			業種
所属部署		役職	全従業員数
ご芳名		歳	資本金 円
E-mail			
電話	（　　）	企画コード	
FAX	（　　）	年 月 日 番	2013090633

キリトリ線　キリトリ線

最高の金型には、最適な熱処理を。
最適な熱処理条件による 品質向上
差別化を実現！
熱処理の内製化により 短納期対応
NVF-30P 小型真空熱処理炉

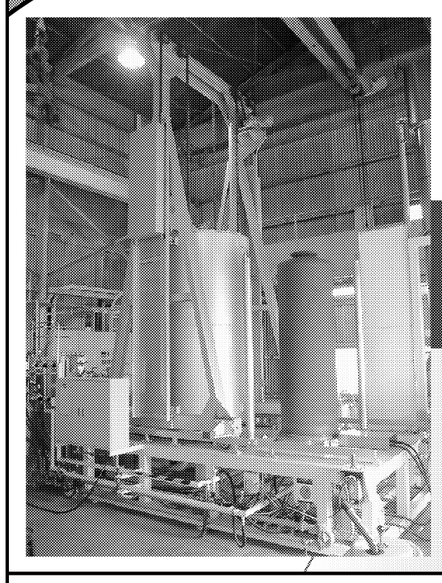
抜群の密着度で金属の寿命をUP!
TiC、CVDコーティング、金型・金属部品の真空熱処理
自社製CVDコーティング装置、真空熱処理炉にて
受託加工、承ります。
中日本炉工業株式会社　0120-38-5141
本社・工場　〒490-1203 愛知県あま市木折　TEL〈052〉444-5141 FAX〈052〉444-1917
熱処理事業部 TEL〈052〉444-7561
ISO 9001 REGISTERED FIRM
http://www.nakanihon-ro.co.jp　info@nakanihon-ro.co.jp

工作機械のオーバーホール・レトロフィット
ラジアルボール盤（オークマ製）始めました
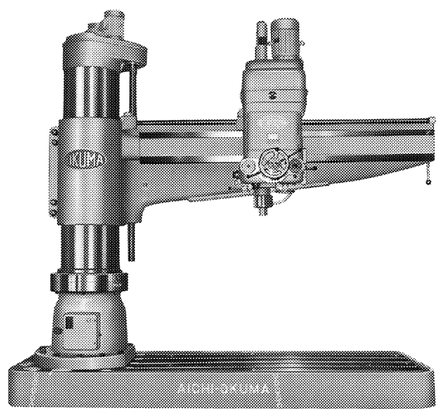
営業内容 ・オーバーホール・レトロフィット　・現地出張修理・改造工事　・治具製作・ツーリングセットアップ工事　・機械移設工事
愛知時計電機の修理・保守事業を継承。ラジアルボール盤も承ります。
株式会社 佐々木精機
本社工場　〒456-0059 名古屋市熱田区八番2丁目12-8　TEL 052-661-3481 FAX 052-661-3782
http://www.sasakiseiki.co.jp/

試作・特注・1品物から量産品まで
ライニング用セラミックス
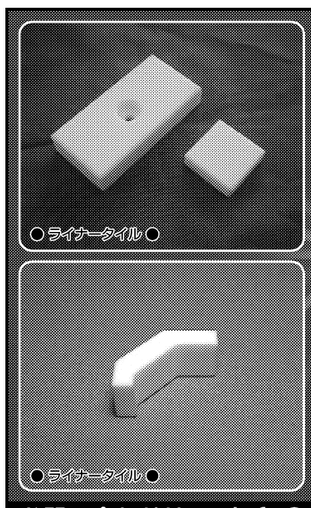

石灰・コークス・セメント等の粉粒体の輸送設備や、腐食性ガス等の関連設備の耐食性、耐久性を向上させます。
金型内製化により、短納期を実現。
お問い合わせは … info@toshin-ceratec.co.jp
URL http://www.toshin-ceratec.co.jp
Toshin 東新セラテック株式会社
本社・穴田工場　〒489-0003 愛知県瀬戸市穴田町968番　TEL(0561)86-8702 FAX(0561)48-3008

粘着性物質のくっつきを防止するシール状シート材
CTTファブリックシート　特許出願中
立体構造ファブリック×シリコーンゴム
食品衛生法：使用条件100℃を超える材料の抽出試験に合格

CTTファブリックシートの特長
- シリコーンコーティングを上回る非粘着（離型）性
- 高温でも衰えにくい非粘着（離型）性
- すぐれた耐熱性・耐久性
- 安定した摩擦性能
- カット加工しやすいシート材
- シール感覚で貼れる粘着シート

主な用途　粘着テープ製造ライン／コールドグルー・ホットメルト・各種接着剤、使用ライン　未加硫ゴム・生ゴム搬送ライン／ラベル・シール類等、製造メーカー・包装ライン　食品類、搬送加工・焼成ライン
各種表面処理および樹脂製品・ベルト
株式会社 吉田SKT
本　社／名古屋市西区花の木一丁目12番20号 TEL(052)524-5211 FAX(052)524-5287
事業所／東京・名古屋・山口　営業所／横浜・大阪・福山・広島　各地事業所・営業所にて迅速に対応させていただきます。
http://www.y-skt.co.jp