■ 海外展開で躍進する中小企業 ■

入江工研

真空部材 宇宙でも活躍

入江工研（東京都千代田区）は、真空ベローズや真空バルブの製造開発を手がけている。真空環境をつくるための気密防止用部材で、半導体・液晶の製造工程、宇宙、鉄道、医療などのさまざまな分野で活躍している。

中国に現地法人、韓国に支店を置いて展開。中国では日中市場向け金属ベローズや現地向け新幹線用部品を生産。韓国支店では現地市場向け各種真空関連部材を手がけている。

2012年3月期は全社売上高33億円。このうち海外売上高は1億5000万円だった。さらに飛躍するため、入江則裕社長は「他国でも販路を開拓するべく活動中だ」と強調する。例えば液晶製造装置向け真空ゲートバルブで米国市場への参入を狙う。大気と真空の圧力差を小さくする独自の「差圧キャンセル構造」を採用しており、従来品の2分の1の力で開閉できる。小型・軽量化により、「米国市場で主流の欧州製に太刀打ちできる」と言い切る。また「売上高を伸ばし、50周年を迎える16年に全社員をハワイに連れて行きたい」との目標を掲げる。

▲……伸縮管継手などを生産している中国工場

大田精工

中国で順調な滑り出し

大田精工（東京都大田区）は、マレーシア、タイに続いて今夏から中国広東省東莞市で精密小型歯車の生産に乗り出した。「中国はすでにフル生産。数が増えてひっ迫しているため、マレーシア工場で補っている。中国は中ロットで、付加価値の高い仕事が増えている」と、須永晋右社長は順調な滑り出しに手応えを感じている。

「中国はいままで人件費の安さから生産地に選ばれていたが、今後は効率が重視される」とみて、中国工場では自動化を進める方針だ。複合機を導入し、従来の3工程を1工程に集約した。空いたスペースの新たな活用方法も検討している。

中国工場は中国内需への対応、タイ工場はタイ内需と東南アジア諸国連合（ASEAN）地域への輸出と役割を分ける。マレーシア工場では内需が減少傾向のため、欧米企業からの新規受注を目指し、高付加価値品にシフトする構え。現地の優秀な人材の確保もカギ。現地採用で経営層に登用しているほか現地法人の従業員を定期的に日本に呼んでの研修などにも力を入れている。

▲……中国で精密小型歯車をフル生産している

井口機工製作所

世界でニーズに即 対応

井口機工製作所（東京都練馬区）は、主力製品であるボールベアーとターンテーブルの海外展開に力を入れている。韓国に現地法人を置いているほか、米国、中国でも販売。今秋にはタイに販社を開設する計画だ。井口威佐美専務は「生産した地域で販売することが基本。必ずしも日本流にこだわらず、現地ニーズに合った製品をすばやく提供することが大切」と強調する。海外進出の際に肝心なのは「信頼できる現地の人材を得ること。現地に足を運び、紹介などを通じて直接出会いを探す」としている。

現在の海外販売比率はボールベアーが約2割、ターンテーブルが約1割。「さらに多くの地域でパートナーを探し、柔軟な販売体制を整える。各国の代理店にメンテナンスを指導し、取り扱いを増やす。タイ販社の設置により、米国やアジア地域向け製品をタイから出荷できる。為替変動に応じて輸出入も調整する」と先を見据える。

そして、グローバルでも顧客志向が第一。何が求められているのかを見極め、的確に、スピーディーに供給する。

▲……ボールベアーとターンテーブルの海外展開に力を入れる（韓国の拠点）

スターテング工業

耐久性や操作性に強み

スターテング工業（東京都杉並区）は、手動エンジン駆動装置のリコイルスターター、農機・建機向け操作レバーなどを製造販売する。1994年に米国に合弁会社を設立したことを皮切りとし、タイ、中国と海外展開を進めてきた。原田正夫社長は「現在、リコイルスターターの販売比率は米国がトップ。芝刈り機などの市場規模が大きい。メーカー別に、ほとんどをオーダーメードで生産し、現地販売を徹底している」と戦略を明かす。

また顧客メーカーの生産シフトに応じ、タイに1カ所、中国に2カ所の拠点を設けて迅速に製品を供給。「コストと納期を考えれば、現地生産は不可欠。今後も海外比率は上がる」と先を見通す。

高品質を維持するため、「各拠点に2人ずつ社員を配置している。また本社の担当者をこまめに出張させている。多くの社員が海外経験を積むことにより、自然とグローバル志向が身につく」と強調する。

海外企業との競争は激化しているが、「耐久性や操作性に圧倒的な強みがある。常に新技術で先行する」と力を込める。

メーカー別にほぼオーダーメードで生産しているリコイルスターター

タキゲン製造

メキシコ進出 3極体制

大川精螺工業（東京都品川区）は、メキシコで自動車用部品のブレーキホース口金具生産拠点を11月中旬に完成させる。首都メキシコ市から北西約300キロメートルのグアナファト州イラプアト市の工業団地に建設中。大川克良社長は「日系自動車メーカーが相次いで進出しており、現地調達の需要がある。冷間鍛造加工品の新規需要も狙いたい」と意欲をみせる。

現地生産の課題も見つかった。メキシコで自動車の生産が拡大しているとはいえ、関連産業がすべて進出しているわけではない。「現地でメッキ加工を依頼する業者が見つからなかったため、新工場では亜鉛メッキ工程の設備を入れる」と内製化する方針。現地の人材の確保も成否を左右する。日本語に堪能な現地人を間接部門のリーダー役として獲得。工場のオペレーターも現地採用し、水戸工場で秋まで研修させる予定だ。

初の海外拠点であるタイへの進出から24年がたった。メキシコ進出により、日本、アジア、米州の3極体制が整う。「海外でビジネスチャンスをつかんで飛躍する」と意気込んでいる。

▲……メキシコで生産するブレーキホース口金具

タキゲン製造

東南アで「高品質」供給

タキゲン製造（東京都品川区）は、ドアの蝶番（ちょうつがい）や配分電盤関連製品などの鋼製金物の設計、販売を手がけている。取り扱っている製品点数は、約8000点にのぼる。配分電盤に組み込まれる鍵付きのハンドルは国内シェアの半分以上を占めて首位を誇る。

工場を持たないファブレス型企業のため、国内外に多くの協力工場がある。海外展開はバブル崩壊後、国内でコストダウン要求が強まり、海外生産シフトの動きが活発化したことを受けて決めた。02年に韓国のソウルに、07年に中国・上海に営業拠点を設置した。営業拠点の社員が各地域の協力工場に出向き、品質管理に力を入れて高品質の製品を供給できる体制を整えた。

近年、国内企業がタイに生産拠点を移転するのに合わせて、6月にバンコクに営業拠点を開設し、日系企業への営業を始めた。東南アジア諸国連合（ASEAN）市場を取り込む。現地でモノをつくり、現地で売る地産地消の仕組みを確立する。海外売上高は全体の2％程度だが、段階的に比率を高める方針だ。

▲……海外生産シフトの動きが活発化したことを受け02年に設置した韓国の営業拠点

日本工業規格表示認定工場
JIS B 6913
（鉄鋼の焼入焼戻し加工）

Accredited Nadcap

JIS Q 9100/ JIS Q 9001 ISO 14001

金属熱処理 技術・技能のスペシャリスト集団！
航空機部品の熱処理もお任せ下さい！

創業以来「お客様の製造ラインの一部門たれ」をモットーに、鋼に魂を入れる作業を続けてまいりました。3 名の現代の名工を筆頭に、長年の経験を有する多くの優れた熟練工と技術者を擁し、「難しい熱処理は上島に頼め」と評判の会社です。新規に航空機部品の熱処理を始めました。JIS Q 9100 と Nadcap の認証は取得済みです。

10月2日～4日「東京国際航空宇宙産業展2013」に出展します（於：東京ビッグサイト東4ホール）

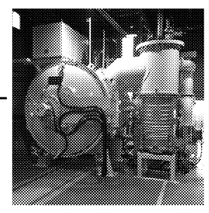

航空機部品対応真空炉

■営業品目
1. 金属熱処理加工（塩浴・真空）：焼入焼戻し（高速度工具鋼を主とした工具鋼・マルテンサイト系ステンレス鋼）・固溶化（溶体化）・時効処理（鉄鋼材料、アルミ合金）・サブゼロ処理・クライオ処理　2. 表面改質処理：PVD 処理・ガス軟窒化・ホモ処理・WPC 処理　3. 摩擦圧接加工　4. 精密熱処理テスト

株式会社上島熱処理工業所
〒146-0081 東京都大田区仲池上2-23-13
TEL:03-3753-7788（代） FAX:03-3751-5684
URL:http://www.kamijima.co.jp E-mail:info@kamijima.co.jp

IKC IRIE KOKEN CO.,LTD

フレキシブル基板対応（R2R）
高真空ゲートバルブ（FFTシルーズ）
特許申請中

■有機 EL 照明、CIS 太陽電池、各種 ITO 成膜に豊富な納入実績
・到達圧力（10^{-5}Pa 台）、He リーク量（2.13 × 10^{-6}Pa·m^3/s 以下）
※ 0.1^t × w240 PET Film 挿入時　（その他材質：SUS、PI、PEN、ガラス、etc）
・特殊 O-ring による Film 張り付き力 (Ave. 0.2N 以下)、高気密、低粘着を実現
・巻取り Drum の大気側への設置が可能に！

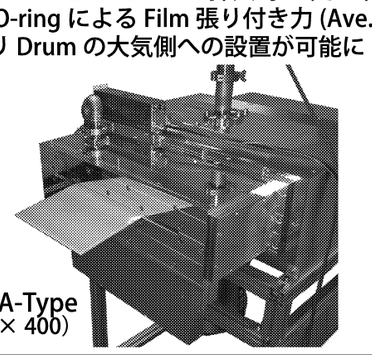

FFT Valve A-Type
（開口：10 × 400）

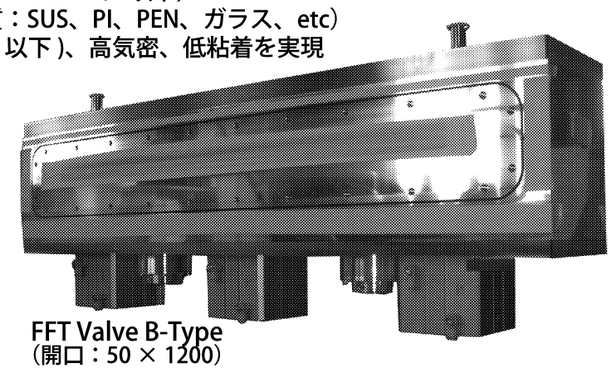

FFT Valve B-Type
（開口：50 × 1200）

入江工研株式会社
〒100-0005 東京都千代田区丸の内 3-1-1 国際ビル 813 TEL 03-3211-7111 FAX 03-3211-7110
http://www.ikc.co.jp/ E-mail:sales@ikc.co.jp

モトレックス社（スイス）
MOTOREX Oil of Switzerland

夏 腐敗が心配・・・
だから 使うのは今 トレソ PMC100
高性能水溶性切削油

● 腐敗・臭いを抑制、人・環境にやさしい！
● PMC（貴金属の粒子）がバクテリアの繁殖を抑制
● 塩素・ホウ素・殺菌剤・防カビ剤・アミン・重金属フリー！

NOAH 株式会社 ノア
輸入切削工具・油・工具測定器 技術商社
東京 〒110-8691 東京都台東区北上野1-4-3 TEL：03-3845-0811（代） FAX：0120-509-413（代）
長野支店・大阪支店・名古屋出張所
URL http://www.noah-e.com E-mail:your@noah-e.com