KISHU FASTENER

パーツフォーマーによる
特殊ナット・パーツ

パーツフォーマー、NC旋盤を駆使し、高精度、特殊形状のナット・パーツをお客様のご要望に応じて生産しております

TÜVRheinland CERTIFIED　Management System ISO 9001:2008 ISO 14001:2004　www.tuv.com ID:0910099006

紀州ファスナー㈱　営業本部　〒578-0943　東大阪市若江南町５丁目３番５３号　TEL(06)6723-8800 FAX(06)6723-6545
東京営業所　〒133-0054　東京都江戸川区上篠崎３－１７－１　TEL(03)5666-7310 FAX(03)5666-7235
名古屋営業所　〒465-0062　名古屋市名東区松井町２６０番地　TEL(052)709-5107 FAX(052)709-5108
紀州ファスナー工業㈱　本社工場　〒649-1522　和歌山県日高郡印南町古井５２－１　TEL(0738)45-0131 FAX(0738)45-0905
(ISO 9001, ISO 14001 JIS認証取得工場)
紀州ファスナーテクノ㈱　本社工場　〒644-0025　和歌山県御坊市塩屋町北塩屋 521-1　TEL(0738)22-3005 FAX(0738)22-3008

高さ・長さ:4㎜～150㎜　外径:φ5㎜～φ36㎜

エア・ミキサー
AIR MIXER

耐薬品性アップ
低騒音
高出力
高性能
安全
安価

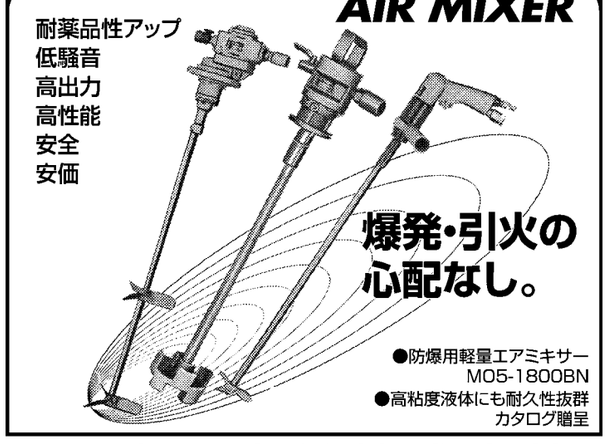

爆発・引火の心配なし。

●防爆用軽量エアミキサー MO5-1800BN
●高粘度液体にも耐久性抜群
カタログ贈呈

光陽産業株式会社
http://www.koyo-sangyou.jp
〒578-0955 東大阪市横枕南4-29 TEL.072-963-0017(代) FAX.072-964-2264

サンアジャストボルト 耐震

地震の対策
万全ですか?
機械設備を
守ります。

SPシリーズ
特許：No. 5128145号

製造元 サン・ファスナー部品株式会社
本社：〒577-0006 東大阪市楠根3丁目6番29号 TEL.06-6745-9095
IP電話.050-3535-1466 フリーダイヤルFAX.0120-08-9095
商品センター：〒578-0958 東大阪市新庄南7番地7号 TEL.06-6774-0551
URL http://www.ajastsun.co.jp E-mail sunajast@lily.ocn.ne.jp

東部おおさか特集

住工混在・ケーススタディ

高井田地域（東大阪市）の事例

東大阪市の高井田地域は住工混在の問題が早くから顕在化し、地域レベルで共生の取り組みを進めてきた。現状を取材した。

企業と住民の共存へ 理解とルールが重要

火研は東大阪市の高井田地域で1961年から熱処理業を営む。従業員は18人。大口取引先でも年商の最大15%までにとどめる方針で、約100社の顧客を支えに、好不況の波を乗り切ってきた。24時間操業で、丸棒など鋼材の素材を主に扱い、材料の接触による騒音はつきものだ。

創業当時から狭い路地をはさんで向かいはアパートで、やがて少し大きなマンションに建て替わった。その1階部にあった喫茶店が住居に移り変わる中で、時に激しい苦情を受けるようになった。「最近は苦情も落ち着いてきた。迷惑をかけているんだろうなと日頃から気にかけており、夜の10時以後は大きな音を出さないよう、仕事の段取りを工夫している」と堀田光朗社長は共生の努力を話す。原燃料費の値上がりや後継者選びなど、堀田社長には頭を悩ます状況が続く。

市内でもとりわけ交通の便が良くなった高井田地域は住工混在の問題が早くから起こり、04年から共生を探る地域活動が始まった。07年に高井田まちづくり協議会が発足して地域での検討を重ねる中で、工場側も住環境に配慮するようになったという。「当初は工場の後は工場ということにこだわったが、それではうまくまとまらなかった。そこから宅地開発の排除ではなく、共存ルールが必要という現在の形になった」（同協議会の川勝親事務局長）。宅地開発会社にも地域ルールに配慮するよう働きかけている。

東大阪エリアは鉄道路線が今後も伸び、都市としての変貌が予想される地域だ。大阪国際空港（大阪府豊中市）と門真市駅（同門真市）を結んでいる大阪モノレール線の市域への延伸、08年に部分開業し東大阪市内を通るJRおおさか東線が新幹線の新大阪駅（大阪市淀川区）へと延伸する計画がある。宅地開発会社の東大阪での動きは、住居系地域に余地が少ないため、いきおい工業系地域に向かう。モノづくり企業も資産価値の高まりを受けて、東大阪での操業に見切りをつけて新天地に転出するというのも予想される図式だ。

「交通網の発達は便利だが、既存の工場にとってはものすごい脅威。住工調和のルールを決めておくことが大事」と東大阪商工会議所の平本善憲専務理事はルールの具体化は急務だと話す。

また住工混在の十分な説明が事前にないまま契約・購入し、事後に困り果てる転入者がいる。こうした状況は東大阪の街のイメージを悪くする。地元の東大阪で、同業者によるこうした事例を見てきた板倉不動産の板倉正巳社長は「東大阪市に住んで良かったと、転入してきた人たちに言ってもらえるような街になってほしい」と住工共生条例への思いを話す。

工場跡地で住宅開発が進む

モノづくり支援策改良

東大阪市　補助内容を一本化

東大阪市はモノづくり支援策のうち、2013年度に高付加価値の製品開発や技術研究に関するメニューを改良した。従来は、取り組む内容の違いなどにより補助の内容に違いがあったが、一本化。補助率は単独企業の場合で対象経費の2分の1（上限50万円）、グループの場合は対象経費3分の2以内（上限50万円）とし、環境配慮型製品の場合は150万円を上限に交付する内容とした。「入り口から出口まで使いやすく再編した」（東大阪市経済部モノづくり支援室）と、市内企業の積極的活用を促す。

6月上旬の2日間、東大阪市は住工共生条例やこれら産業施策に関する市内企業説明会を開き、多数の企業関係者が詰めかけた。「こうした機会は珍しい。ぜひ継続的にやってほしい。企業側も要望、要求は千差万別で、市もすべてを満たせないだろうが、企業側も意見を出し、少しでも良くすることが大事」と地域の経営者は話した。

11月に展示商談会

八尾市と八尾会議所共同で

八尾市は八尾商工会議所らと共同で11月27、28日にマイドームおおさか（大阪市中央区）で展示商談会「ビジネスチャンス発掘フェア」を開く。約9000人の来場を見込み、出展する大阪府内のモノづくり企業など約200社の販路開拓を支援する。11月には観光協会を設立し、14年2月をめどに近鉄八尾駅内に案内所をオープンする。八尾の歴史文化などの観光資源を掘り起こし、市内外の観光客に八尾の魅力をアピールする。

大東市の工業地域を示す看板

大東市

立地促進補助を拡充

大東市は4月から企業立地促進補助制度を拡充した。補助金額の上限を3年間で計2000万円から5年間で計5000万円に引き上げた。従来の対象業種である製造業、情報通信業、運輸、郵便に「卸売業」を追加。地域は従来、工業地域だけだったが、新たに準工業地域も対象とした。

工業地域で100平方㍍以上の土地を賃借した事業者への補助額は100円増やして1平方㍍あたり300円とする。

同制度は市内で土地を取得または賃借して工場を建てる事業者に補助金を交付するもの。制度の根拠となる「企業立地促進条例」を改正して失効期限をなくした無期限の補助制度とした。

確かな技術と豊富な設備で、全ての歯車形状に対応!
ハートで動く精密歯車
硬鋼材のマスターギヤー製作〈高精度MOO級〉
外径820φまでの歯研磨ギヤーをモジュール0.2～8まで
(※歯切加工、加工最大モジュールM36まで、実績あり)
こだわりの歯車測定機、全品検査納品

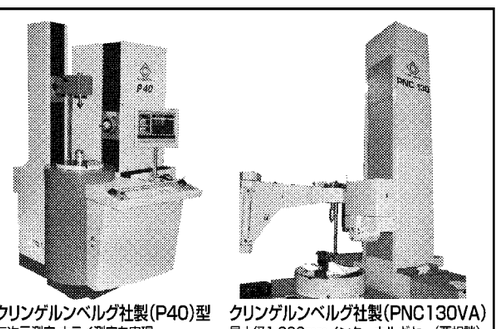

クリンゲルンベルグ社製(P40)型 三次元測定・ナライ測定を実現
クリンゲルンベルグ社製(PNC130VA) 最大径1,300mmインターナルギヤー(要相談)

ユーザーのベストパートナー
カツミ工作所
●お気軽にご相談下さい
石切工場 〒579-8014 大阪府東大阪市中石切町5-5-22 TEL072-943-1616 FAX072-943-1166
本社事務所 〒578-0982 大阪府東大阪市吉田本町1-13-35 TEL072-961-0072(代表) FAX072-963-4592
http://homepage3.nifty.com/KatsumiKousakusho E-mail:katsumikousakusho@nifty.com

HYODA ★JAPAN★　未来(あした)を計る。兵田の温度計。
兵田計器は人類のより幸福な明日のため、たゆまぬ努力で、世界のサーモセンシングの明日を見守り続けます。

新幹線で使われています。　車両用変圧器　車両用ダイヤル温度計
営業品目
・ダイヤル温度計・変圧器用保護機器・ビル変圧器用・車両変圧器用保護機器
兵田計器工業株式会社
本社・工場 / 〒579-8034 東大阪市出雲井本町1-6 TEL:072(982)1121 FAX:072(988)2959
西日本営業部 大阪営業所 / 〒550-0014 大阪市西区北堀江1-6-10 TEL:06(6538)1291 FAX:06(6531)7660
東日本営業部 東京営業所 / 〒106-0044 東京都港区東麻布2-14-5 TEL:03(3582)1771 FAX:03(3582)2756
他営業所・出張所 / 名古屋・広島・福岡・金沢・岡山 http://www.hyoda.co.jp

「大切」をはこぶ。
コストパフォーマンスに優れた新車輪(ゴム車輪)採用の軽量モデルです。
●軽い力で旋回操作が可能になりました。
●始動力・旋回始動力の低減により操作性がアップ。
●車輪ホイール部の樹脂化により軽量化を実現。

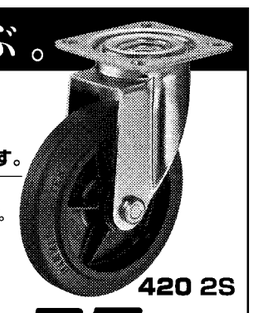

ハンマーキャスター
http://www.hammer-caster.co.jp
東京Tel.03-3434-2941 名古屋Tel.052-915-1020 大阪Tel.06-6746-3930 広島Tel.082-277-2935
静岡Tel.054-237-5409 金沢Tel.076-292-0315 岡山Tel.086-226-2660 福岡Tel.092-472-5655

ステンめっき
材質をステンレスから鉄に変えてコストダウン実現

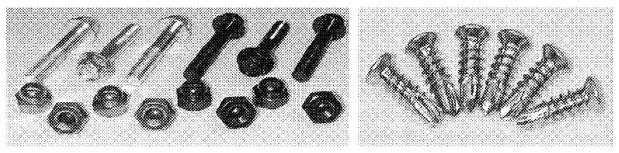

ZECコート
亜鉛めっき耐食性向上処理

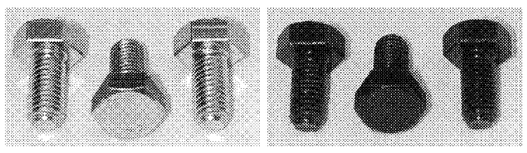

無排水亜鉛めっき処理システム

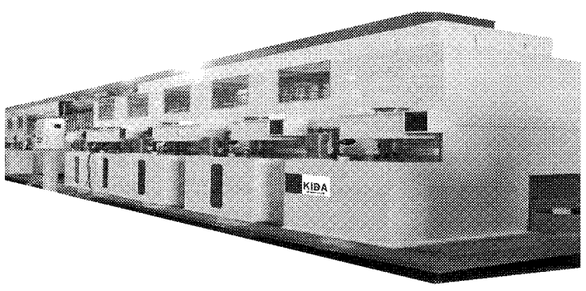

排水ゼロを実現!
設置場所を選びません!
めっき経験・技術者不要!

自動車部品、電子部品、建材など現在アウトソースしている製造メーカー様に朗報!
内製化でコストダウン、リードタイム短縮が可能です!

KIDA KIDASEIKO CO.,LTD
木田精工株式会社
KIDASEIKO CO., LTD.
http://www.kidaseiko.co.jp/
〒579-8025 大阪府東大阪市宝町13-26
TEL 072-982-4636 FAX 072-982-4637
E-mail:info@kidaseiko.co.jp

豊富な実績とノウハウ
国内および、世界各国の各種産業分野で豊富な納入実績を持ちます。
KATSUKAWA
http://www.katsukawa.co.jp

カツカワの環境対策用熱交換器
排ガス回収・排熱回収・溶剤回収 豊富な経験が強みです。

弊社、独自の多彩なフィンチューブ
短納期に対応

材質：SUS304/SUS316/ハステロイ/アルミ銅/チタン/他、特殊金属
用途：炉内燃焼空気予熱器、エコマイザー等に最適です。排熱冷却による施設等への回収利用 溶剤、ガス等、気液分離による回収用熱交換器 発電機等の吸気冷却による燃焼経費節減
設計・製作：貴社仕様に基づき、機器、および設備に最適な設計、製作方法をご提案し短納期、低コストに高品質にて対応致します。

溶剤回収用熱交換器

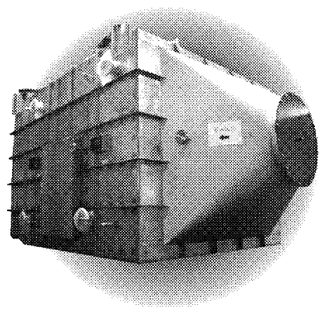

ガス凝縮器

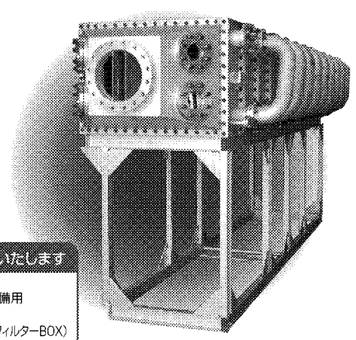

排熱利用熱交換器

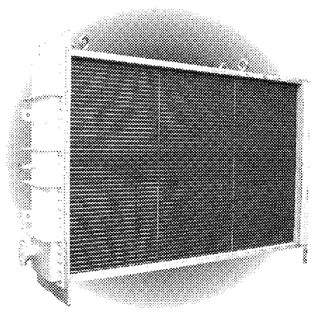

営業品目　設計・製作いたします
●産業空調用熱交換器 乾燥/加熱装置用・除湿/冷却装置用・溶剤/排熱回収用・各種産業生産設備用
●工場、施設暖房用熱交換器　●シェル&チューブ型熱交換器
●船舶/特殊車両用熱交換器　●各種製缶品、金属加工、組立(ダクト・架台・フィルターBOX)
●熱交換器用材料全般(炭素鋼/ステンレス/非鉄金属/チタン等、特殊金属) 配管部品/継ぎ手類
●空調コイル取換え工事一式

産業用熱交換器専業メーカー
勝川熱工株式会社
本社 〒578-0911 東大阪市中新開2丁目13番46号 TEL072(966)2751(代) FAX072(966)3056
E-mail:info@katsukawa.co.jp
http://www.katsukawa.co.jp
営業部・工場 〒578-0921 大阪府東大阪市水走5丁目2番32号 TEL072(967)2255 FAX072(967)2256
JAB QMS CM 011　QS Japan Boiler Association 登録番号 034