電子部品の未来をシステムで支える

YAMAOKA

—私達はお客様のニーズにチャレンジ心で応えます—

先人達が驚くべき自由闊達さで常に新しい分野に挑戦し、素晴らしい精神風土を育て上げてきたこの地「京都」で創業以来半世紀。常にお客様のニーズを先取りし、熱意と勇気をもって新しい分野、新しい技術を創設し、社会に貢献し続けたいと願っています。

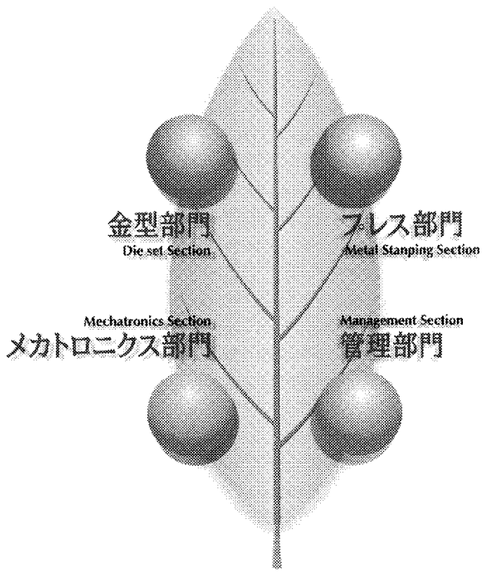

株式会社 山岡製作所
本　社　〒610-0101 京都府城陽市平川横道93
TEL:0774-55-8500 FAX:0774-53-7873
宇治田原工場　〒610-0231 京都府宇治田原町立川金井谷21-11
TEL:0774-88-4880 FAX:0774-88-4870
URL http://www.yamaoka.co.jp

SUZAKI AUTO-REEL

品質第一

移動機器に

スザキのオートリール

価格低廉

ケーブルリール
●門型クレーン用　●制御用、多芯用
●電気熔接用　●無接点（リング無し）用　●よじれ用

納期迅速

ホースリール
●空気用　●水用及洗車用
●ガス熔接、熔断用
●ガスボンベ等の運搬用
●油用

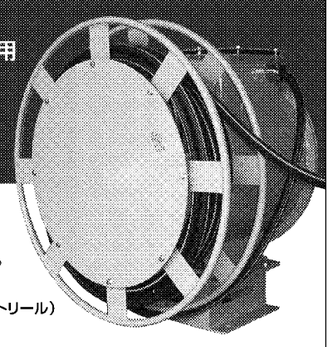

御要望に応じてスプリング式、電動式、油圧式、手捲式など、各種リールを設計製作致します。

（ケーブル用オートリール）

明日の産業にかかせぬスザキのリール
SUZAKI 洲﨑鋳工㈱ 精密機械部
〒600-8857 京都市下京区梅小路東町80 TEL（075）314-4760 FAX（075）321-5466
http://www.suzaki.co.jp

TOKUDEN

過熱蒸気発生装置

UPSS

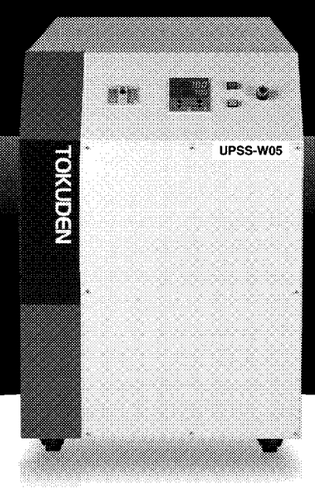

変圧器構造を利用した
加熱方式で大幅な
低コストを実現。
熱効率 95%以上で
省エネにも貢献します。

最高700℃の
過熱蒸気の発生が可能です。

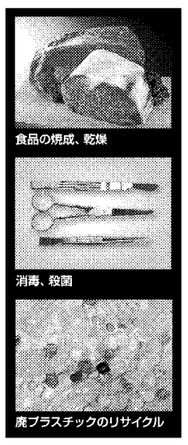

高温過熱蒸気　200℃から700℃の高温過熱蒸気を発生。蒸気温度精度も※±1℃と、温度制御性に優れています。
※500℃における弊社測定値

高い熱効率　一次コイル、鉄心のロスも予熱に使用します。熱効率は※95%以上。省エネにも大きく貢献します。
※500℃における弊社測定値

大幅な低コスト　高周波インバータを使用しない変圧器方式。大幅な低コストを実現しました。

簡単なメンテナンス　日常のメンテナンスは定期的な配管清掃やバルブ交換などの一般的な項目だけです。

クリーンで操作も簡単　電気式のため油、ガスなどの可燃物は使用しません。環境性、安全性にすぐれているだけでなく、操作も簡単です。簡易ボイラーのため、取扱免許も不要です。

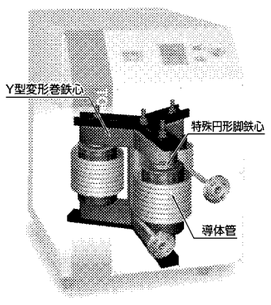

トクデン独自製法による特殊円形脚鉄心。同じ断面積では外周長が最短となることから電線長も最短となり、省エネかつ省資源を実現します。

トクデン株式会社
http://www.tokuden.com
本社・工場　〒607-8345　京都市山科区西野離宮町40番地（山科郵便局私書箱6号）　TEL:(075)581-2111(代)　FAX:(075)592-1944
京都営業課　〒607-8345　京都市山科区西野離宮町40番地（山科郵便局私書箱6号）　TEL:(075)581-5691　FAX:(075)581-1596
東京営業所　〒101-0041　東京都千代田区神田須田町1丁目26（芝信神田ビル5F）　TEL:(03)3252-7251(代)　FAX:(03)3258-0347
マキノ工場　〒520-1834　滋賀県高島市マキノ町寺久保87　TEL:(0740)27-2111(代)　FAX:(0740)27-1839

メカトロニクス京都2013　成長戦略と攻略市場（京都企業トップ4氏に聞く）

NKE 中村道一社長

—4月に開発グループが発足しました。

「エンジニアを中心に5人を配置、主力製品である自動化機器の需要拡大を狙う。これまではFA分野を中心に展開してきたが、近年顧客の海外シフトが顕著で、国内市場の先行きに危機感を持っている。FAで培った自動化機器のノウハウは食品や医療など他分野で生かせないか、新たな自動化システムを開発し、新市場を切り開く」

—機能別の組織を大幅に再編した狙いは何でしょうか。

「開発グループのほか、コンベヤやチャックを扱う機器グループ、省配線システムの電子グループ、名古屋やさいたま営業所、間接部門など12グループに再編した。小型ビジネスユニットで独立採算制度を取り入れ、経営幹部の育成や利益追求につなげる。将来のカンパニー制をにらんだ」

中国で保守サービス

—中国に初の海外拠点となる広州中村機器自動化を開設しました。

「100%出資子会社で、中国・広州市に開設した。早ければ6月中にも、華南地域を対象に搬送システムなど自動化機器の保守メンテナンスサービスを始める。顧客の海外シフトに対応した。保守サービスを出張ベースから、在庫を持った現地化へと変更、スピーディーなサービスを提供する。自動車や工作機械など日本での当社の顧客が進出しており、中国でも密な関係を築いていきたい」

片岡製作所 片岡宏二社長

—ビジネス環境は。

「円高是正はありがたい。海外の同業他社などともがっぷり四つで戦える。円高下では技術で有利であっても、コストがハンディとなっていた。円安傾向では加工性能など製品品質、生産性、コストとトータルで競争できる」

—生産や調達を見直す考えです。

「大きく再編するわけではない。為替変動を考慮しながら最適な調達で生産する計画だ。本社のほか、上海と韓国に生産機能がある」

需要本格化へ手応え

—レーザー需要は。

「スマートフォン（多機能携帯電話）やタブレット端末（携帯型情報端末）、自動車などの精密部品の加工需要が期待できる。従来方法では難しい微細加工を、レーザー転換で実現しようと考える顧客が増えている。今は研究開発や試作の段階で数も少ないが、量産ラインに移るのは近いと、手応えを感じている」

—テスト加工要望が多い。

「さまざまなテスト用のレーザー加工装置を用意しているが、予約は多い。来年には大がかりなプライベートショーを開く計画だ。また、昨年発足したプレゼンチームが国内外の顧客を訪問、マーケティングにも力を入れている」

—具体的には。

「海外工場よりも、マザー工場となる滋賀事業所の強化を図っている。2年かけて生産能力を1・5倍に増強するほか、試作や特注品などの部品加工を内製化。試作力の強化に3Dプリンターなども導入した。冷凍食品の伸びに対応するため、冷凍環境を備えた試験室も設ける。これらの投資は円安とは関係なく決めた。ただ現在の円安で海外生産のアクセルを多少ゆるめたのも事実だ」

イシダ 石田隆英社長

—現在の事業環境は。

「国内外ともに悪くない。特に新興国は人口も増加しており、勢いがある。中国も尖閣問題はあったものの、前期比20%増と伸びている。中国の富裕層はより高い品質で安全な食料品を求めている。だから日系企業だけでなく、東南アジアや欧州の食品メーカーもその成長を取り込もうと相次いで進出し、市場は拡大している」

アジアでニーズ拡大

—2016年度にグループで1000億円の売上高を目指しています。

「12年度は850億円ぐらいで11年度の750億円から大きく伸びた。現在の為替水準であれば目標達成は前倒しになりそうだが、為替影響を除いた実質で毎年4、5%の成長を積み重ねていこうと思っている。そのためにも原点回帰でモノづくりを強化していく」

—印刷業界の技術トレンドはどのようになっていますか。

「欧米など先進国は完全にデジタルにシフトしている。大量印刷は今でもオフセットだが、新たな投資はほとんどデジタル。もともと多品種少量に適した製本関連機器を手がけてきた当社の強みがますます発揮でき、競合メーカーの数も減ってきた。ただ一方で市場が急速に立ち上がっている中国では、オフセットとデジタルの両市場が同時に拡大している。こちらへの対応も必要だ」

太陽精機 堀英二郎社長

—5月に中国の展示会に出展しましたが反応はいかがでしたか。

「想像していた通りの感触。裾野はローカル企業の世界だが、人件費の高騰や人手不足が進んでおり、先進国と同じ最先端設備を導入して自動化を進めたいというニーズが高まっている。販売を大きく伸ばすことができる成長市場と期待している。ほかには南米やインドの市場も有望だ」

強みさらに発揮する

—もともと海外販売比が高く、成長が期待できるのも新興国向け。海外生産はしないのですか。

「国内の自社工場だからこそ多品種の生産に対応できる。機種数は100以上に達し、輸送機にたとえれば飛行機から自動車、船まで作っているようなもの。これらをすべて1カ所で作っているからこそ、生産技術を極めることができる。やはり開発したところで量産するのが理想的だ」

F.S

内部加工 工具

●内面取り ●ドリル加工 ●ウラ座ぐり加工

IC-D型　面取能力：下穴径20φで2C程度
付属の面取カッター（23φ）

■特長　①従来不可能であったインサイド側からの穴明、面取、座ぐり等が可能になりました。
②逆転機能のあるボール盤ではタップ加工も出来ます。

◎通常付属品
面取りカッター（23φ）コレット、着脱具各1個
●市販のドリル
（※回転数は1/2に減速されます）

LG型　■特長　①ホルダーは取り替え式ですのでワークの加工径、長さに合わせて選んでご使用いただけます。（本体は共通）
②カッターはネジ式ですので簡単に交換でき、大変経済的です。
③ホルダーは市販のコードレスドライバーなどで手持ちにて使用でき、屋外での作業や重量物の内面取りも可能です。
※別売りのリーバーが必要、10LG型ホルダーを除く

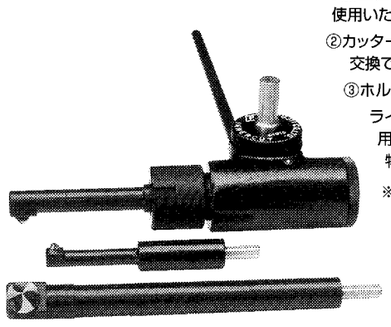

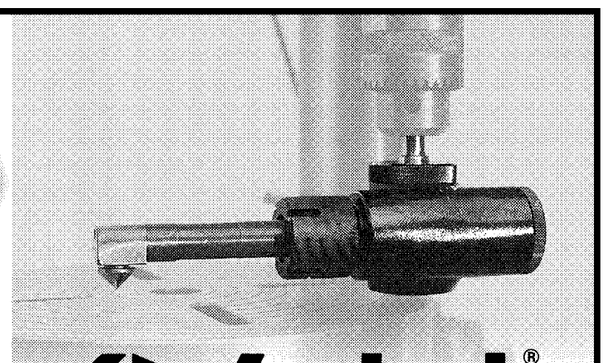

インナーカット®

IC-70S型

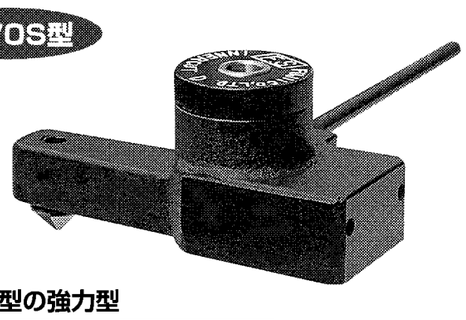

■特長
IC-D型の強力型
※別注加工も承ります。ご相談下さい。

◎通常付属品
面取りカッター（25φ）コレット（8φ）、着脱具各1個

株式会社 藤居製作所
〒613-0023 京都府久世郡久御山町野村村東178-1 FAX.075-631-7348
☎075-631-7370

みなさんのお役にたっている
Mother Machineメーカーです。

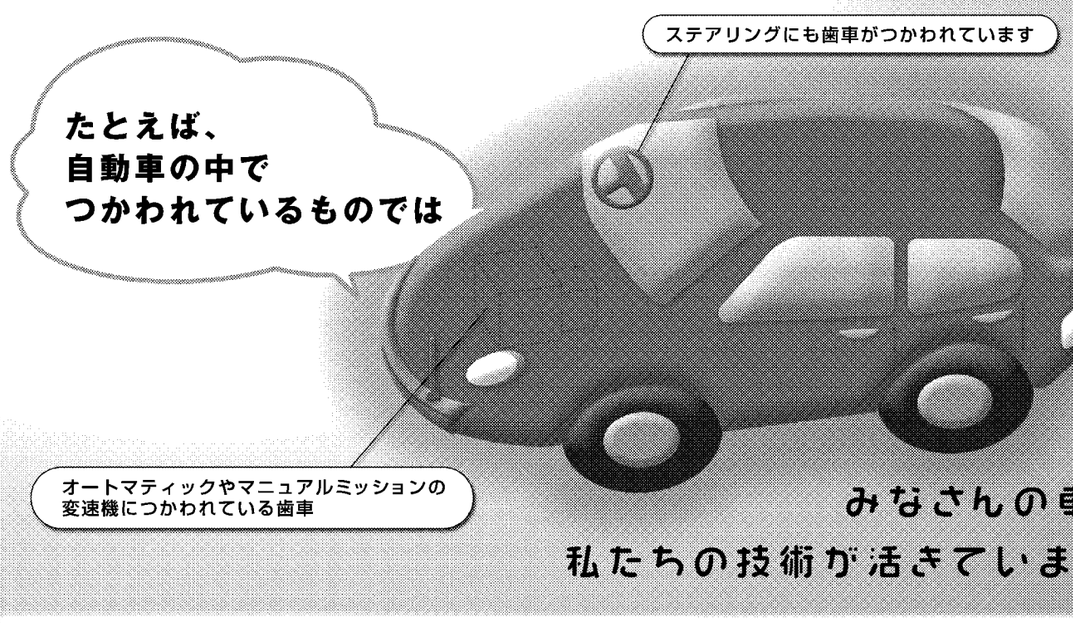

みなさんの車も
私たちの技術が活きています。

環境と人への優しさ
株式会社カシフジ
カシフジは2013年2月に創業100周年を迎えました。
本社・工場　〒601-8131 京都市南区上鳥羽鴨田28
TEL(075)691-9171(代)
営業部　TEL(075)661-5271 FAX(075)661-5270
東京営業所　〒105-0011 東京都港区芝公園1丁目3番5号 郵船商事御成門ビル3階
TEL(03)3436-6670(代) FAX(03)3436-0285
■URL:http://www.kashifuji.co.jp　■E-mail:salesdiv@kashifuji.co.jp