ブースNo.東6ホール　6N-13

自吸ユニット付きインナーボルテックスポンプ

VACCHUS IV（ヴァッカス　アイブイ）

やさしく吸って―やさしく送る

特に軟性固形物の移送に最適な製品です。

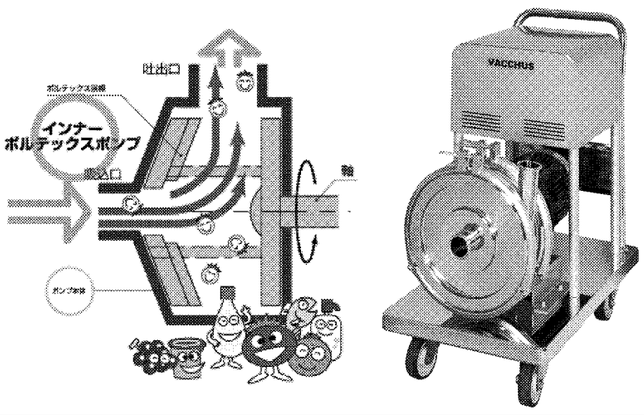

株式会社ニクニ　www.nikuni.co.jp

本　社：〒213-0032 神奈川県川崎市高津区久地843-5　TEL.044-833-1121

営業所：名古屋／大阪／福岡

安心を見守り続けて半世紀　NISSIN ELECTRONICS

先端技術から安心を創造する

金属検出機・X線異物検査装置が品質管理に貢献!!

金属検出機 ND-840

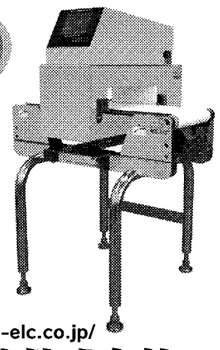

●カラータッチパネルの採用で快適な操作性を実現。

●マルチ周波数の採用により、さらに実用感度が向上。

X線異物検査装置 NX3シリーズ

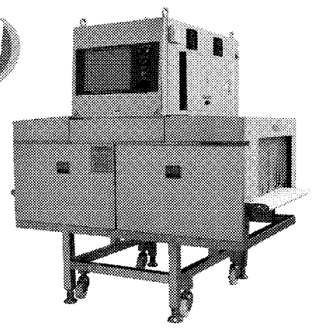

●検査幅190㎜～700㎜までに6機種をラインアップ。

2013国際食品工業展 出展
東京ビッグサイト 6月11日(火)～14日(金)
小間番号：6Q−16

URL http://www.nissin-elc.co.jp/

日新電子工業株式会社
NISSIN ELECTRONICS CO.,LTD.

本　社　〒136-0071 東京都江東区亀戸1-29-13
TEL:03(3683)5171(代)　FAX:03(5609)7317

大阪支店：電話06(6443)3384㈹
高松出張所：電話087(847)7702㈹
九州支店：電話092(472)3911㈹
宮崎センター：電話0985(55)3241㈹
札幌営業所：電話011(786)5711㈹
仙台営業所：電話022(390)1080㈹
八戸出張所：電話0178(20)9029㈹
名古屋支店：電話052(953)4551㈹
広島営業所：電話082(850)0275㈹
八王子工場：電話042(651)7111㈹
函館研究所：電話0138(53)6966㈹

NAIGAI

経済産業省「新連携支援事業・経営革新計画」認定工場
近畿経済産業局「関西ものづくり新撰」選定企業
京都府「京都中小企業技術大賞優秀技術賞」受賞

おかげ様で多くの実績が出来ました

ボイラーがあれば燃料の15%削減、15～40kWの発電が出来ます

ボイラー燃料省エネと発電機

バイソンサイクロン ジェネレーター

発電量　B-200G：30～40kW/h　B-150G：20～30kW/h

バイサイクロンの原理を使い蒸気の質を改善することで、蒸気の省エネを実現します。質の良い乾きを蒸気の圧力差を利用し発電もします。

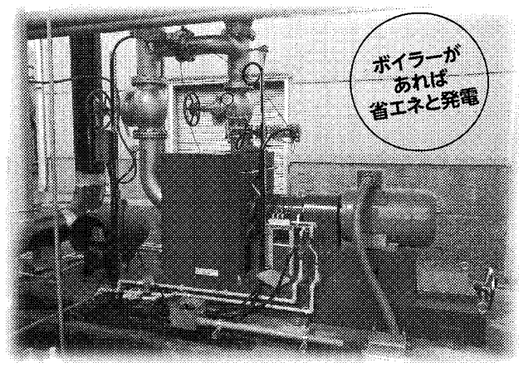

ボイラー燃料省エネ機
バイソンサイクロン
蒸気省エネルギー圧力調節器

ボイラーとヘッダー間の配管を少し取り替えるだけで工事は済みます

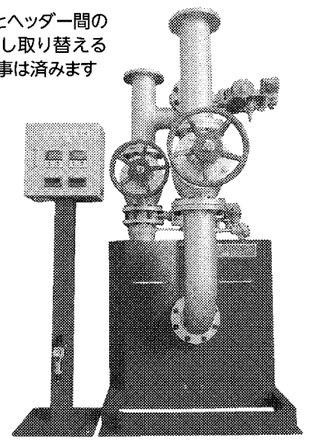

新テクノロジーで貢献する　内外特殊エンジ株式會社

本社工場　〒601-8355　京都市南区吉祥院石原堂ノ後町11　TEL.075-672-0551㈹　FAX.075-661-0822

http://www.naigai-special.co.jp　E-mail　naigai@naigai-special.co.jp

ブースNo. 東3ホール 3K −23

集う、出会う。食の未来が広がる。

住友重機械工業／住友重機械ギヤモータ

住友重機械工業と住友重機械ギヤモータは、「安心・安全」「省エネルギー」に貢献するギアモーターをテーマとして出展する。

「安心・安全」として、食品機械用グリース仕様（H1グレードグリース仕様）、抗菌塗装仕様、IP65防水仕様などを展示。「省エネルギー」では、海外規格対応の高効率（IE2）ギアモーターのほか、2015年から日本および世界各国・地域で施行される予定の効率規制に適合したプレミアム効率（IE3）ギアモーターを展示する。これらのテーマで食品機械に求められるニーズに合ったギアモーターを提案する。

マスダック

マスダックは出品機種の実演とともに自社開発のお菓子を紹介。合理的な一貫生産から、多品種生産向けに標準機種の汎用性を生かす活用法など幅広く発信する。

今回は安全性や衛生面など従来機からリニューアルした「全自動どら焼機」を初出品。AIBフードセーフティー指導・監査システム対応で、生産能力は1時間当たり2400個。小型どら焼機では仕上げの工夫などで簡単に商品バラエティーの幅を広げられる提案をする。またオランダのデフロート・イノベーションが開発した食品用プリンタ「フードジェット」など、魅力的なお菓子と生産技術を提案する。

アンリツ産機システム

アンリツ産機システムは高精度で操作性に優れた検査装置を展示する。X線異物検出機はデュアルエナジーセンサー搭載で小さな骨も検出できる。15インチの大画面で快適操作が可能。

金属検出機「SSVシリーズ」は8・5インチカラー液晶のタッチパネルで視認性が向上。動作確認をサポートする「スマートガイド」で人的ミスを防止する。生産状況を画面表示し、その場で確認もできる。総合品質管理・制御システム「QuiCCA」の導入で生産ラインの監視と診断、トレーサビリティーの確保、重要管理点（CCP管理）構築が可能となる。

スギヤス

スギヤスは3品業界と言われる食品・薬品・化粧品業界に向けたステンレス商品をメーンに展示する。同社は物流製品の全種類でステンレス化を実現。ステンレス化したことで塗装を省くことができるとともに、塗装はがれや錆などによる異物混入を防ぐことができる。また、顧客の用途に合わせて各種改造も受け付けている。

ブースではフォーク式やテーブル式、固定式などさまざまなタイプの物流製品を展示する。多様化する顧客のニーズにきめ細かく対応する方針だ。

タイガーカワシマ

タイガーカワシマは「食の安全・安心に貢献したい」という理念のもと、これまでに培ってきた経験や農産物用「温湯処理機」での水と温度を扱う技術をいかし、食品洗浄機2機種を開発した。食品工場向けコンベヤータイプ「TWS−1300」は①エアミックス水流により微細な泡が食品の細部にまで入り込み、汚れをかき出す②循環水と水道水併用の節水設計。厨房向けシンクタイプ「STA−600」は①コンパクト設計②水温設定可能。

これらに加え、減農薬、有機栽培の社会的ニーズに応える種籾用温湯処理機「YS−3700」を展示する。

晃栄産業

晃栄産業は創業以来五十数年にわたり、振動ふるい機一筋に携わってきた専業メーカー。粉体のふるい分けを通して、社会生活をより安全に、便利に、快適にする製品づくりの一端を担ってきた。製品の一つひとつに新しい技術の提案や、生産プロセスの革新が込められている。

用途別の分散化が進む中で「佐藤式振動ふるい機」は、食品専用機の「カセットタイプ」、医薬品専用機の「アミィ」、解砕機構付きの「つばさ」、大量処理用の「高振動タイプ」、微粒分級用の超音波発振器付き「ウルトラソニック」などをラインアップ。ユーザーの生産効率化に貢献している。

パイオニア風力機

パイオニア風力機のクリーンエアシステムは、幅広い業種で好評を得ている。中でも設置が容易な「エアー吸着マット」は、靴底や車輪に付着した汚れをブラシとエア吸引により、瞬時に除去する高性能玄関マット。踏んだ部分だけ吸引するので無駄がなく、省エネルギー。薄型設計で安全性も考慮した。

また「シューズクリーナー」は、特殊回転ブラシ機構を採用し、靴底に付着した泥、ゴミなどの異物を歩く間に除去する装置。同社の主力商品「クリーンルームダスター」は、ホコリを嫌う工場の入り口などに使用され、納入実績は拡大中だ。

三鈴工機

三鈴工機は「フードフレキシブル　オートメーション」をメーンテーマにブースを4ゾーンに分け、さまざまな自動化を提案する。

クーリングシステムゾーンでは省スペースで長時間冷却が可能な機械・システムを提案。フリージングシステムゾーンでは、冷凍食品向けにスパイラル式、トンネル式など3種の自動搬送冷凍システムを提案する。ビスケットプロダクツゾーンは新開発の小型200キログラム対応のビスケットミキサーを展示。多目的パーティカルシステムゾーンは、冷却・冷凍・発酵・乾燥など多目的の工程で使用できるパーティカルプロセッシングシステムのモデル機を展示する。

製造現場における安全安心ソリューションの提供

電子線滅菌装置

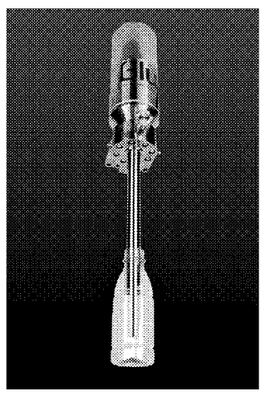

●電子線による容器の滅菌
ドライ式滅菌
インザボトル(ITB)低出力型

映像記録・不具合防止検証システム

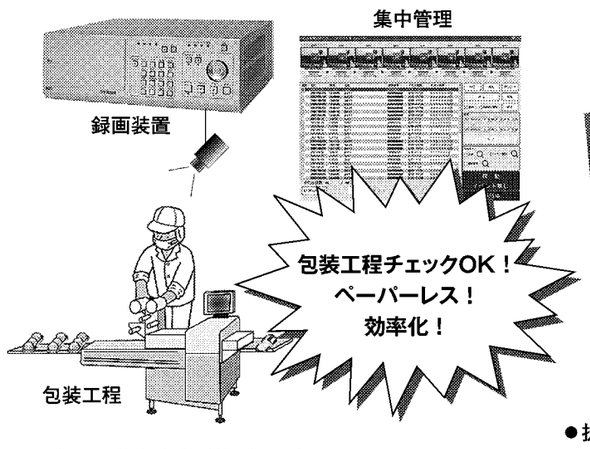

●チェックポイントナビゲーションシステム
●製品全数記録、貼付ラベル有無検査、異品種混入検査
●入退室管理(顔認証、ハンズフリータグ認証)

画像式異物除去装置

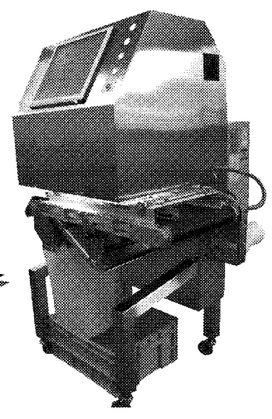

●抜群のコストパフォーマンスで人気急上昇　HG-mini型
●色彩+形状の同時判定
HGシリーズの最高峰　HG-Pro型

Hitz 日立造船株式会社
Hitachi Zosen

FOOMA JAPAN 2013出展ブース
東4ホール 4C-25

【充填・包装ライン関係】
システム機械営業部(東京)
東京都品川区南大井6-23-3
大森ベルポートD棟15階
TEL(03)6404-0171

システム機械営業部(大阪)
大阪市大正区船町2-2-11
TEL(06)6551-9148

【映像記録・不具合防止関係】
電子制御営業部(東京)
東京都品川区南大井6-23-3
大森ベルポートD棟15階
TEL(03)6404-0137

電子制御営業部(大阪)
大阪市住之江区南港北1-7-89
TEL(06)6569-0082

【異物除去関係】
システム機械営業部(向島)
広島県尾道市向東町14755
TEL(0848)44-6324

URL:http://www.hitachizosen.co.jp

Yamato

進化するYamatoの定量イノベーション

Dataweigh Ω™　オートチェッカ I series

FOOMA JAPAN 2013国際食品工業展
[会期]2013年 6月11日(火)～14日(金)　[会場]東京ビッグサイト東5ホール5U-01
大和製衡㈱は、FOOMA JAPAN 2013に出展いたします。

信頼・技術・創造
大和製衡株式会社
URL：http://www.yamato-scale.co.jp/

本社／〒673-8688 兵庫県明石市茶園場町5番22号
・産機営業部　TEL.078-918-5555　FAX.078-918-5552
・自動機器営業部　TEL.078-918-5588　FAX.078-918-5552
・普通はかり営業課　TEL.078-918-6540　FAX.078-918-6575
・海外産機営業課　TEL.078-918-5568　FAX.078-918-5552
・海外自動機器営業課　TEL.078-918-5567　FAX.078-918-5552
・海外普通はかり営業課　TEL.078-918-6157　FAX.078-918-5562
支店／東京・名古屋　営業所／千葉・福岡
海外／アメリカ・カナダ・ドイツ・イギリス・フランス・ロシア・オランダ・インド・韓国・中国