KYOSEMI 京セミ株式会社
〒612-8201 京都市伏見区恵美酒町 949-2
本社 075-605-7311 / 東京営業所 03-5312-5360
http://www.kyosemi.co.jp/

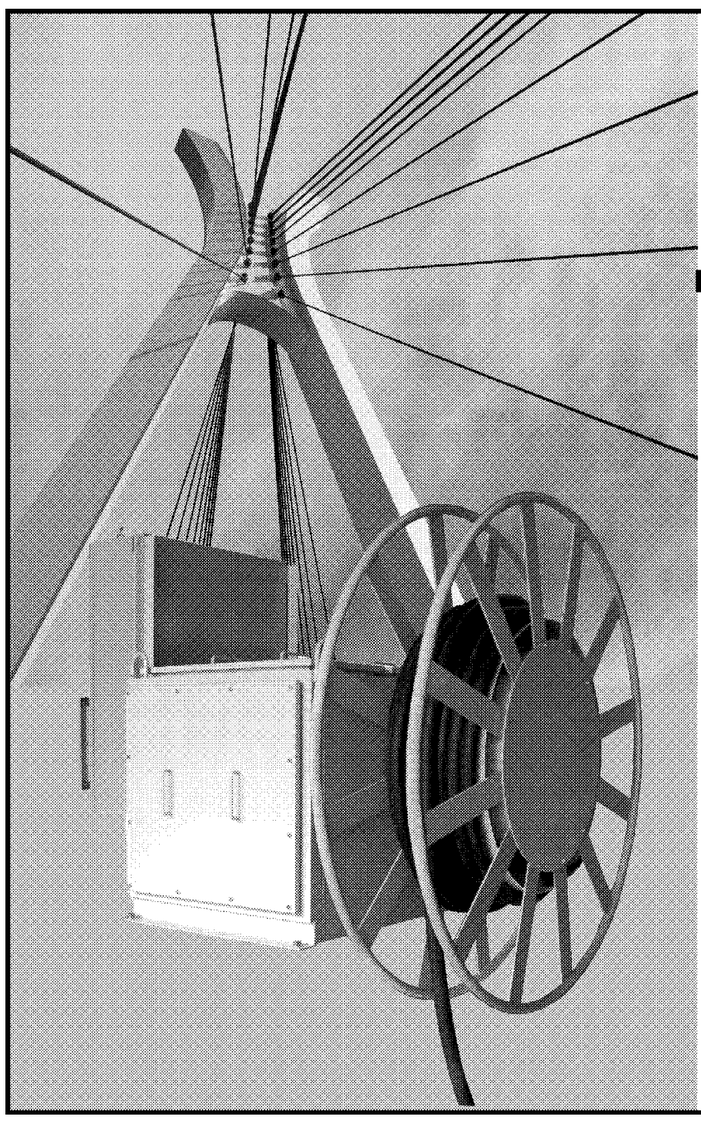

SUZAKI AUTO-REEL

インバータ式
ケーブルリール

特　徴

高性能	高速・高頻度・連続運転の移動台車、クレーンへの電源供給に最適。
省電力	トルクモータ式電動リールにくらべて消費電力が少ない。
低負荷	定トルク制御でケーブルへの負荷が少ない。
簡単トルク調整	ボリュームでトルクの設定、調節が簡単。
簡単ケーブル交換	ドラムの運転、停止、自由回転を切替えてケーブル交換・結線が簡単に出来る。

SUZAKI 洲崎鋳工株式会社
精密機械部
〒600-8857　京都市下京区梅小路東町80
TEL 075-314-4760　FAX 075-321-5466
URL: http://www.suzaki.co.jp
E-mail : reel@suzaki.co.jp

京都から次代開く

堀場製作所

堀場製作所は自動車計測、環境・プロセス、医用、半導体、科学の各分野に向けて、計測機器や分析機器などを展開しており、創立60周年を迎えた。

主力事業である自動車排ガス計測機器では、17年ぶりのフルモデルチェンジを行った「メクサワン」を2012年に発売。試験やメンテナンスに要する時間やコストを最大30％軽減できる上、ほかの自動車試験評価装置とも連係して運用することで、より高度な計測ニーズに対応できる。

環境・プロセスでは、電力危機でフル稼働が続く火力発電所向けで煙道排ガス分析装置の需要増に対応してきた。加えて米キャメロン（テキサス州）から石油化学の精製プロセス向け計測設備事業を買収。分析計測分野で世界最大の米国市場での事業拡大に向けた足がかりにする。

医用では、半導体工場など向けのマスフローコントローラーの生産拠点である阿蘇工場（熊本県西原村）に、血液検査装置の新工場を建設。併せて既存工場のクリーンルームの増強も行い、半導体関連商品でも生産量の変化に柔軟に対応できる体制を整えた。投資額は20億円。アジア圏での生産を支えるマザー工場と位置づける。フランスでは科学事業の中核となる開発センターが完成。大学・研究機関と共同研究を進め、先端素材分析などの高度なニーズに応える製品開発を目指す。

竹中エンジニアリング

竹中エンジニアリングは、竹中センサーグループ（TAKEX）のセキュリティ・情報機器メーカー。多様な施設を対象に最適なセキュリティシステムの提案と機器の提供を事業の柱としている。

同社ではセキュリティ用、ヘルスケア用、自動ドア・シャッター制御用、保安用、温度監視用、車両・道路・交通・駐車場用、環境保全用、情報制御用と多くの分野のシステム機器を展開している。

同社ではこのほどセキュリティ用煙幕防御機器「フォグガードFG−25S」を販売。霧を噴射して侵入者の視界をシャットアウトすることで、白い霧が侵入者の室内での行動を妨げ、金品を盗難から守ることができる小型・軽量の防犯装置。霧の成分はグリコールと蒸留水なので人畜無害、OA機器や備品・商品にも悪影響を与えず、汚れやシミ・ホコリなどの痕跡も残さない。

また、センサーと本機を接続すれば、センサーの検知動作による自動噴射や、押しボタンを接続してカメラで確認しながら遠隔操作で噴射させることも可能。

噴射時間は10、15、20、25秒の4段階から設置する部屋の広さに合わせた設定ができる。

便利機能としては、噴射液の補充を知らせる表示および出力付、停電時の電源バックアップ機能、噴射液補充ボトル交換式などを備える。

星和電機

星和電機は産業用分野で照明の発光ダイオード（LED）化を推し進める。もともと得意とする防爆型照明では、さまざまな明るさや用途に応じたLED照明器具をそろえている。

蛍光灯を代替するだけでなく、白熱灯や水銀灯、誘導灯、クリーンルーム用照明なども置き換えられる。電力消費の少なさや、ランプの交換が必要ないメンテナンス性、設置台数の低減といった経済性などのメリットを訴求し、顧客のLED化を促す。

同社では「工場丸ごとLED化」を旗印に、工場内だけでなく事業所全体をLED化することにも力を入れている。倉庫向けでは高天井照明器具や投光器を、事務所向けにはデスクライトやLED電球をそろえている。敷地内の通路では道路照明での実績を生かす。

その道路向けでは、業界最軽量クラスの9・9キログラムのコンパクト設計が高い評価を受けるLED照明器具「デルガ」が実績を上げている。

さらに歩道向けにも「デルガミニ」を商品化し、組み合わせて使うことで省エネ性だけでなくデザイン性も高めることができる。

配電盤の配線保護機材事業では側片折り取り式カッチングダクトを展開。最新モデルの「HQDシリーズ」は通線穴が底部まで開いた構造を採用。T字分岐やケーブルの取り出しが簡単な上、側面上部がつながった構造から強度も確保している。

NKE

NKEはチャックやコンベヤーなど標準品、標準品をベースに顧客要望に合わせてカスタマイズした自動機など特注品、省エネ配線機器やネットワーク関連機器など電子品の3分野を軸に成長を目指している。今注目を集めているのが、新製品のエア機器の省エネシステム、海外展開では中国の営業拠点の本格稼働だ。

省エネシステムは坂製作所との共同開発で、夏ごろにはサンプル出荷を始める計画だ。部品をつかむチャックやシリンダーなど駆動用エアを利用して、空気圧縮機（コンプレッサー）の消費電力を3分の1低減する。電気料金引き上げを控え、FAなどさまざまなラインでの採用が期待される。同システムは後付けが可能で、大型需要が見込める。

中国の営業拠点は広州市に設立した100％出資子会社の広州中村機器自動化。早ければ6月中にも本格営業を始める予定だ。当面の事業はコンベヤーや自動化ラインなどの保守メンテナンスなどユーザーサポートをメーンに行う。広州市周辺には自動車関連など多くの顧客が進出しており、現地での保守要望が同社にも寄せられていた。日本から董事長ら2人を派遣するほか、現地でも人を雇用し、まずは3人でスタートする。

営業拠点のほか、東南アジアでの生産拠点設置も計画。事業化調査を続けており、年内にも時期や地域などを固める方針だ。

『信頼のブランド』～社会のインフラを支える4つの製品カテゴリー～

制御用開閉器　～CONTROL SWITCHES～

制御用開閉器は、わずかな接触不良が大事故の原因にもなりかねないため、信頼性の確保が非常に重要となります。当社は長年培ってきた接触・遮断技術を活かし、厳しい要求に応えられるスイッチを開発し、信頼性・安全性を最優先する重電機器市場で数多く採用されています。また最近では、開閉頻度の少ないニーズに適したダブルブリッジ接点スイッチや、高い信頼性が求められる鉄道車両用の押ボタンスイッチ、新エネルギー分野向けの高電圧を遮断できるスイッチ断路器（遮断端子台）を開発するなど、より幅広いニーズにお応えします。

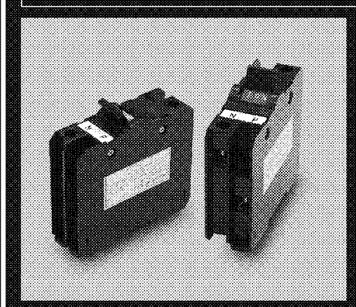
スイッチ断路器
（SDH形）

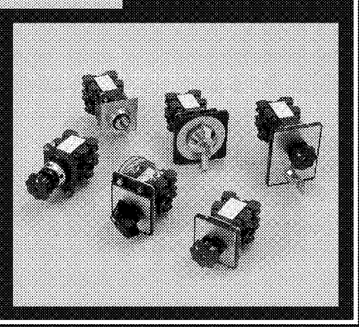
制御用カムスイッチ
（H形）

表示灯・表示器　～PILOT LAMPS AND INDICATORS～

機器の状態を示す表示灯は、何より視認性の良さが求められます。当社はいち早くLEDを採用した表示灯を開発し、高輝度・長寿命・省電力を実現しました。各種制御盤の表示灯だけでなく、鉄道車両や交通分野の表示灯としても採用され、機能面で高い評価を得ています。また、ランプ以外では、機械的に表示を保持する落下式故障表示器や、視覚的に開閉状態を表示するセマフォア表示器など、オリジナルな表示方式の製品をラインナップしています。

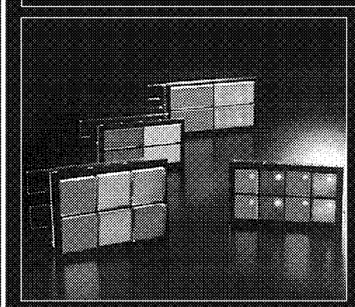
集合表示灯
（XL形）

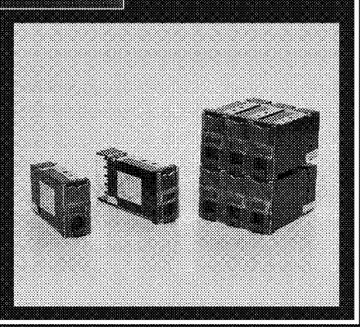
落下式故障表示器
（ZK形）

接続機器　～CONNECTING DEVICES～

信号レベルから大電流までの幅広い電流容量に対応した接続機器をラインナップしており、通常の接続用端子としての機能に加え、ノイズ・サージ対策やチェック機能、コネクタ変換機能、断路機能などを付加した製品を取り揃えています。材料に高性能エンジニアリングプラスチックを採用し、電気的・構造的に優れています。また最近では、DC1500Vまでの電圧に対応した高耐圧端子台などを開発し、新たな市場ニーズにお応えします。

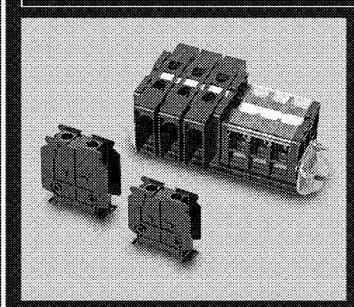
高耐圧端子台
（TXH形）

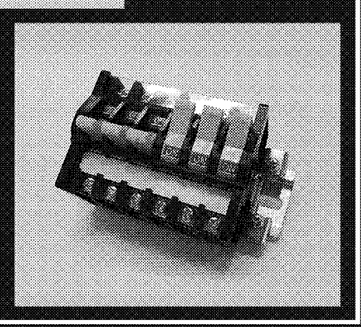
断路端子台
（AFD形）

電子応用機器　～ELECTRONIC DEVICES～

従来の製品に電子部品を複合させる技術を用いたのが電子応用機器で、Di／Doモジュールを内蔵したインターフェイスユニットやアナンシェータリレー、プラグインリレーなどの製品があり、重電機器分野や鉄道変電分野で広く採用されています。汎用の製品だけでなく、ユーザーの個別ニーズに合わせた製品の開発も行っており、細かなニーズにも対応が可能です。

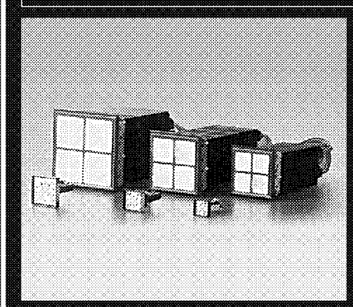
アナンシェータリレー
（XK形）

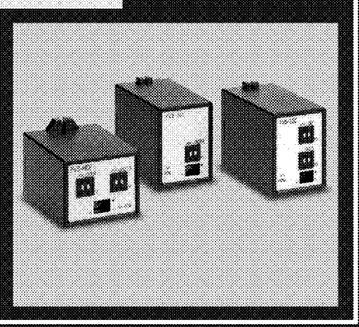
ボルテージリレー
（FVS形）

不二電機工業株式会社
URL 不二電機　検索
草津営業チーム／〒525-8521　滋賀県草津市野村3−4−1
TEL(077)562−1215　FAX(077)562−1213
東京営業チーム／〒105-0011　東京都港区芝公園1-1-12　芝公園電気ビル
TEL(03)5401−3379　FAX(03)5401−3047
『Web EDI』インターネット販売
不二電機 Web-EDI　検索
ISO9001取得　ISO14001取得
E-mail:news-nk@fujidk.co.jp
お問合せはこちら TEL(077)562−1215　FAX(077)562−1213