金属の熱処理ならどんな物でも自由自在

高周波焼入、浸炭焼入、真空熱処理、焼鈍・焼準・調質、窒化処理、特殊表面処理、研削加工

第3回ものづくり日本大賞 中国経済産業局長賞 受賞

福山熱煉工業株式会社

〒721-0957 広島県福山市箕島町6280-1　TEL:084-920-3335　FAX:084-920-3339
福山テクノ工場・千田工場・岡山工場・広島工場

http://www.fukunetsu.co.jp

豊かな創造 未来への挑戦

"魅力ある職場づくり""人づくり"を進めている

広島県東部機械金属工業協同組合

理事長　唐川　正明

〒720-0067 福山市西町2-10-1(福山商工会議所ビル内)
TEL.084-922-1414　FAX.084-932-2364

URL：www.kikaikin.jp

工作機械・関連機器 専門商社

株式会社 セイキ工販

お客様のベストパートナーを目指し、製造業様の元気を応援します

〒720-0824 福山市多治米町4丁目22-17
TEL(084)954-9171㈹
FAX(084)954-9175

E-mail：ss.kohan@fine.ocn.ne.jp

鉄を見つめ加工し続けて91年～

三好鉄工株式会社

超大型機械加工　最大ワーク重量 60t

〒722-0221 広島県尾道市長者原2-162-18
TEL 0848-48-2311　FAX 0848-48-2253

使える翻訳会社です

BUSINESS SUPPORTER

的確な翻訳サービスは当たり前！「専門分野」に精通したスタッフがプラスアルファをご提供します。

■特許(科学技術)　■国際法務　■PL訴訟　■IR情報　■契約書類　■機械・装置取扱説明書

- 海外ビジネスを強力サポート！ 38年間にわたる豊富な経験を駆使し国際基準で通用する文書を作成します。
- 専門分野 分野に精通した高度な翻訳！ 幅広い業界で多岐にわたり高品質な翻訳を実現しています。
- 高品質保証システム！ 専門技術翻訳者、ブルーフリーダー、ネイティブチェッカー3者による翻訳文書のチェック体制を確立。
- さまざまな言語に対応！ 英語・ドイツ語・フランス語・イタリア語・オランダ語・スペイン語・ポルトガル語・中国語(簡体・繁体) etc
- コストパフォーマンス！ 地方の強みを生かしたローコストを実現。首都圏、関西圏の翻訳料金に比べ10～20%低い設定。
- 信頼と実績！ 迅速な納期設定と厳しい情報漏洩防止システムで管理。

Fukuyama Industrial Translation Center

株式会社福山産業翻訳センター
〒720-0815　広島県福山市野上町2-16-3
TEL:(084) 921-2888(代)　FAX:(084) 926-0065　e-mail:fukuyama@fitcen.co.jp
FITCEN　www.fitcen.co.jp

中小物製品をより早く、より安く

※塗装・機械加工も可能です

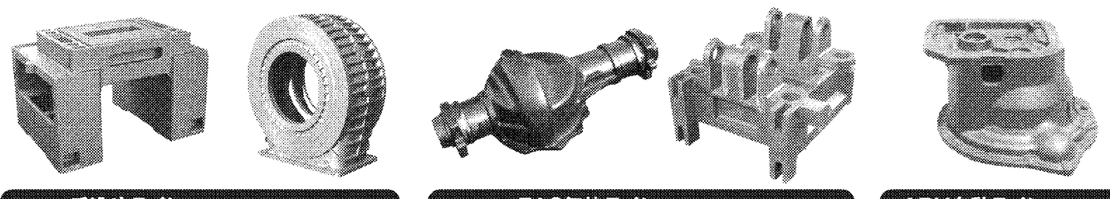

手込めライン(100～10,000kg)(2ライン)
FAS無枠ライン(50～700kg)(1400×1200×500／500)
APK自動ライン(5～80kg)(850×750×290／290)

フォルム[form] 無形から有形へ　有形から無限へ

福山鋳造株式会社　http://www.fukuchu.co.jp
〒714-0048 岡山県笠岡市緑町3-2
TEL(0865)67-1221㈹　FAX(0865)67-4629

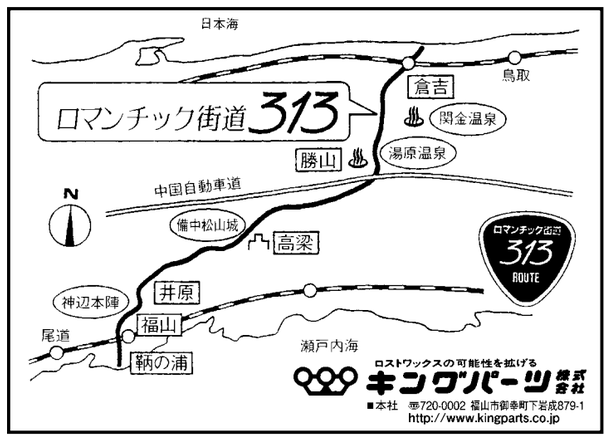

ロストワックスの可能性を拡げる
キングパーツ株式会社
■本社　〒720-0002 福山市御幸町下岩成879-1
http://www.kingparts.co.jp

樹脂製消火器格納箱と樹脂加工専門メーカー

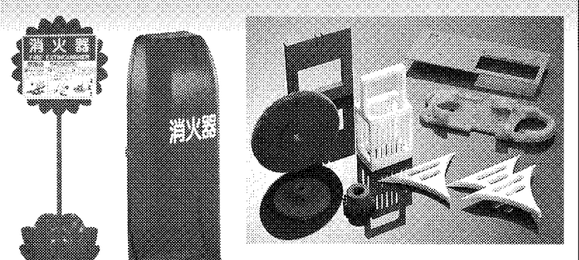

消火器設置台 ひまわり　PC製 消火器格納箱

短納期・少量多品種対応可
全国発送いたします。

加納化成株式会社
〒723-0132 広島県三原市長谷4丁目18番1号
TEL 0848-60-2111㈹　FAX 0848-60-2112
http://www.kano-kasei.co.jp

福山商工会議所(福山市)

「福山地域の総合経済団体」

1929年設立。会員数は4961で、中小企業を中心とした会員企業の発展、地域経済の環境整備に取り組む。

http://www.fukuyama.or.jp

福山産業(福山市)

「歯車関連の工作機械メーカー」

歯車製作の後工程である面取り、バリ取り、ウオーム面取りなどの機械製造を得意とする。

http://fukuyamasangyo.jp

キャステム(福山市)

「精密鋳造と金属粉末射出焼結」

多品種小ロットの金属部品を金型から加工、表面処理まで一貫生産することを得意とする。

http://www.castem.co.jp

広島県東部機械金属工業協同組合(福山市)

「広島県東部地方を主体とする機械金属産業の企業団体」

1958年設立。組合員数160社。組合員の取扱品に関する技術研修、技術指導を行う。情報提供事業も手がける。

http://www.kikaikin.jp

ヤマモトロックマシン(庄原市)

「削岩機、破砕機など重機械の製造」

国内初の削岩機メーカー。国内シェアは高く、海外では米国、韓国など約70カ国で活躍。製鉄所の高炉出銑口開孔機も高シェア。

http://www.yrm.co.jp/index2.html

三陽機器(里庄町)

「農業機械、環境関連機械などの製造」

トラクターの前部に装着する荷役作業機(フロントローダー)で国内トップシェア。タイに現地法人を持つ。

http://www.sanyokiki.co.jp/

エクセル(福山市)

「LED照明の設計、開発、製造」

蛍光灯型や水銀灯対応型、交通信号用などのLED照明を製造する。国内生産することで高品質、信頼性を確保している。

http://www.excel-inc.jp

クラステック(福山市)

「産業用複合加工機および専用機の製造」

金属、樹脂、木材など素材の穴開け、切削、切断に対応した専用の加工機を製造する。大手住宅メーカーへの納入実績が多い。

http://www.clustec.co.jp

三好鉄工(尾道市)

「超大型部品の加工」

エンジンや発電機、工作機械、鍛圧機械などの大型部品加工を得意とし、あらゆるニーズに対応。クレーン重量は60トンまで可能。

http://www.urban.ne.jp/home/miyo1922/

キングパーツ(福山市)

「ロストワックス精密鋳造」

これまで累計2万4500アイテムの精密機器金属部品を製造。産業機械や医療機器メーカーなど年間1300社と取引がある。

http://www.kingparts.co.jp

セイキ工販(福山市)

「工作機械商社」

1989年創業。工作機械および関連機器の販売、修理を手がける。中古機械も取り扱う。

電話　084-954-9171

高所への荷揚げ・据え付け作業のパートナー

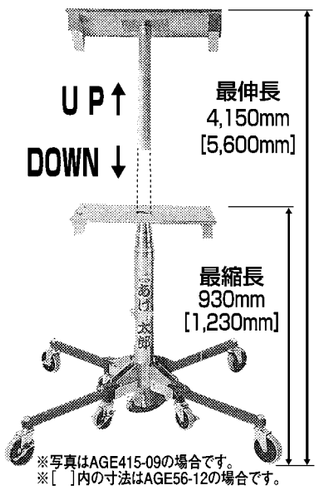

※写真はAGE415-09の場合です。
※[　]内の寸法はAGE56-12の場合です。

持上制限重量 150kgf (AGE56-12で3.8mを超える場合は50kgf)

気圧リフター **あげ太郎**

手で持ち運び可能
作業現場を選びません

駆動源は液化炭酸ガスボンベやエアコンプレッサーを使用した気圧昇降式。

あげ太郎以外にも「あげ二郎」(あげ太郎2台+キット)で300kgfまでの持ち上げができる強力気圧リフターもあります。

- 特注品の製作も承ります。
- 気圧リフターには生産物賠償責任保険が付いております。

ワイヤーリフターあげ太郎Jr.もございます。

小ロット・短納期もご相談に応じます

小ロットのオーダーメイドも応じます お気軽にご連絡ください

シリンダ イージーオーダシリーズ

流量調整式スタック弁

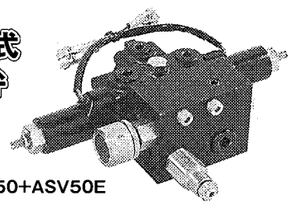

VFPV50+ASV50E

各種バルブ・シリンダをご用意しております。

技術と創造でよろこばれる
三陽機器株式会社　■本社/研究所　〒719-0392 岡山県浅口郡里庄町新庄3858　TEL 0865-64-2871 FAX 0865-64-2874
●宝塚事業所　TEL 0797-83-0012　FAX 0797-83-0312
三陽サービス株式会社　■営業所　札幌　TEL 011-781-8777　仙台　TEL 022-236-8581　関東　TEL 0285-22-2901　大阪・岡山　TEL 0865-64-4301　熊本　TEL 096-237-2007
三陽機器　検索
詳しくは当社ホームページをご覧ください
http://www.sanyokiki.co.jp/
ISO 9001 JQA-QM4853
資料請求券 KL.油機 日刊工0322

プレート、パネル材の最新穴開け加工機

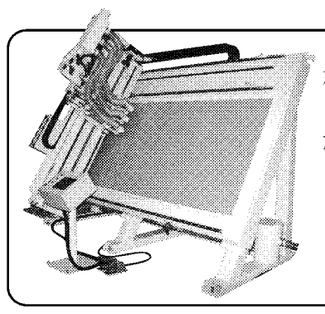

CXB-N348V

加工データの入出力は タッチ画面で日本語対話型

加工素材は樹脂、軽金属、セラミック、木材etcに対応

加工寸法
長さ：2450㎜
幅　：1250㎜
高さ：50㎜

オプション・仕様変更ご相談下さい

傾斜テーブルだから

- 定盤が吸着仕様の為、薄い材料も確実に固定して加工が可能です。(薄いワークを重ねて、同時加工可能な特殊クランプもオプション有)
- テーブルが斜めである事と、安全集塵カバーが各軸に設けてある為、切削片がテーブルに残り難い設計です。

CLUSTER OF TECHNOLOGY
クラステック株式会社 CLUSTEC CO.,LTD.
〒729-0111 広島県福山市今津町2133　TEL(084)934-2951　FAX(084)934-2952

http://www.clustec.co.jp　E-mail：info@clustec.co.jp

アメニティはハイテクが創る

全油圧式クローラードリル

JD-800

ヤマモトドリフター搭載!!　YH-70 搭載 JD-800

ヤマモトロックマシンとチョンジンが融合した次世代油圧クローラードリルです。

ISO 認証取得
ISO 9001:2008

ヤマモトロックマシン株式会社
本　社　東京都千代田区丸の内3-2-3　(〒100-0005) TEL(03)3201-0701㈹
工　場　広島県庄原市東城町川西424-1　(〒729-5125) TEL(08477)2-2137㈹
営業所　仙台・東京・大阪・広島・高知・福岡
[ホームページ]http://www.yrm.co.jp　[Eメール]info@yrm.co.jp

歯車面取盤

歯車面取盤 DBGシリーズは、平歯車、ハスバ歯車の歯切加工の際に端面に発生するカエリ(バリ)を自動的に所定量に取り除く機械です。加工歯車に合わせて成形研削された2本のバイトが、上下に取り付けられ往復円弧運動し、両端面のカエリを同時に取り除きます。

FUKUYAMA SANGYO

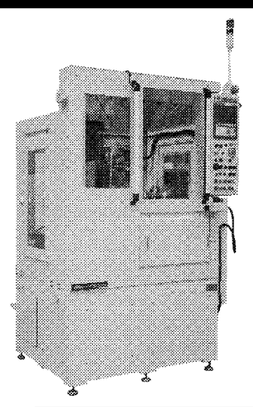

■仕　様■
- 最大加工モジュール　5
- 最大加工ピッチ円径　300㎜
- 毎分加工歯数　60

- 5軸NC制御による多品種加工の段替 容易
- タッチプローブ使用の自動位置決め
- 成形ツールを使用する乾式ドライカット方式

大モジュール　多品種用
DBG-3NC-5

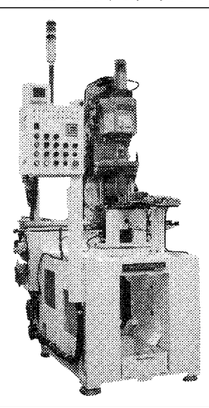

■仕　様■
- 最大加工モジュール　5

デフピニオン専用
DBG-P
金型使用プレスタイプ

■営業品目　歯車面取盤・歯車かみあい検査機・自動組立機・搬送及び供給装置

株式会社 福山産業
〒729-0105 広島県福山市南松永町3丁目7番53号　TEL084-934-5940　FAX084-933-4612
http://www.fukuyamasangyo.jp/　E-mail：f-sangyo@muse.ocn.ne.jp