モノづくり『技（ワザ）』案内

各社イチ押しの技術と製品

―PR―

多様な測定要求に即応

ダイヤテスト・ジャパン　簡単操作の機器販売

ダイヤテスト・ジャパン（大阪府松原市一津屋1の15の29、石田稔社長、☎072・330・6661、FAX072・333・8223）は高精密測定機器のトップメーカー、独ダイヤテスト社の日本総代理店。豊富なラインアップから顧客の測定要求に応える最適な製品を提供する。

中でも特に評価が高いのが最大4個の電子プローブを接続できる4チャンネルカラー電子マイクロメーターの「ダイアトロン6000」。カラーディスプレ表示で見やすく、タッチスクリーン式採用で最大5個のボタンにより全機能は作動し、プログラミングメニューの簡単作成が可能となっている。また、コラム型電子測定システムの「ダイアトロン2200」は3色（赤・黄・緑）バーのグラフスケール&デジタル表示により読み取りが簡単なのが特徴。スタティック測定のほか、最大値、最小値、平均値、公差を自動測定するダイナミック測定、1―8カ所の測定ポイントを自動で選択可能なマルチプレーン測定に対応する。内・外径測定の指示計として支持が高いのが「ダイアトロン1000」。0・1マイクロメートルまで表示が可能で精度は0・2マイクロメートル以内。保護クラスIP65（塵埃密閉・防噴流形）準拠と作業環境を選ばず使用できるのが強みだ。

高精度・高確度・高精密な測定を実現する商品群

切削速度3倍実績も

切削油剤「アクワオイル」　関西化研

コンサルティングメーカーの関西化研（京都府八幡市下奈良宮ノ道6、安井秀樹社長、☎075・982・5180、FAX075・982・4361）は、難加工、難削材の加工で課題を持つ顧客の問題解決に乗り出した。

高含水超潤滑型切削油剤「アクワオイル」は、難加工・難削材用の切削油剤で、89年の開発以来好評を博している。油は使いたくないが、従来の水溶性切削油剤では精度・工具寿命が極端に低下して困っているユーザーの問題を解決する。写真はその一例である。

歯切り加工では東名技研との共同開発により、仕上げ面精度は油と同等で、工具寿命は2倍以上、切削速度は約1・5倍という驚異的な性能を発揮している。加工速度を3倍以上に上げた実績もある。これらの加工事例はホームページ（HP―www.aqwaoil.co.jp）に掲載している。

ホームページの内容をリニューアルし、加工事例も多数追加した。ドリルの面粗度が0・8aから0・2aになった事例や難加工の動画を載せた事例も公表している。

同社は、ユーザーに必要な油剤技術をインターネットを通じて提供している。このサービスの利用により、ユーザーは簡単に面粗度・工具寿命の向上といったメリットが得られる。

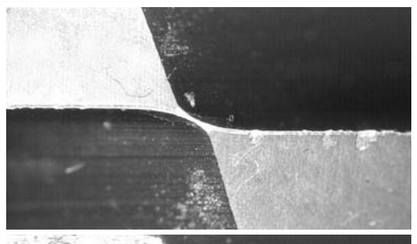

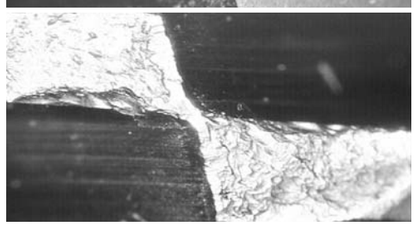

超硬ボールエンドミル先端部の摩耗の比較
上「アクワオイル」使用時　下他社のエマルション使用（中村精工提供）

曲線部でも滑らか走行

山崎が搬送システム販売

山崎（堺市南区三木閉148の1、山崎攻社長、☎072・297・0168）は、ベルトやチェーン装置を使わず、長距離搬送が可能なフレキシブル搬送システムを販売している。同システムは、ステンレス製ガイドレールに平たん面とV字傾斜面を設け、それぞれの面に独自仕様のベアリングの外輪外径面を当接させて荷重を受ける機構を採用している。直線レール部はもとより、曲線レール部でも遠心力の影響を受けて位置ずれを起こすことなく、円滑に安定した走行が得られることが特徴。また、直線レールと曲線レールの継ぎ目はなく、組み合わせも自由自在。レールの継ぎ目は直線部通し部分のみで、ジョイント部品とボルトで簡単に継ぐことができる。

用途としては工場内の搬送機器や三次元計測機器、小型搬送ロボット、飲食店内搬送システム、ディスプレー機器などに最適である。現在、同システムを活用した流水利用式マイクロ水力発電システムを実用化開発中である。詳細はホームページ（http://www.yamazakico.jp）にも記載している。

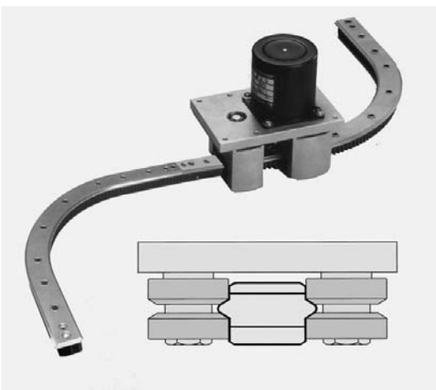

フレキシブル搬送システムの曲線部と機構図

穴あけのバリ簡単除去

藤居製作所　各種材料に対応工具

穴あけバリを簡単に取る切削工具が注目されている中、藤居製作所（京都府久世郡久御山町野村村東178の1、藤居隆社長、☎075・631・7370、FAX075・631・7348）が「インナーカットLG型」を発売、好評を博している。同製品は円筒状の部品にあけた穴の内面に生じるバリを、棒状ホルダーの先端につけたカッターを回転させ削り落とす。

自動車部品や空調機器に組み込まれる金属、エンジニアリングプラスチック、硬質ゴムの各パーツに対応していて、同パーツの内部を通るシリンダーの損傷を防ぐ。

カッターはネジ式で簡単に交換できる。角度も90度（標準）のほか、60度と120度があり、45度から120度までの任意の角度の製作にも対応する。

価格はボール盤に取り付ける本体とホルダー（カッター付き）のセットで5万2800円から7万3900円まで、7種類。本体は共通なのでホルダーだけを買い足すことができる。またホルダーを電動式ドライバーなどに取り付けて手持ちで使用することも可能。

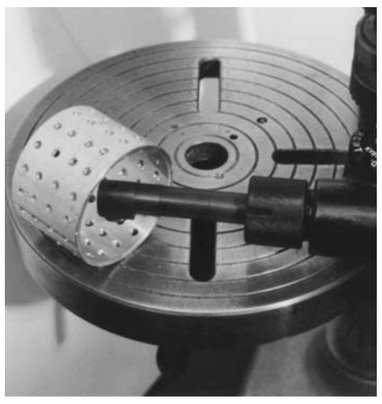

棒状ホルダー先端のカッターを回転させ削り落とす

新築や開所の贈り物に

勘左ヱ門「福のかみ」製作・販売

勘左ヱ門（堺市西区草部1152、フリーダイヤル0120・70・366、☎072・275・3325、FAX072・275・0063）は毎日見たり手に触れるだけでツキを呼ぶと言われる独創の「福のかみ」を製作している。

この「福のかみ」は中空でないずっしりとした重みのある、むくのキラキラと美しく輝いた、地模様入りのステンレス製。大小2種類あり、大きい方は重さ4・6キログラムで3万円。小さい方は重さ1・3キログラムで1万円。

新築・開所祝いの贈り物としては最適な品で、堺市役所でも利用されている。また、自社用や一般家庭用としても「福」を呼ぶ置物として愛用されている。個人の家では玄関、会社では受け付けカウンターに置いて、人の出入りの際、最高の笑顔を鑑賞したり、手を触れて「福」をもらうなど、訪れる人や社員にも喜ばれている。さらに、商店は商売繁盛、企業は業績アップする気分になれるとのことで、大切なツキや幸運を与えてくれそうな置物である。

価格は送料・消費税込みで、電話かFAXで申し込みを受け付けている。購入の人には風水の「強運の護符」を贈呈する。ホームページはwww.daijoubu.com

「福のかみ」はずっしりとした重みのある地模様入りのステンレス製　右表情のアップ

成形品に後圧入も可能

可陽工業　インサート金具販売

可陽工業（堺市堺区住吉橋町1の2の13、角谷勲社長、☎072・222・0323、FAX072・222・1277）は、プラスチックなどで既に成形した製品に、後から圧入もできる純日本製インサート金具「SECAMのスピンサート」を販売、各方面で使用され、好評を博している。

圧入できるため、熱や超音波は不要。強さはタッピンネジ以上を確保できる。後圧入で使用することで、道具なしで容易に金属を樹脂から分離でき、再生や予備成形および在庫が可能となり、出荷までのリードタイムの短縮など、多くのメリットが生じる。

標準サイズとしてM2からM6までそろえており、種々の製品に利用できるよう体制を整えている。同社では、成形の合理化・自動化に大いに役立ち、リサイクルにも適合している「スピンサート」を大阪・日本橋のナニワネジなどから販売している。また、姉妹品として回転が不要、挟んで針金などで締め付けるだけでOKの樹脂製緩み止めナット「スッポン」、さらには金属製で強力に全面接触する緩み止めナット「スッポンメタルタイプ」がある。

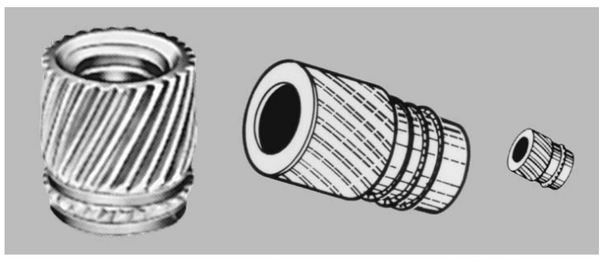

「SECAMのスピンサート」は熱や超音波を使わず圧入でき、タッピンネジ以上の強さ

品質保証体制を強化

協和ステンレス　サニタリー管 履歴管理で

協和ステンレス（大阪府和泉市テクノステージ3の7の5、抽冬正二社長、☎0725・53・0188）は、ステンレス鋼サニタリー管の品質保証体制を強化する。サイズや材質、製造時期などの製品表示をパイプ表面へのレーザーマーキングに切り替えて履歴管理を図る。アフターサービスや品質管理に役立てる。

同社はレーザーマーキング装置を導入し品質への影響を検証。熱影響、機械的性質、耐食性、表面粗さの各項目で問題がないと確認し、日本工業規格（JIS）改正に伴う新JISマーク認証を取得済み。「レーザーマーキングパイプ」としての認知度が低いことから、旧規格品と混同されることも少なくないという。レーザーマーキング化により、新規格の認知度向上も目指す。

JISG3447規格のJISマーク表示制度認証を取得しているメーカーは同社のみ。

実用新案も取得した。証紙を包装材に張り付ける従来の手法では開封後に他社製品との区別ができなくなる課題があった。

ステンレス鋼サニタリー管は主に食品工場の配管に使われる。同社は2009年に改正されたステンレス鋼サニタリー管のJISを国内で初めて取得。改正前は適用範囲でなかった医療・医薬品工業でも適用可能になった。ただ現状では同規格は同社のみ。

履歴管理性向上へステンレス鋼サニタリー管の表面に施したレーザーマーキング

物と物を、そして人と人を　繋ぐ
高温用耐熱パッキン
PACKING
■主な製品
●耐熱ロープ、ヤーン
●紡織製品ークロス状
●各種伸縮継手製品
＊仕様条件の異なる特注品の設計・製作
写真説明：Ⓐ 非金属製ジャバラ　Ⓑ CSSロープ　Ⓒ アルミ箔ファイバークロス　Ⓓ 炉用シールパッキン
すえひろ商事株式会社
本社 〒550-0014 大阪市西区北堀江3丁目7番11号
TEL(06)6533-1477(代)　FAX(06)6533-1040
工場 〒581-0085 大阪府八尾市安中1丁目31番地
http://www.suehiro-shoji.co.jp

3300×7400　6Fプレート加工
平面度、平行度 0.05が可能です
大型 精密金属加工
製缶品の加工もできます。ご相談ください。
従業員募集中
5面加工機使用できる方
[主な設備]
●門型5面加工機(3台)　最大加工範囲 W4000×L8250×H2050
●門型平面研削盤　最大加工範囲 W2080×L4200×H900
●門型プレーナ(3台)　最大加工範囲 W3000×L7000×H1300
●ラジアルボール盤(2台)
●天井走行クレーン 15t 他8台
株式会社 駒林鉄工所
本社 〒578-0901 東大阪市加納3-13-35 TEL.072(960)0158　FAX.072(965)1790
若江工場 TEL.06(6732)6020 FAX.06(6732)6029　桜町工場 TEL.072(984)5203 FAX.072(982)6106
URL http://www.komabayashi.com/　E-mail info@komabayashi.com

MEDAS メダス　瞬間乾燥システム
メダス ジェット ドライヤー
メダスジェットエアーノズルとラインヒーターを組み合わせ一体型にしたものと、エアーノズル内にヒーターを組み込んだ製品で急速乾燥、加熱を効率的に省エネルギー化、省スペース化を目的として開発された製品です。
●ジェットエアーノズルと熱源(ヒーター)を一体化したため配管等の熱ロスが無く熱効率が良い。
●風速分布が非常に良いため、幅方向の温度が均一で広幅の製品、フィルム、布、シート状製品の加熱乾燥に向いている。
●効率の良い乾燥が可能で、乾燥炉、設備のコンパクト化が簡単にできる。
●非常にコンパクトなので既設設備の大幅な改善、改良を必要としない。
●現状の加熱、乾燥炉の温度分布が不均一で、もう少し精度を上げたい場合、乾燥加熱の作業性をアップしたい場合、簡単に行える。
株式会社 キクチ
〒536-0004 大阪市城東区今福西2-3-5
☎06(6931)0480　FAX06(6931)0213
http://www.medas.co.jp
E-mail:info@medas.co.jp

屋外対応式
パネルガードクーラー A/C
(エア式盤用クーラー)
制御盤・電子機器のトラブル防止に！
■特長
●フロン等、冷媒を使わないクーラー
●駆動部がなくメンテナンスフリー
●コンパクトで取付簡単
●設置周囲温度max80℃
●盤内で熱交換された空気は自動排気
■用途
◎制御盤冷却
◎NEMA4Xに対応しています(参考IPコード:56)
◎センサーボックスの冷却
◎テスト機器等のボックス温度管理
虹技株式会社 トランスベクターグループ
本社 TEL.079-236-1191 FAX.079-236-9593
東京支社 TEL.03-6436-0261 FAX.03-6436-0264
http://www.kogi.co.jp/
総代理店 株式会社日伝 TEL.06-7637-7000 http://www.nichiden.com/
杉本商事株式会社 TEL.06-6538-2665 http://www.sugi-net.co.jp/

熱をコンパクトに使う
産業用ヒーターは ヨシオカヒーター 検索
●カートリッジヒーター
豊富な品揃えでユーザー対応
●熱風発生機
●液体加熱用ヒーター
株式会社ヨシオカ ●日本電熱機工業協同組合員
TEL.0721(25)7891　http://www.yoshioka-heater.co.jp/
FAX.0721(24)7891　E-mail:ysoco@silver.ocn.ne.jp

メカニカルシール
静止型アウトサイド式 カートリッジメカニカルシール
■充実のラインナップ
耐圧性・耐熱性・耐摩耗性・粘性・耐食性・回転性能など多種多岐にわたる流体に最適なご提案をいたします
■信頼のメンテナンス
顧客志向の最善体制でお客様の信頼にお応えします
■顧客の「困った」に緊急対応!
設計・製作からメンテまで、軸封・密封・シールの事ならなんでもご相談ください
撹拌機用 ドライシール(スリーブ式)
株式会社ユーコウ産業
〒578-0967 大阪府東大阪市新鴻池町12―33 TEL.072(963)7700(代) FAX.072(963)6336
http://www.yu-kou.net　e-mail info@yu-kou.net

究極の後圧入
インサート金具
SECAMのスピンサート インサートエース M1.4～M6.0
成型の合理化・自動化に
熱も超音波も不要。強さは、タッピンねじ以上!!
道具なしで金属と樹脂を分離できます。
リサイクル適合品
純日本製
お問合せはFAXで… FAX072(222)1277
製造元 可陽工業株式会社
〒590-0973 堺市堺区住吉橋町1丁2番13号

スピード警報装置
デジタル荷重計やアナログ式荷重計、スピード警報装置など安全機器を豊富に取り揃えています。
スピードの出し過ぎは大事故につながる!
スピード警報装置の特色
●電子設計による演算比較する高信頼性。
●センサーは非接触式なので摩耗及び機械的誤差がない。
●速度設定及び車軸高さの選択は非常に簡単。
●大容量の外部接点の為、別途回転灯及び警報ブザーの取付けが可能。
●警報ランプは見やすい赤色ランプの点滅。
●広範囲に使用出来る電源(DC10～50V)
●国内のほとんどのフォークリフトに取付可能。
●電源接続ミスによる破壊防止回路内蔵。
スピード警報装置を取付けて安全運転を!
白光(ハッコウ)機器株式会社
〒675-0113 兵庫県加古川市平岡町中野581-1
TEL079(437)0630(代)　FAX079(437)0444
www.hakko-kiki.co.jp