ステンレス鋳鋼
耐熱鋳鋼
あらゆる物を1個から承ります。
── ロストワックスも得意です ──
株式会社 成和製造所
〒593-8312 大阪府堺市西区草部1152
☎(072)275-0061 FAX(072)275-0063
《インターネット》 http://www.daijoubu.com
カタログお送りします。

匠・斬・削
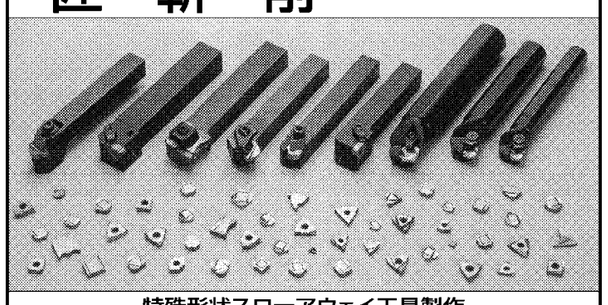
特殊形状スローアウェイ工具製作
株式会社 ツール オカフジ
〒590-0941 堺市堺区材木町西1-1-5
TEL(072)229-0461
FAX(072)229-3132

NANIWA's WIRE ROPE
www.naniwa-wire.co.jp
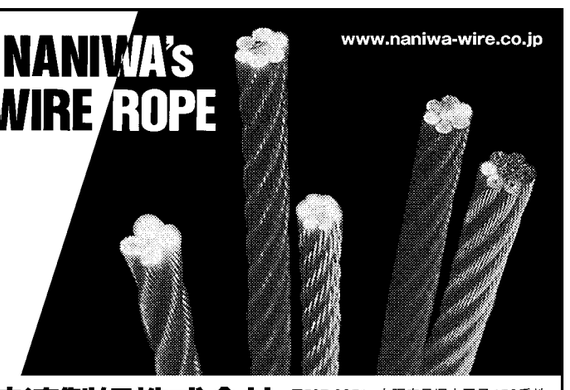
浪速製綱株式会社
〒597-0051 大阪府貝塚市王子450番地
☎072(431)5781 FAX072(431)5783

泉大津商工会議所
会頭 澤田 隆生
〒595-0062
泉大津市田中町一〇一七
TEL〇七二(一三)一一一一
FAX〇七二(一三)一一一五

有限会社 新城製作所
CO2排出削減 環境に優しい
溶接ナット・その他工業用ファスナー全般製造
代表取締役 新城 忠
〒596-0011
大阪府岸和田市木材町一七一六
TEL〇七二(四三八)七七七九
FAX〇七二(四三八)七四九九
http://www.shinjo-mfg.co.jp

究極の後圧入
インサート金具
SECAMのスピンサート インサートエース
M1.4～M6.0
成型の合理化・自動化に
熱も超音波も不要。強さは、タッピンねじ以上!!
道具なしで金属と樹脂を分離できます。
リサイクル適合品

純日本製
お問合せはFAXで… FAX072(222)1277
製造元 可陽工業株式会社
〒590-0973 堺市堺区住吉橋町1丁2番13号

E-LOCK® Edge Lock Nut
PAT.No.3164885
安心と信頼の ゆるみ止め効果…
E-LOCK シリーズの構造
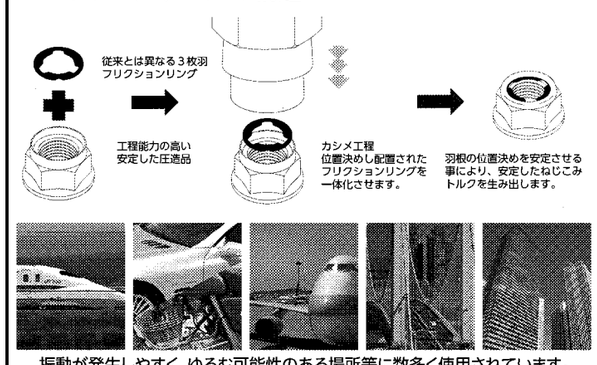

振動が発生しやすく、ゆるむ可能性のある場所等に数多く使用されています。
ゆるみ止めナット・ブラインドナット、精密圧造品、システム開発
Osaka Forming
大阪フォーミング株式会社
〒596-0113 大阪府岸和田市河合町894-2
TEL:072-446-3034 FAX:072-446-3040
http://www.forming.co.jp/
E-mail info@forming.co.jp

"技の宝庫、匠が集う"
地域ブランド「阪南ブランド十四匠」を全国に発信しています。
阪南市商工会
十四匠 JYUYONSHO 阪南逸品ブランド
〒599-0201 大阪府阪南市尾崎町35－4 ☎072(473)2100(代)
http://hannan-sci.jp/ FAX072(473)0551

「環境」「堅固」「利便性」「省エネ」で資産長持ちの「将来財産」
リバーこだわりの街並みづくり
リバー産業株式会社
代表取締役 河 啓一
本社 〒596-8555 大阪府岸和田市沼町2－1 ☎072(423)5081(代)
大阪本店 〒556-0011 大阪市浪速区難波中1－14－11 ☎06(6647)0111(代)

技術で勝ち抜く―。

大阪 泉州地域のモノづくり

大阪府南部に広がる泉州地域。紡績関連企業を数多く擁するこの地域は安価な海外製品との競争で大きな打撃を受けてきた。しかし今、地域の商工会議所や商工会は従来の技術を連携によって昇華させ、新たな高付加価値製品を生み出して市場を取り戻そうという意気込みにあふれている。地域産業の復興は全国的な課題。泉州地域の取り組みも注目を集めそうだ。

繊維のこと何でも聞いて！

都内開催の展示会盛況 地域の技術力示す

泉大津会議所

泉大津商工会議所（大阪府泉大津市）が事務局を務める大阪繊維産地活性化ネットワークが11月20、21の2日間、東京都港区のスタジアムプレイス青山で「大阪・泉州テキスタイル・ファッション・コンシェルジュ展」を開いた。同商工会議所が大阪府の補助金を得て南大阪地域全体に声をかけ、繊維のトップ技術を一堂に集めた。タイトルの〝コンシェルジュ〟には「どのような相談でも受け付ける」と言う意気込みを込めている。

経済産業省の2010年工業統計表の製造出荷額で大阪産地の全国トップシェア製品は毛布を始め、純紡毛糸、横編みニット生地、刺繍製品、医療用ガーゼ・包帯などさまざま。展示会には泉大津市のほか堺市、岸和田市、泉佐野市、阪南市などから27企業・団体が31ブースを構えた。

来場は2日間で860人。1000人の目標には及ばなかったものの、手応えをつかんだ。泉大津商工会議所は展示会終了後、テクスピア大阪（泉大津市）に「ものづくりサポートデスク」を開設。今回の展示会で地域同士の結びつきも強まったことから、ここを拠点に繊維産業の活性化に取り組む。

サポートデスクにはデザイン、製品プロデュースに詳しいコンシェルジュが常駐する。「われわれには技術とノウハウがある。国内で安心・安全な製品が作れる」と泉大津商工会議所の下柳博専務理事。今回の展示会を検証し、13年度の開催準備を進める。

東京都港区で開いた「大阪・泉州テキスタイル・ファッション・コンシェルジュ展」の会場（11月21日）

「阪南コットン」をPR

阪南市商工会

阪南市商工会（大阪府阪南市）は〝綿〟の復活に取り組んでいる。名付けて「阪南コットンプロジェクト」。江戸時代に地域で盛んだった綿栽培を再興し、素材、製品開発に取り組んで新たな地場産業を創出するのが狙いだ。今春、約1000平方㍍の休耕田に種を蒔き、職員で栽培。10月に100㌔㌘を収穫した。

栽培は商工会会員で「阪南ブランド十四匠」認証企業の大正紡績に指導を受けた。同社は東日本大震災の津波で塩害を受けた田畑で綿を栽培し、製品製造を通じて雇用を生み出そうという紡績、アパレル企業の取り組み「東北コットンプロジェクト」に参加。これを受け、阪南市商工会でも国産綿を復活させようという機運が高まった。

阪南コットンは無農薬、天然肥料で栽培する。さらにトレーサビリティーを明確にすることで、一般的なオーガニックコットンより高い付加価値をつける。製品開発は阪南ブランド十四匠企業を中心に取り組み、ベビー用品や介護用品市場への投入を目指す。現状は収穫量が少ないため、将来は農業従事者の協力も得たいという。「3カ年程度で阪南コットンがはっきり認知されるように進めたい」と阪南市商工会の出口尚暢専務理事は意気込む。

新たな産業振興拠点構築目指す

和泉市&和泉会議所

和泉市と和泉商工会議所（大阪府和泉市）は工業団地「テクノステージ和泉」にある科学技術振興機構（JST）の旧「JSTイノベーションプラザ大阪」を区分所有し、13年4月からインキュベーション機能を備えた新たな産業振興拠点を構築する。和泉市は10年間、当初機能を維持する条件でJSTから施設の約51%を無償譲受。区分所有の残り49%は一般競争入札が行われ、商工会議所が落札した。

JSTイノベーションプラザ大阪は01年の開設。3階建てで延べ床面積約2690平方㍍。15室の試験研究室を備え、地域の産学官交流や研究成果育成などの拠点として役割を担ってきた。しかし09年の行政刷新会議事業仕分けで廃止が決定。12年3月に業務を終えていた。

来年4月から施設の1階を両者で分割し、2階を商工会議所が、3階を市がそれぞれ使う。商工会議所の全面移転に伴い、市と商工会議所が商工会議所内に設けている「和泉市ものづくりサポートセンター」も同施設に移る。

和泉市は13年3月末に大阪府が新規起業者支援のために開設していたプラザ隣接の「大阪府いずみテクノサポートセンター」も譲り受ける。市は2施設を合わせて「和泉市産業振興プラザ」と改称。商工会議所と市で産業振興の拠点化を進める。

和泉市と和泉会議所は旧JSTイノベーションプラザを区分所有し、産業振興の拠点とする

樹脂管(ポリブテン管)用継手
ユビック JEP Jワンクイック2
PPS樹脂を採用し、さらに軽量化したポリブテン管用ワンタッチ継手

Jワンクイック2の特長
■ 管の面取りが不要
■ PPS樹脂製で軽量化
■ 管の差込み状態が一目でわかる構造

サスロックプラスの特長
■ 工具不要
■ 漏れ検知機能で差込不足を解消
■ 軽量・コンパクト設計で作業効率アップ
■ 安定したシール性
一般配管用ステンレス鋼管用ワンタッチ継手
ユビック JEP サスロックプラス
工具不要で、管を切断して差込むだけのステンレス鋼管用ワンタッチ継手
JFE継手株式会社
本社・工場 大阪府岸和田市田治米町153番地の1 〒596-8585 TEL072(445)0285(代) FAX072(445)0291
本社営業部 大阪府岸和田市田治米町153番地の1 〒596-8585 TEL072(445)6441 FAX072(445)6013
東京営業部 東京都台東区蔵前2丁目17番4号JFE蔵前ビル6F 〒111-0051 TEL03(5823)1651 FAX03(5823)1653
東北営業所 仙台市宮城野区扇町2丁目4-28 〒983-0034 TEL022(238)3860 FAX022(238)3886
中部営業所 名古屋市中川区中川運河北幹線第四号地 〒454-0805 TEL052(352)4191 FAX052(353)5153
九州営業所 福岡市博多区西月隈3丁目2番27号 〒812-0857 TEL092(471)7456 FAX092(471)1894
JFEPF OFFICIAL HOMEPAGE www.jfe-pf.co.jp

生爪成形治具シリーズ
無段階微調整が可能!
チャックAD アジャスタブルダミー 外径把握用
生爪の段加工に最適!

大径タイプ 5個セット
小径タイプ 4個セット
チャックAR アシストリング 内径把握用
内張り把握の生爪加工に! 6、8、10インチ用
ジョーロックJL 通り抜け成形 段付成形
特に小径ワークに最適! 8機種有り

Victor Kobayasi CHUCKING TOOLS
小林鉄工株式会社
〒590-0531 大阪府泉南市岡田3－9－4
TEL072-483-2533 FAX072-483-4391
http://www.chuck.co.jp

Maruni
インパライズ
圧入・カシメ・組付・刻印などを行う弊社装置の製品名です。
・標準インパライズ(出力200kg～8000kg)
・特殊仕様インパライズも製作
株式会社マルニ
〒594-1103 大阪府和泉市浦田町589－2
TEL.0725(55)2931 FAX.0725(55)2940
URL http://www.maruni-ap.co.jp
E-mail info@maruni-ap.co.jp

環境対応型ゴミ取りロール クリーンダッシュZeroシリーズ
☆特徴☆
☆曲面・凹凸のある部分にも粘着面がフィットしてあらゆる場面で活躍をおこないます
☆クリーンダッシュZeroシリーズは、半永久的に粘着性をもつ軟質ゴムロールです
☆クリーンダッシュZero-Eは、表面電気抵抗値を静電気拡散性領域に設定していますので、静電気によるトラブルを軽減します
☆曲面部分もフィットするので、クリーン服の微細なゴミもキャッチ!
☆クリーンダッシュZeroは食品衛生試験も合格していますので、ご安心してお使い下さい
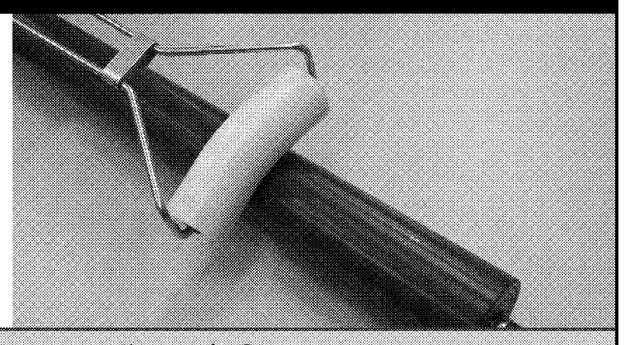
詳しくは、下記ホームページをご覧下さい。
TEC テクノロール株式会社
本社・工場 〒594-1144 大阪府和泉市テクノステージ3-4-5 TEL:0725(53)3933(代) FAX:0725(53)3922
東京支店 〒111-0034 東京都台東区雷門2-9-6 TEL:03(5827)2800(代) FAX:03(5827)2828
埼玉支店 〒350-1332 埼玉県狭山市下奥富778 TEL:04(2900)3335(代) FAX:04(2900)3334
URL:http://www.technoroll.co.jp
WESTLAND RYNO ROLLERS
ISO 9001 ISO14001
登録証番号：JQA-QM 9848 JQA-EM 5066

素材から製缶・機械加工・検査組み立てまで一貫生産できます 量産物も対応可
豊富な技術力と総合力により、多彩なユーザーニーズに素早く対応できる体制を整えています。
■設備(主要工作機) 敷地：5300m² 工場：3000m²

B T	倉敷機械	φ130×2000×3000 φ110×1500×2000(3台)
フロアー型	品田 WETZEL	φ130×2000×3000 φ125×1800×3500
門型	新日本工機	2100×4300
門型五面	三菱重工	2500×5000
横型DH80	三菱重工	800×800
NC旋盤	大日金属	φ1600×4000 φ1200×1500
ラジアルボール盤	新日本工機	φ90×3000(他2台)
横ボール盤	大隈	φ85×1300×1300 その他

中ぐり主軸の直径 φ130mm
X軸移動量 3000mm
Y軸移動量 2000mm
Z軸移動量 1300mm
W軸移動量 650mm
テーブルサイズ 1600 × 1800mm
工作物許容質量 12000kg
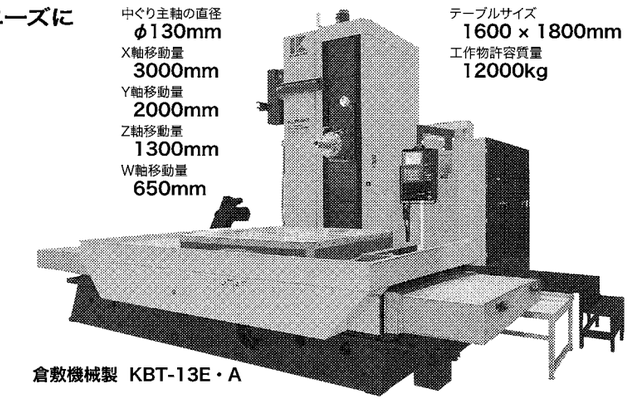
倉敷機械製 KBT-13E・A
※詳しくはホームページをご覧ください
http://www.koyoseiki-kycl.com
光陽精機株式会社
本社・岸和田工場 〒596-0013 大阪府岸和田市臨海町20-21(担当／業務部：高橋)
TEL.072-438-0571(代) FAX.072-438-0522