京都府

内面取り（バリ取り）

F.S インナーカット®

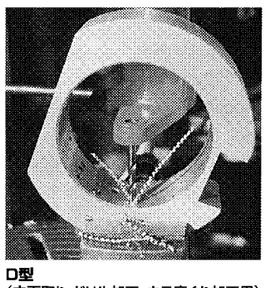

D型
（内面取り、ドリル加工、ウラ座ぐり加工用）

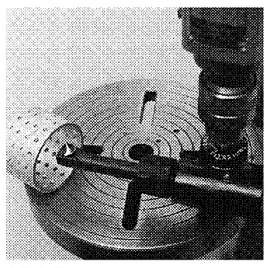

LG型 7機種
（内面取り専用）

※エンドミル加工も可能な大型も承ります。

株式会社 藤居製作所　☎075-631-7370
〒613-0023 京都府久世郡久御山町野村村東178-1　FAX075-631-7348

福井県

MA TOOL CO.,LTD.

削材用超硬ソリッドメタルソー
SHARP SAW DMX
ステンレス、チタンがサクサク斬れる！
SUSの溝加工にて送りスピード3倍
2.5～3倍の刃先寿命！

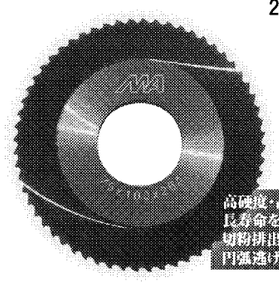

高硬度・高耐熱のDMXコート
長寿命を実現する特殊超硬母材の採用
切粉排出性が高く、剛性の高い刃形状
円弧逃げの採用で切削振動が少ない

精密溝加工でお困りではありませんか？

株式会社 エムエーツール
〒918-8188 福井県福井市三尾野町 1-1-18
Tel 0776-33-7580　Fax 0776-33-7270
e-mail info@matool.jp
HP www.matool.jp

滋賀県

Hirose Valves

SUS製ストップバルブシリーズ

このストップバルブはダムゲートや水門開閉等の油圧配管用として最適です。
高圧水仕様も製作致します。

〈仕様〉

接続方式	フランジ形	ねじ込み形	ガスケット形
バルブ口径	8A～80A	8A～25A	8A～80A
モデルNo	HF-4211※※	HT-1211※※	HG-4211※※

最高使用圧力:21MPa
※SUS製ボールバルブもシリーズ化致しております。

廣瀬バルブ工業株式會社
本社営業部 滋賀県彦根市安清町2-34　〒522-0082 TEL彦根(0749)23-5450
東京営業所 東京都港区芝大門2-4-1(IZUMIビル6階)　〒105-0012 TEL東京(03)3437-0011㈹
大阪営業所 大阪市北区南扇町7-20宝山ビル新館　〒530-0052 TEL大阪(06)6312-2412㈹
URL http://www.hirose-valves.co.jp

和歌山県

自動デジタル切込機構（特許出願済）搭載
円筒研削鏡面仕上機

安定した研磨機構により重研削から鏡面仕上までの研磨時間短縮を実現!

特許 No.3762875

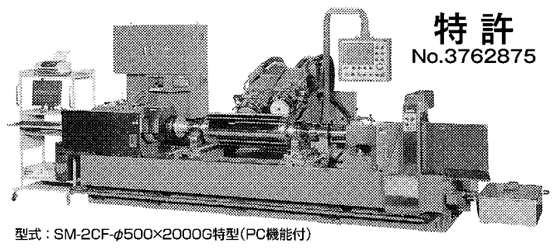

型式：SM-2CF-φ500×2000G特型(PC機能付)

特長
●2ヘッド方式による作業効率の向上
●ロール外径自動測定装置により作業の能率向上
●ロールの測定結果、研磨条件は"パソコン"によるデータ管理

資料・お見積についてはお気軽に申し付けください

野口工機株式会社
本社 〒640-8422 和歌山市松江東1-3-16 TEL073-451-3880(代) FAX073-454-0285
研磨機事業部 〒640-8402 和歌山市野崎116 TEL073-456-6356(代) FAX073-454-0285
ホームページ http://www008.upp.so-net.ne.jp/noguchi/

大阪府

NEXCO西日本グループ開発

シングルタイプの『ゆるみ止めナット』
NEW ロックナット

高速道路の維持管理・建設事業から生まれた
強力なゆるみ止め効果　優れた作業性

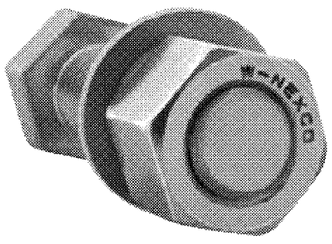

ゆるみ止め機能を必要とするナットは、高速道路・鉄道など振動の激しい所や、高い安全性が要求される施設構造物に使用され、幅広く社会の安全を支えています。

NEWロックナット販売管理センター　小林産業株式會社
〒550-0015 大阪市西区南堀江二丁目7番4号　TEL 06-6535-3701
http://www.kobayashi-metals.co.jp　FAX 06-6535-3601

奈良県

産業用電気ヒーターの総合メーカー

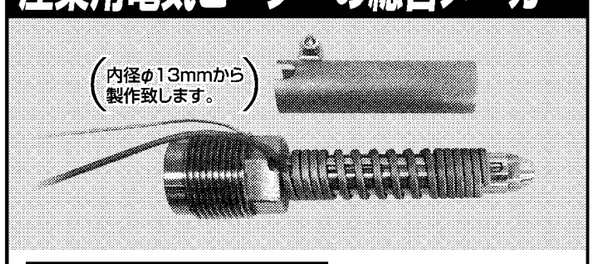

SMCスーパーマイクロヒーター
●極薄平板形状、射出成形ノズル、ホットライナーシステム、その他極小スペースでの使用に最適。
●厚さ2.2mm、幅4.5mm(標準品)。密着部以外は発熱しません。
●従来の丸型マイクロヒーターと比較すると密着面積が10倍以上拡大のため熱効率では群を抜きます。
●非発熱部も自由に長さを設ける事が出来るため安全性が高く高絶縁、長寿命、外側にはヒーターカバーが有りますのでしっかりと固定出来ます。

◆コンパクト
◆高機能
◆高絶縁
◆長寿命
◆高い熱効率
◆省エネ型
◆多様な用途

各種カートリッジヒーター・熱電対も製造しております。(バランスヒート)

株式会社 近畿電熱機器製作所
〒639-0227 奈良県香芝市鎌田342-1
TEL.0745-77-1141(代)　FAX.0745-77-1127
ホームページ　http://www.kinkidennetsu.com
E-mail　info@kinkidennetsu.com

兵庫県

鉄道車両用
非常脱出ハシゴ
タラップタイプ・伸縮・折たたみ・軽量ハシゴ
1.2.3で装着、3分で脱出

Technoace 株式会社 テクノエース
〒652-0881 神戸市兵庫区松原通4-4-21 TEL.078(652)7385 FAX.078(652)7386
E-mail office@technoace.co.jp

兵庫県

長年の実績を誇る
アルミ 銅、黄銅 ダイカスト、鉛ビ 高速丸鋸切断機（パイプ形状 押出し形状）

即納

CS-100
●(手動)定価72万円

CS-100
●(AUTO) 定価110万円
●切断能力 H150 W180
H50　W330

全国有力機械工具商社にお問い合わせ下さい
展示車で訪問しています。

アルミ・非鉄用切断機
増田精機株式会社
〒660-0805 兵庫県尼崎市西長洲町3-2-10 TEL.06-6482-3661 FAX.06-6482-4700
http://www.masudaseiki.com

社会に貢献する 近畿編 日本縦断優良企業

大阪府

スイス GRESSEL 社
多品種・少量曲げマシーン

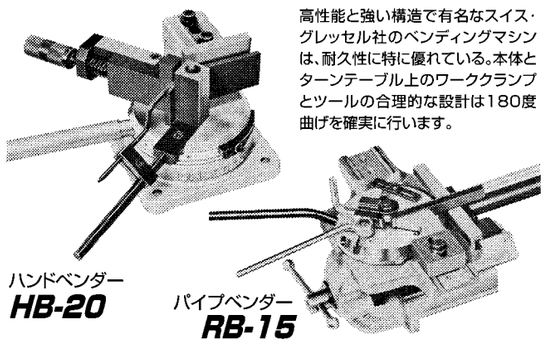

高性能と強い構造で有名なスイス・グレッセル社のベンディングマシンは、耐久性に特に優れている。本体とターンテーブル上のワーククランプとツールの合理的な設計は180度曲げを確実に行います。

ハンドベンダー HB-20
パイプベンダー RB-15

登録商標 ㈱ 板金機械工具製造販売元
総発売元 株式会社 うめや
〒553-0013 大阪市東淀川区豊里2-16-3 ☎06-6329-0560代表 FAX06-6326-1766

大阪府

品質・価格で業界各位の信頼を受けております。
中小型船尾装置のトップメーカー

特許 No.1278466　**TWシールスタン**

現在58,000隻装着突破の実績
省労・省エネの船尾管水密装置
国土交通省承認　舶検第53号　NK　承認No.83D101
1.ファインセラミックソリッド及びカーボンを摺動シール面に採用し優れたシール性能を発揮
2.無抵抗シールのため燃費節約と船速がアップする
3.保守点検の手間もかからない

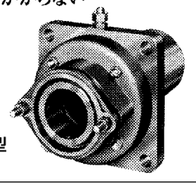

TSS型

JAB CM002　MGMT. SYS. RvA C 086
JIS Q 9001:2008(ISO9001:2008)

株式会社 高澤製作所
本社・工場 〒577-0827 東大阪市衣摺6丁目8-33 ☎06-6729-1001 FAX06-6727-6650
札幌営業所・仙台営業所・東京営業所・大阪営業所・福岡営業所
http://www.takazawa-ss.co.jp

大阪府

プラスチックハンドルで社会に奉仕する　阪南のハンドル

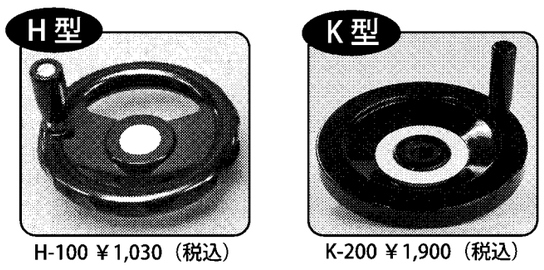

H型　H-100 ￥1,030（税込）
K型　K-200 ￥1,900（税込）

産業機械におススメします
小ロット対応
穴加工とキー加工はサービス！
低価格 !!
サンプル無料
★10個以上ご購入の場合割引有り

阪南機械彫刻製作所
〒581-0091 大阪府八尾市南植松町 5-99
TEL.072-992-3161　FAX.072-992-3057　阪南機械　検索

大阪府

誰でも簡単に高精度の芯出しが可能

芯出し調整機能付き生爪　特許出願中
オフセット生爪

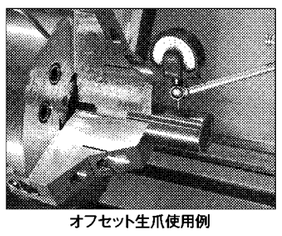

オフセット生爪使用例

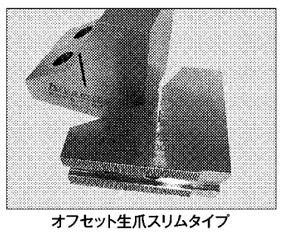

オフセット生爪スリムタイプ

●芯出し調整機能により高精度の芯出しが行え、繰り返し精度も高い。
●調整機能により短時間で芯出しが行える。
●治具干渉を最小限に抑えることができるスリムタイプを販売。
※材質は鉄・アルミーゴ hard 製となります

まもなく新製品発売!

Kiyomitu 株式会社 清光
〒570-0043 大阪府守口市南寺方東通1-11-8
TEL(06)6994-0127 FAX(06)6994-0128
VOIP:050-3462-8315
http://www.kiyomitu.co.jp/　E-mail:kiyomitu@smile.ocn.ne.jp

大阪府

薄板への締結に！
ブラインドリベット

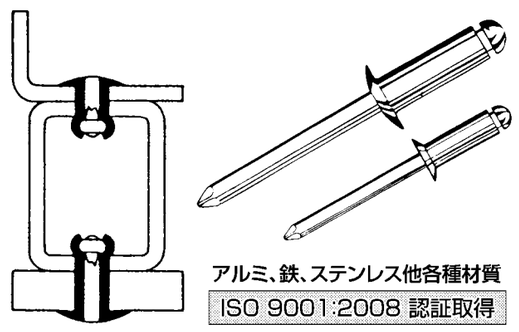

アルミ、鉄、ステンレス他各種材質
ISO 9001:2008 認証取得

株式会社 友渕製作所
〒534-0016 大阪市都島区友渕町2丁目4番17号
TEL.06(6922)3631　FAX.06(6925)4199
E-mail：rivet@tomobuchi.co.jp
URL：http://www.tomobuchi.co.jp

大阪府

水処理装置に！冷却用に！
ROTA FLOW RATER
RG-3 コンパクトタイプ

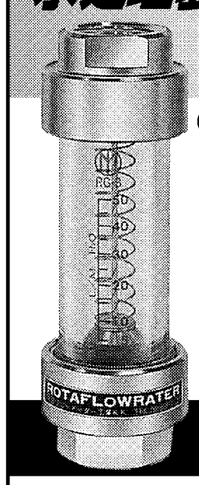

各種装置の流量制御にお役立てください。

型式	目盛り流量
RG-3N(水用) ※スプリングはつきません。	1～5L/M
	2～10L/M
RG-3(水用) スプリングタイプ	3～20L/M
	3～30L/M
	4～40L/M
	5～50L/M
	10～100L/M
RG-3N(空気用) AIR1atm20℃ ※スプリングはつきません。	20～120L/M
	50～250L/M
	100～400L/M

即納OK

本体材質
BSBM
SUS304
PP（ポリプロピレン）

大阪フローメーター工業株式会社
本社・工場　〒560-0041 大阪府豊中市清風荘1丁目4番3号
☎06(6855)1126(代)　FAX06(6855)1129
●http://www.ofr.co.jp　●E-mail:info@ofr.co.jp

大阪府

日本のモノづくりを応援します!

大阪ものづくり優良企業賞 受賞
ISO9001／ISO14001認証取得
無料サンプル提供
一度お試しください

試作から量産までワンストップサービスを提供
●主な取引先：ねじ専門商社・工具メーカー・金属部品製造業など

MATSUDA マツダ株式会社
〒536-0017 大阪市城東区新喜多東2-4-19　TEL:06-6968-4981　FAX:06-6968-4932
E-mail:info@matsuda-fastener.co.jp　http://www.matsuda-fastener.co.jp
◆さらに詳しい情報は　大阪の冷間圧造　検索

大阪府

原料・製品・廃棄物の分別・保管・輸送に
リレーバッグ　フレキシブルコンテナバッグ

用途でお選びいただけるワイドなバリエーション
カラー　カタチ　サイズ

無料サンプル送付中!!

リレーバッグ　検索
http://www.relaybag.com

お気軽にお問合せ下さい
Tel:06-6975-6555
株式会社インターアクション
〒537-0021 大阪市東成区東中本3-18-21