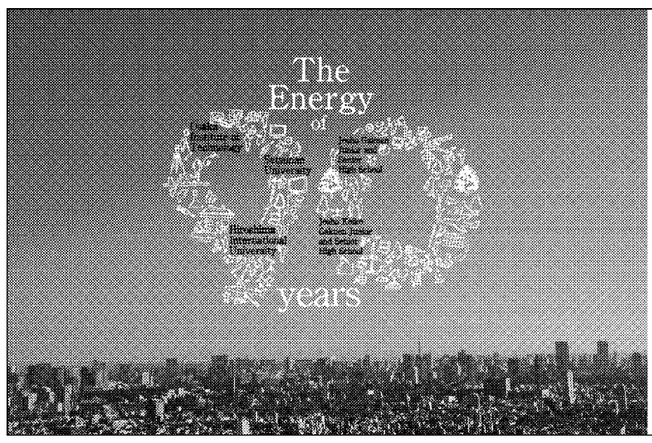

この国を動かす、チカラ。

大正、昭和、平成。日本という国が近代国家となり、
敗戦から再生し、世界へつながっていった90年。
常翔学園は、この90年の間、25万人を超える専門職業人を世に輩出してきました。
人は、チカラです。25万人もの卒業生が都市設計に、街づくりに、
世界との架け橋に、科学や文化の探究に、そのチカラを注いできました。
そして再びいま、岐路に立たされている日本へ、新たなチカラを送り込むべく。
社会の要請に応えながら駆け続けてきた90年を糧に、100年、そしてその先へ。
私たちはこれからも、進化を続けていきます。

2012年 ―学園創立90周年―
学校法人 常翔学園
〒535-8585 大阪市旭区大宮5-16-1
広報室 TEL.06-6954-4026
http://www.josho.ac.jp
〔常翔学園グループ〕
大阪工業大学、摂南大学、広島国際大学
常翔学園中学校・高等学校、常翔啓光学園中学校・高等学校

芯出し調整機能付き生爪　特許出願中

オフセット生爪

(鉄・アルミ・アルミーゴ hard)

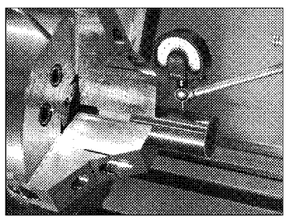
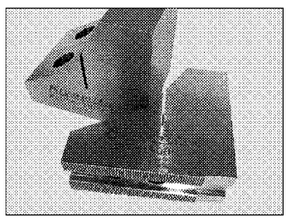

●芯出し調整機能により高精度の芯出しが行え、繰り返し精度も高い。
●調整機能により短時間で芯出しが行える。
●芯出しを行うのに特別な技術を必要としない。

小径両面取りカッター

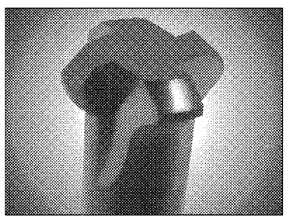
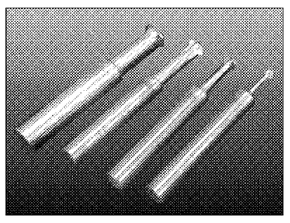

●穴の表面と裏面の両方の面取りが一本の工具で行える。
●小径(φ3.8mm～)の物を取り揃えているので干渉が厳しい箇所の面取りも可能。
●独自の工具形状により高い加工性と耐久性を持っている。

Kiyomitu 株式会社 清光
http://www.kiyomitu.co.jp/　E-mail:kiyomitu@smile.ocn.ne.jp
〒570-0043 大阪府守口市南寺方東通1−11−8
TEL:06-6994-0127 FAX:06-6994-0128
VOIP:050-3462-8315

大口径ダクトホース用

マウンテンクランプ　ピッチの広いホースに最適。

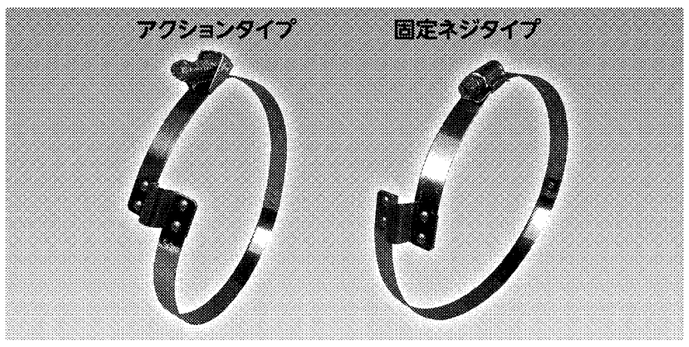

100φ以上で、1本よりご要望の寸法で製作致します。

サイズ	100	150	200	250	300	350	400	450	500
最大径	115	165	215	265	330	380	430	480	530

アクションタイプ

品番	MCR	MCR-L	MCL	MCL-L
ホースの巻方向	右　巻		左　巻	
締め代	45φ	125φ	45φ	125φ

固定ネジタイプ

品番	MCR48	MCR48-L	MCL48	MCL48-L
ホースの巻方向	右　巻		左　巻	
締め代	45φ	125φ	45φ	125φ

※ネジ本体の仕様はアクションバンドと同じです。

スーパーマウンテンクランプ

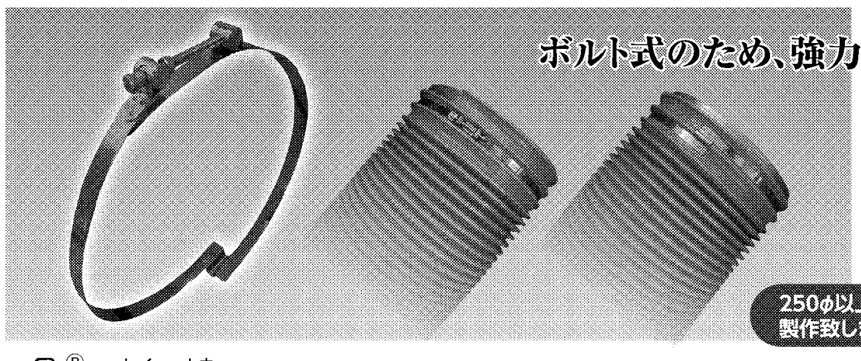

ボルト式のため、強力な締付けが可能。
オールSUS304

品番	SMCR	SMCL
ホースの巻方向	右巻	左巻
締め代	30φ	30φ
バンド幅	20mm	20mm

250φ以上で、1本よりご要望の寸法で製作致します。

Seiho® 正峰(セイホウ)工業(株)
本　社 〒573-0003 大阪府枚方市出屋敷西町2-20-23 TEL.072(848)2550 FAX.072(840)6637
東京営業所 〒135-0014 東京都江東区石島13−3 TEL.03(3615)8290 FAX.03(3615)8292
福岡営業所 〒812-0065 福岡市東区二又瀬新町10−14 TEL.092(629)4667 FAX.092(629)4668
正峰大阪販売(株) 〒550-0012 大阪市西区立売堀6−7−31 TEL.06(6225)5838 FAX.06(6445)5599

寝屋川市　ねやがわ

寝屋川市は市域の中心を流れる寝屋川を市の名称にしている。北河内地区の中心に位置し、大阪市と京都市のベッドタウンとして発展してきた。同市では産業振興室とブランド戦略室が連携して産業振興に取り組んでいる。先ず、産業振興室では2013年4月1日の施行を目指し、産業振興条例を策定している。商業、工業、農業、消費者の団体や学識経験者などからなる意見交換会を開催し条例案を検討中で、3月の市議会に提案する予定。

同市の自治基本条例である「みんなのまち基本条例」と同じく「協働」がメインテーマで、市の発展のため産業界が果たす役割を規定していく。同時に、条例を円滑に実施するためのアクションプランとして産業振興施策も作成しており、商・工・農それぞれに新しい施策の策定や現在ある施策の見直しを行っている。

一方、ブランド戦略室では、〝ねやがわブランド〟を確立するためにさまざまな活動を展開している。昨年度本格始動した「びわこ号復活プロジェクト」は、1934年から70年まで京阪電車で活躍した「びわこ号」を2015年3月までに寝屋川車両基地内で自力走行させる取り組み。復活資金として8000万円を目標に「びわこ号復活基金」を設立し、寄付を募っている。

今年度からはプロジェクトの応援グッズとして、びわこ号のクリアファイル(2種類、3000枚ずつ)を製作した。2種類セットを500円で販売を開始し、その売り上げは復活資金として活用する。

同市では、このプロジェクトを京阪電車寝屋川市駅内での大型ポスターや京阪沿線のりそな銀行ATMでの告知などで積極的にPRしている。

その他、10月20日には、寝屋川市駅周辺で54の飲食店が参加する〝ねや川バル〟の開催を計画しており、チケット1枚で各店自慢の1ドリンク、1フードが楽しめる前売り券(5枚綴り3000円)を販売中。

「びわこ号クリアファイル」

交野市　かたの

交野市は大阪府北東部にあり、市域の約半分を山地が占める自然豊かな市である。大阪・京都・奈良市の中心地から約20キロメートルの距離にあり、2010年3月には第二京阪道路が開通して交通の利便性も向上した。こうした地域性と七夕伝説などの観光資源を生かした特色ある産業振興を進めている。

振興策もこれまでの行政手法による立案ではなく、市内産業界と議論を交わし立案している。母体は09年度に市内商業、工業、農業および観光団体、行政で組織された「かたの★夢元気プロジェクト」。産業界のネットワークを密にし、役割分担のもと、産業振興策に取り組むものだ。

12年度は、同プロジェクトから交野の発展および安心・安全な市民生活の向上に寄与することを目的とした「産業振興基本条例」の制定に向けた取り組みが進められている。市民・事業者・産業団体・行政それぞれの役割を明確にし、さまざまな取り組みを効果的に行うためのルール作りが進行している。

同市では〝交野市〟をPRするため各種イベント開催にも力を入れている。7月には昨年度に引き続き「婚活イベント」、8月には「第2回織姫の里天の川星まつり」を開催した。11月には婚活イベントと連携した形で「第2回グルメコンテスト」を実施する予定。

「かたの★夢元気プロジェクト」会議の様子

そのほか、七夕(7月7日)には交野市・枚方市・京阪電鉄の3者が連携。共通の観光資源を活用した地域活性化への取り組み第一弾として「織姫☆彦星七夕の出会いイベント」が行われた。イベントの終着地点を枚方市の岡東中央公園と設定し交野市・枚方市の合同マルシェが開催された。合同マルシェでは、両市から飲食店舗などが参画し、来場者に市内特産品のPRを行うなど、地域内での消費を促進する内容となった。

今後は、広域的な連携も視野に入れながら、産業振興基本条例の制定に合わせた市内産業活性化の検討を進めていく考えだ。

また、産業振興ビジョンに基づくもう一つの取り組みとして、12年4月から産業振興アドバイザーを招聘(へい)。〝四條畷市観光可視化戦略〟と題し、観光資源の「見える化」や市民目線での観光振興を推進するため職員が地域に出向いての懇談会などを実施している。この可視化戦略の一環として、ご当地ナンバープレートの作成にも着手しており、13年度には楠正行と市の木であるクスノキをモチーフとしたナンバープレートを付けた原動機付き自転車が街を走る予定だ。

四條畷市　しじょうなわて

四條畷市は大阪府北東部にあり、市域の約3分の2を山地が占める緑豊かな市で、四季を通じて折々の風景を楽しむことができる。また、出土した数々の遺跡・遺構が表すように、その歴史は旧石器時代にまで遡る。特に南北朝時代に楠正行が戦った四條畷の合戦の舞台でもあるなど、歴史の深い町でもある。

同市では自然や歴史などを生かした特色ある産業振興を進めるため、2010年度に策定した「四條畷市産業振興ビジョン」に沿い観光振興を基軸としたさまざまな事業に取り組んでいる。

12年度は「四條畷市観光大使」として青木豊彦氏、桂南光氏、角淳一氏、谷口智則氏、山口智充氏の5名が就任。四條畷の魅力を内外にPRし集客へ繋げる事業化を検討している。さらに、この秋からは四條畷市文化観光協議会の主催による俳句募集事業「575―四條畷市」がスタート。同市の郵便番号575にちなんで、8月から11月末まで、四條畷市を題材とした俳句を全国から募集している。

その他、産学公の連携事業として包括連携協定を結ぶ大阪商業大学をはじめ地元商店街や地域のボランティアガイドと連携した新しいスタイルのハイキング事業を展開している。

俳句募集事業
「575- 四條畷市」のチラシ

気通信大学とも協定を締結。産業振興の枠に留まらず教育や福祉など多様な観点から地域の活性化を図る。

大東市　だいとう

大東市は大阪府東部、河内地方のほぼ中央に位置する。生駒山系の自然を背に、大阪府内有数の製造業の町として成長・発展している。市内企業中90%を超える従業員数80人未満の中小企業が大きな社会資本となり、地域自治・雇用を担っている。

現在2012年4月に就任した東坂浩一新市長のもと「あふれる笑顔・幸せのまち大東づくり」を目指す八つの街づくり理念と、二つの約束によるマニフェストを推進している。地域の特性を生かすことや産学との連携を掲げつつ、歳入増に向けた産業振興にも力を入れていく方針だ。

同市では今年度、市のマスコットキャラクター「ダイトン」を活用し普及を図るためPR製品開発経費への補助を「大東市中小企業技術開発支援補助金制度」に新しく盛り込んだ。地域振興の点では活気ある商店街に対する防犯カメラ設置補助などを行い地域の活性化に尽力している。また、産学官連携事業として、市内外に紹介したい企業・製品などを名物選定する「だいとう名物実行委員会」を運営し、11年2月にはPR冊子「だいとうのええもん」創刊号を発行。12年2月に第2号が発行され、現在第3号発行に向け取材中である。

市内の中学校で実施されている
「ものづくり体験講座」

さらに、市内の工業系用途地域への企業立地支援として「大東市企業立地促進補助制度」を運用中。これは、市の定める条件の下で土地などを取得した事業所(製造業・情報通信業・運輸業・郵便業)に3年間の補助を行うもの(限度額2000万円)。本制度は12年度で失効するため、現在より戦略的な企業誘致の在り方を具現化する制度を検討している。

一方、将来の製造業者育成を目的に市内中学生を対象に実施している「ものづくり体験講座」が、今年で6回目を数える。工業系高校教師の指導による本格的な内容となっており、受講した中学生には、毎回好評を博している。

以上のように新体制となった同市。引き続き産業活性化に向けさまざまな施策を展開している。

設立30周年小型帯束機を世界で50000台の販売実績

食品容器 自動帯束機 COM® WAS-AUTO
自動ライン対応型　COMはCommunicationです

コンベアー上に製品を置くだけで帯束し、搬出されます。全自動タイプの帯束機です。

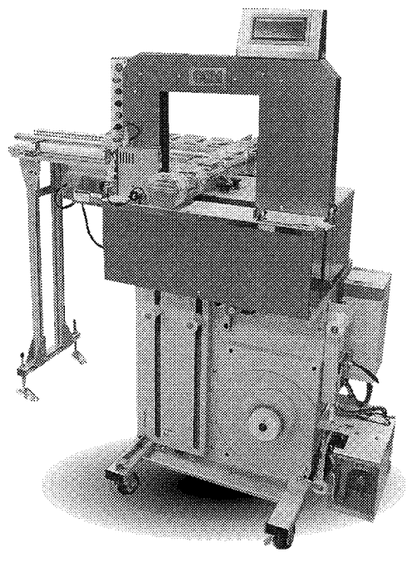
WAS-250-50-AUTO-PUSH型

■機械性能

帯束できる寸法	最大　(幅200mm、高さ200mm) 最小　(幅50mm、高さ50mm) ※仕様打ち合わせが必要です。
帯束能力(分)	18回(最大)

■機械仕様

全　幅	614mm
全　高	1290mm(テーブル高さ930mm)
奥　行	415mm
電　源	100V 50/60Hz(定格消費電力500W)

※サーマルプリンター、印刷テープ位置決め機能付きです。

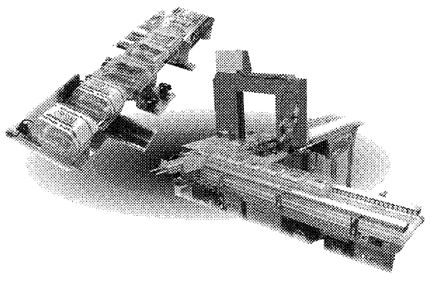
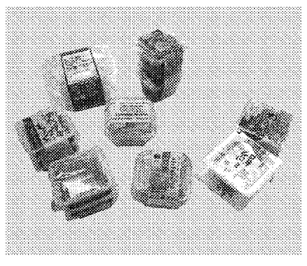

段ボール用帯束機 WAS-900-100型

幅900mmの大口径実現

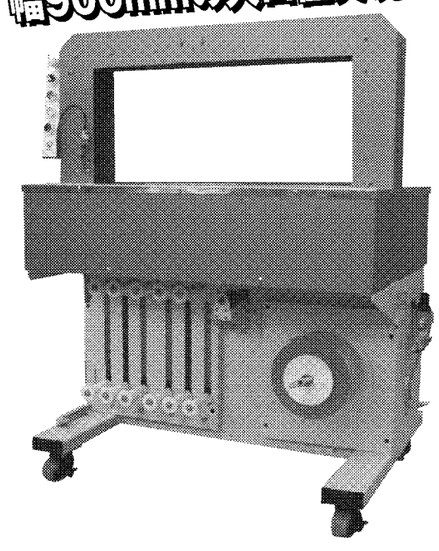

●大型段ボールシートを100mm幅の帯束用テープで結束!!
●環境にやさしい紙テープを使用、商品への食い込みも防止!!

■特徴
●帯束・帯束機分野として業界で初めての段ボールシート結束タイプ。
●帯束機として最大の900mm×300mmの大型アーチ。
●100mm幅の広幅紙テープを使用、段ボールシートへの"食い込み"を防止。
●環境に配慮した紙素材テープを使用。

■機械性能

帯束できる寸法	W900mm×H300mm
帯束能力(分)	12回

■機械仕様

全　幅	1,195mm
アーチサイズ	W900mm×H300mm
幅	1,166mm
奥　行	626mm
重　量	180kg
電　源	単相100V/50・60Hz

大洋精機株式会社 TAIYO SEIKI CO.,LTD
本　社 〒574-0062 大阪府大東市氷野4丁目3番7号
TEL(072)873-3739(代) FAX(072)875-4324
東京営業所 〒135-0048 東京都江東区門前仲町1-5-12 船山ビル401号室
TEL(03)5639-9033 FAX(03)5639-9060
E-mail : taiyo@com-machine.co.jp　http://www.com-machine.co.jp

東京パック出展
東6ホール 6-55