水　いざというとき
ストック機能は必需品

近年ストック機能を重視した
給水方式が増えています。

震災地で受水槽があって水が手に入り
本当に良かったの声が聞かれた。

株式会社 FMバルブ製作所
URL.http://www.fmvalve.co.jp
本社・工場　〒359-0012　埼玉県所沢市坂之下597
TEL(04)2944-2161　FAX(04)2944-0044
東京支店 TEL(03)3949-6151　九州営業所 TEL(096)379-8765
名古屋営業所 TEL(052)483-2301　仙台営業所 TEL(022)247-8761
大阪営業所 TEL(06)6339-1321　札幌営業所 TEL(011)381-1751

ESPERO
エスペロゲート弁
粒体、粉体、スラリー用

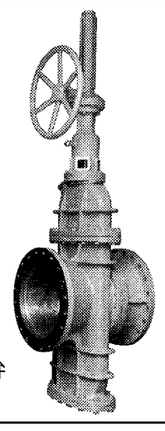

エチレンプラント納入弁

優れたメンテナンス性を好評いただいてます
■固形物を含む粒体に最適です
固形物（スラリー、粒体等）を含む粒体用として特別に設計されたバルブです。
■パッキングシール構造です
平滑な板バルブとシート部リングパッキングとの接触圧力によって流体をシールする特殊な構造です。
■補修が容易です
リングパッキングを取り替えるだけで、弁体弁座の摺り合わせは不要です。

株式会社 一ノ瀬
問い合わせ先
〒550-0012 大阪市西区立売堀 4-7-6
TEL：06-6539-3120　FAX：06-6533-6230
http://www.insins.co.jp

SAM
Stemnut wear Automatic Measurement
ステムナット摩耗自動計測システム

SAMは電動弁駆動部を非分解で簡易的にセッティングできる専用のセンサとソフトウェアにて、ステムナットの摩耗量を定量的に測定することでねじ山の健全性確認、データ蓄積により傾向管理が可能となります。

データ解析
自動診断
結果保存
レポート

システム構成

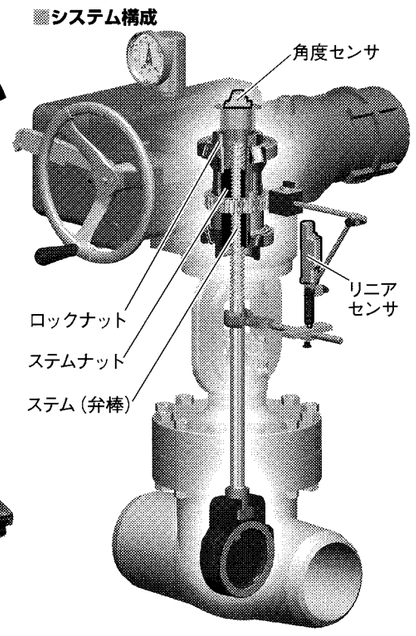

日本ギア工業株式会社
www.nippon-gear.co.jp

低層集合住宅用・複式メータボックス
クワトロ PAT Quattro
■東京都水道局登録済
■多数の水道事業体からも許認可取得済
新登場!!
散水栓用配管対応タイプ
13mm量水器タイプ

メータユニット一体型で
1つのメータボックスに
最大4つの量水器を設置可能！
4系統 ※量水器は別売です。
集中検針が可能！量水器の取替え作業もラクラク！
省施工で施工時間を短縮！
省スペースで設置面積が従来品より削減！
水と暮らしを結ぶ
株式会社 タブチ
商品のお問合せは 0120-481-130
〈本社／工場〉〒547-0023 大阪市平野区瓜破南2丁目1-56 TEL 06-6708-0150(代)　FAX 06-6708-0210
〈支店／営業所〉札幌・盛岡・仙台・北関東・千葉・土浦・西関東・首都圏・静岡・金沢・名古屋・大阪・広島・福岡・南九州・沖縄

KLINGER
AKITSU
KLINGER社は世界的な総合ガスケットメーカーです。下記のシートガスケット以外にもご使用条件に合わせた多くのバリエーションがあります。「困った時のクリンガー!」をよろしくお願いします。

ジョイン・シート
ML-1　高温対応タイプ
C-4243エコノミータイプ
膨張黒鉛高温用ガスケット
PSM-A/S　高品質タイプ
SLS-A/Sエコノミータイプ
マイラムPSS超高温ガスケット
トップケム2000最高級PTFEガスケット

オーストラリア　クリンガー社　日本総代理店
総合ゴム加工メーカー　亜木津工業株式会社
大阪：〒577-0011 大阪府東大阪市荒本北3-2-1　TEL:06-4309-2212 FAX:06-4309-2218
東京：〒125-0063 東京都葛飾区白鳥1-10-9　TEL:03-5654-8763 FAX:03-5654-8768
名古屋：〒462-0064 愛知県名古屋市北区大我麻町205　TEL:052-909-6720 FAX:052-909-6722
福岡：〒812-0041 福岡県福岡市博多区吉塚4-10-48　TEL:092-627-1777 FAX:092-627-1778
詳しくはカタログ・弊社担当営業へお問い合わせください。
http://www.akitsukogyo.com　E-mail:info@akitsukogyo.com

流体制御の要　バルブ産業

流体の制御に欠かせないバルブ。目に見えない場所にあることが多く、その機能や重要性に対する認知度は高いとは言えない。しかし水道などの社会インフラや電力・石油化学プラント、建築設備、船舶など、産業や生活の幅広い分野で重要な役割を担っている。近年、バルブ市場は新興国の台頭により競争が激化しており、バルブメーカーでは海外展開が課題となっている。国際競争力の強化や人材の確保、環境対応などに業界全体で取り組み、日本の高い技術力でシェア拡大を図っていく。

生産復調、輸出も
メーカー、海外展開が課題

バルブは配管と接続し、液体や気体を流す、止める、逆流を防止する、量を調整するなどの働きを担う。日常生活では給湯や水道、ガス管、自動車、産業設備ではタンクやボンベなどで活躍し、流体に関わるあらゆる設備や製品で品質管理の決め手となっている。液体か気体か、可燃性か毒性かなどの流体の性質によって、材料が金属か非金属か、また圧力や温度の違いにより、さまざまな構造のものが存在する。現在の技術水準ではコンピューターでバルブやシステム全体を遠隔管理でき、災害時などには緊急作動バルブによって安全性が保たれている。

日本バルブ工業会によると、2011年の生産額は前年比1・3％増の3975億円に回復。2年連続で増加したが、東日本大震災や長引く円高、欧州の債務危機などによる経済の停滞に伴い、リーマン・ショック前の水準には回復していない。

輸出額を見ると、09年に落ち込んで以降、2年連続の増加で順調に推移している。11年は同7・9％増の4241億円となり、過去10年間で最高額だった07年の4009億円を上回った。輸入額も同15・1％増の1739億円となっている。

11年度需要部門別の生産額比率を見ると、建築設備用が37・0％を占めている。次いで水道用が14・0％、船舶用が同8・2％となっている。その他、電力、一般化学、半導体、ガス、石油化学、機械金属と続く。

日系企業の海外生産シフトや新興国市場の拡大に伴い、バルブメーカーは海外展開が課題となっている。特に船舶分野では安価な中国・韓国の製品が勢いをつけており、日本は厳しい価格競争を強いられている。

国内のバルブ製造企業の多くは小規模の機械加工を専門にしている工場である。高い技術力を持ちながら、海外には進出せず、国内に重点を置く企業も多い。

業界全体として、日本の高い技術力を生かしながら国際競争力を高め、人材の確保や技術の継承を円滑に進めていくことが課題である。そのためにはバルブ産業の認知度を上げることが重要だとしている。

その他、環境に配慮した経営方針を推進する動きもあり、日本バルブ工業会では認証制度の創設に向けて準備を進めている。

※次回は、13年3月21日に「バルブの日」特集を予定しています。

2011年度需要部門別生産額比率

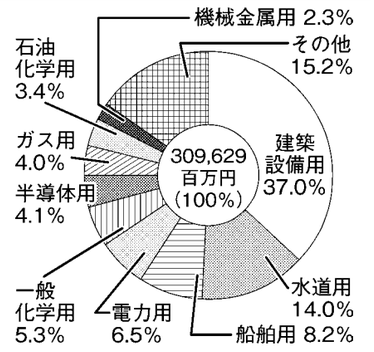

（日本バルブ工業会資料より）

バルブの生産額および輸出入額の推移

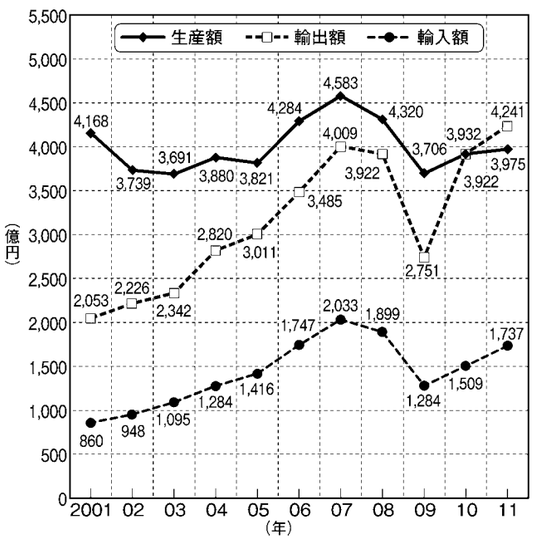

（日本バルブ工業会統計速報より）

認知度向上がカギ

日本バルブ工業会はバルブ産業の社会一般への認知を広めようと、さまざまなPRを展開している。工業用のバルブは用途ユーザーが多岐にわたるため、一つの展示会ではカバーしきれないが、東京、大阪、名古屋など各地で複数の展示会に出展を計画している。

一般向けには、バルブがより身近なものになるよう、2010年にイメージキャラクター「ばるちゃん」を誕生させ、グッズを展開している。これまで会員企業向けに販売していたばるちゃんのぬいぐるみを、一般にも販売を開始した。価格は1800円、送料450円。申し込みは同工業会ホームページwww.j-valve.or.jp。

また、生活の中のバルブをテーマに写真と川柳で表現した作品を募集する「バルブフォト五七五コンテスト」を昨年初めて開催。今年も秋に募集を開始する予定だ。

同工業会は2014年3月21日に60周年を迎え、一般社団法人化が決まっている。

イメージキャラクター「ばるちゃん」

ぬいぐるみ・コンテストでPR

kawaden　Patent
震災時緊急遮断弁システム
電気二重層キャパシタ駆動自動弁 CAPACON キャパコン

省エネと信頼を追求して…
緊急操作
自己診断
安心確実

製造・販売
株式会社カワデン
大阪本社　〒554-0052　大阪市此花区常吉1-1-55（テクノパーク常吉11・12号地）TEL. 06-6468-3511㈹　FAX. 06-6468-3611
東京支店　〒101-0041　東京都千代田区神田須田町1-5（ディアマントビル5F）TEL. 03-3526-6331㈹　FAX. 03-3256-6224
問い合わせは右記メールにご連絡願います　E-mail　info@kk-kawaden.co.jp

O-リング
日本工業規格表示許可 第386145号
油・空気圧パッキン
ホームページでご覧ください。
1個からでもご注文承ります。
特殊Oリングをお探しの方、御自分で寸法を設定し検索できます。（製品情報/金型検索）
http://www.kyowa-seal.co.jp
豊富さと安さで短期納品！ 各国大手 油・空気圧メーカー続々採用へ。

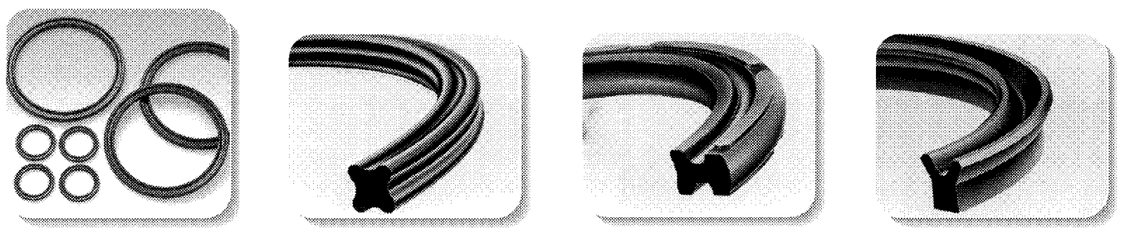

空気圧用パッキン　XリングKSXシリーズ　ピストンパッキンOPAシリーズ　ミニリップパッキンKSYシリーズ

摺動部用（油・空気圧用）
パッキン
●Oリング
●空気圧用シールパッキン（X・Y・Uパッキン）
●油圧用シールパッキン（X・Y・Uパッキン）
●変圧シール・ガスケット　●ゴム成型金型

■量産システム・最新設備による低価格の実現。■豊富な在庫による即納体制。
■豊富で好きなサイズと巾広い材質に対応可。■シール設計、材料開発、評価試験による商品開発。
協和シール工業株式会社
〒950-3133 新潟市北区すみれ野2-5-31　TEL（025）259-5776FAX（025）259-6965・259-6984・259-7360
●協和シール・フランス /Avenue de la Gare84400Apt(france)　TEL.(90)74.41.40
E-mail　ksinfo@kyowa-seal.co.jp
ISO-9001認証　ISO-14001認証