オープンフィールドネットワークCC-Linkを光で結ぶ

空間光伝送装置 SOT-MSシリーズ

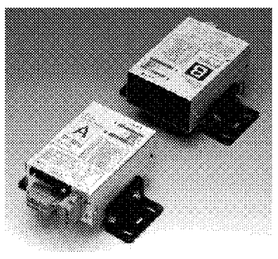

●CC-Linkの空間光リピータとしてご使用頂けます。
●CC-Linkのデータを光で伝送します。
CC-Linkのケーブルを光無線通信に置き換えることができます。
●伝送速度は、10M、5M、2.5M、625kbpsに対応します。

廉価版として、最大伝送速度が2.5Mbpsまでのの SOT-MQシリーズもございます。

システム構成例

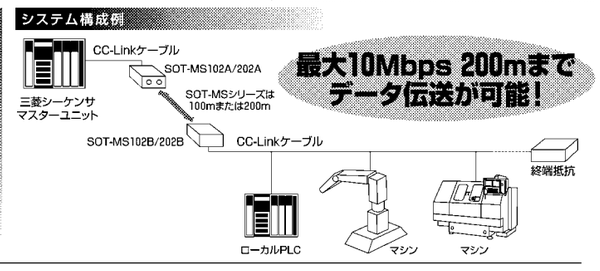

最大10Mbps 200mまでデータ伝送が可能！

東洋電機株式会社
本社／事務所　〒480-0393　愛知県春日井市神屋町字引沢1番地39
TEL(0568)88-1181(代)　FAX(0568)88-3086
営業所　東京営業部　TEL(03)5282-3308　FAX(03)5282-3309
名古屋営業部　TEL(0568)35-3456　FAX(0568)34-4666
大阪営業部　TEL(06)6221-5361　FAX(06)6221-5363
ホームページをご利用ください。http://www.toyo-elec.co.jp

切る、つなぐ、運ぶ。専用自動化機器の3D設計から納入調整までトータルサポート

●樹脂成形品トリミング・溶着・切削装置 ●射出成形インサートシステム
●超音波・レーザーカット装置 ●各種ロボット用ハンド・治具 ●コンベア・ストックシステム

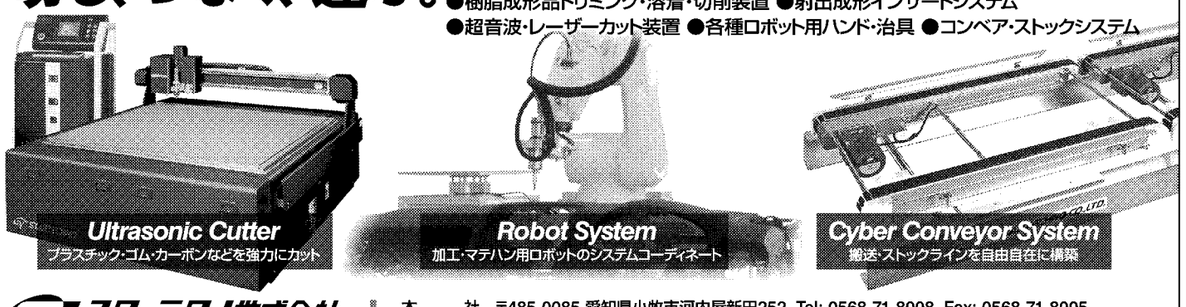

スターテクノ株式会社
STARTECHNO COMPANY LIMITED
本　社　〒485-0085 愛知県小牧市河内屋新田252 Tel: 0568-71-8008 Fax: 0568-71-8005
関東営業所　〒306-0314 茨城県猿島郡五霞町大字川妻1153-2 Tel: 0280-23-4884 Fax: 0280-23-4886
E-mail: info_st@startechno.com　Website: www.startechno.com

スライド式 キャッチパレットトラック

荷物の大きさに応じて最適なL型フォークで安全搬送
●簡単レバー操作でフォーク巾が550mm～850mmの範囲でスライド(無負荷時)

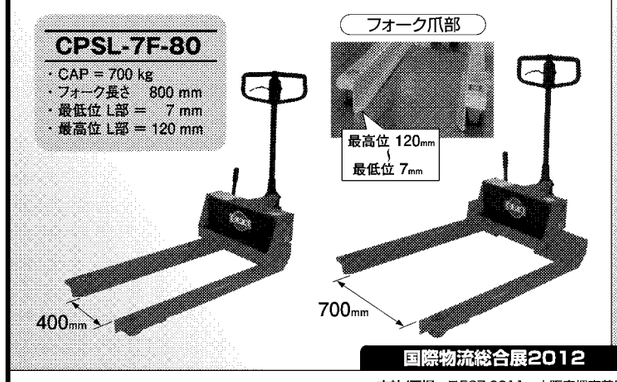

低床型 リフトテーブルキャデ

リフトテーブルの利用範囲が広がりました
●2倍速で上がる早揚り機構付き
●急降下防止バルブ付き

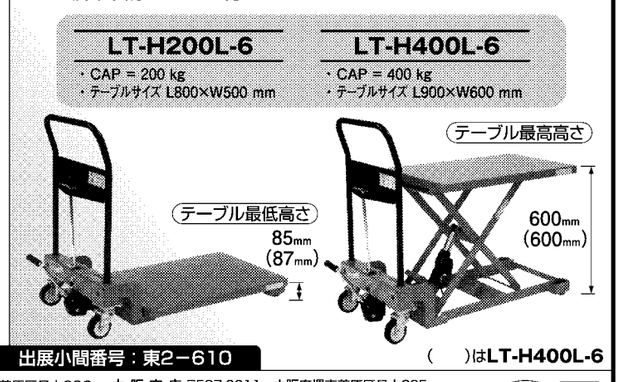

国際物流総合展2012　出展小間番号：東2－610

O.P.K 株式会社をくだ屋技研
本社/工場　〒587-0011　大阪府堺市美原区丹上263　TEL.(072)362-2111(代)　FAX.(072)362-2115
大阪支店　〒587-0011　大阪府堺市美原区丹上285　TEL.(072)361-7888(代)　FAX.(072)362-7022
東京支店　〒154-0004　東京都世田谷区太子堂1-12-32　TEL.(03)3424-5851(代)　FAX.(03)3424-5853
ホームページアドレス　http://www.opk.co.jp　営業所：仙台・高崎・名古屋・岡山・福岡
ISO 9001-14001認証取得

Bishamon® 国際物流総合展2012出展のご案内

コマ番号：東5ー401
新しいスギヤスを見て下さい。
素敵な企画でお待ちしております。

e-Mail : sales@bishamon.co.jp
〒444-1394　本社　愛知県高浜市本郷町四丁目3番地21　tel.0566-53-1126 fax.0566-53-1844
〒146-0083　東京　東京都大田区千鳥2丁目2番12号　tel.03-3759-9722 fax.03-3759-9723
〒578-0965　大阪　大阪府東大阪市本庄西2丁目2番30号　tel.06-6747-7617 fax.06-6747-7618
〒983-0035　仙台　宮城県仙台市宮城野区日の出町3-4-11 東邦運輸倉庫物流センタービル2階A号室　tel.03-3759-9722 fax.03-3759-9723（※東京支店直通）
〒733-0012　広島　広島県広島市西区中広町2丁目14番地17号　tel.082-233-4431 fax.082-233-4430
株式会社スギヤス
http://www.bishamon.co.jp

伊東電機

伊東電機は〝未来へ夢をつなぐeco搬送〟をテーマに出展する。高効率モーターを用いコンパクトで高度な搬送制御を実現するコンベヤー駆動用モーターローラー「パワーモーラ24（MDR）」をはじめ、同ローラーを駆動源にしたユニット・モジュール群は、搬送・仕分け・保管など物流センターや工場ライン、倉庫の省エネ・省人化に貢献する。また情報通信の高度化に伴い、リモートメンテナンスや自己診断などの機能を付加し顧客ニーズに応えている。

今回、同社では大幅な節電・省エネを実現する搬送方式の提案をはじめ、小物からケースまでの仕分け、低床・多数列構造が可能なパレット用水平流動ラック、コンパクト・低コストな順立て作業の自動化、搬送制御のプログラミング体験などをアピールする。

をくだ屋技研

をくだ屋技研は「スライド式キャッチパレットトラック」と「低床型リフトテーブルキャデ」を出展する。

スライド式キャッチパレットトラックは、フォーク幅が550ミリメートルから850ミリメートルの範囲でスライド。簡単なレバー操作で可変でき、荷物の大きさに応じた最適かつ安全な搬送を実現する。

低床型リフトテーブルキャデ（積載量200キログラム）は小回りが容易で組立作業やラインへの部品供給などで採用を拡大。テーブル位置が最低85ミリメートル（400キログラムタイプは87ミリメートル）から600ミリメートルまで上昇し、従来は使用できなかったメッシュパレットにも対応する。リフトアップスピードが2倍になる早揚り装置を標準装備した上、テーブル急降下防止バルブを搭載するなど作業者の安全対策にも配慮している。

京町産業車輌

京町産業車輌は新製品を多数出品する。「e－Driveα」は軽量でコンパクトなけん引ドライブ。着脱が簡単で長時間使用が可能なバッテリーを使用している。連結部には新しくサスペンション機能も搭載。最大けん引質量は750キログラム。「クイッカー」は重量物積載パレットを電動搬送できるパレットトラック。昇降方式は電動と手動から選択でき、最大荷重は手動で1・2トンと1・6トン、電動で1・5トンと2トン。「マンモスキャスター」は重量物搬送台車向けの双輪超重量キャスター。車輪直径は100ミリ－500ミリメートルを用意。直径500ミリメートルは世界最高クラスの耐荷重6・4トン。「メビウスホイール」は安定した直進性と直角移動を可能にした車輪。材質はMCナイロンとポリアセタールの2種類。耐荷重は100キロ－300キログラム。

サンコーテクノ

サンコーテクノは設置型から携帯型まで多種多様な呼気アルコール測定器および測定器をベースとしたIT点呼システムと二つの新システムを展示・実演する。

新システムの「アルコガーディアン for スマートフォン」は呼気アルコール測定器「DA・9000J」とスマートフォン（多機能携帯電話）を連動させることで、外出先でも容易に測定し、リアルタイムで測定結果を送信できる。

もう一つの新システム「アルコガーディアン for タブレット」はタブレット端末（携帯型情報端末）と接続することでアルコール測定と勤怠管理を同時に行える。測定結果はクラウド管理されるので、管理者はパソコンやスマートフォン、タブレット端末などからいつでもデータを確認することができる。

東洋電機

東洋電機は近赤外線を応用した空間光データ伝送装置と、四つのDCモーターを同時制御可能な高機能モーターコントローラー「MRCシリーズ」を出展する。空間光データ伝送装置は、搬送装置などで可動台車と固定装置とのワイヤレスデータ伝送に最適な製品。ケーブルの断線を気にすることなく、ケーブルと同等の伝送品質でデータ伝送を行うことが可能。ブースではイーサネット、CC－Linkを光無線伝送しているデモンストレーションを行う。

高機能モーターコントローラーの特徴は、フィールドネットワーク（CC－Link、DeviceNet）に接続して省配線化が図れる点。また、多彩な運転モードやユーザー利用可能な入出力を標準装備することで、最適な搬送システムを実現できる。

ダイフク

ダイフクは「Material Handling and Beyond」をテーマに、空港向け手荷物搬送システム「バゲージトレイシステム（BTS）」を出品する。

BTSは従来式の手荷物を直接搬送するベルトコンベヤー式や仕分け用のチルトトレー式とは異なり、荷物一つひとつをトレーに積載して搬送するのが特徴となっている。搬送速度は業界トップレベルの毎分600メートルを実現したほか、トレーでの搬送のため、手荷物の破損や紛失などの心配が少なく、荷物の一時仮置きなどでの活用を想定する自動倉庫との併用も容易になる。

この他、ブースでは同社の技術力や開発力、グローバル展開を、世界各国のさまざまな業界への納入事例を交えて映像で紹介する。

岡村製作所

岡村製作所は1978年に世界初の多段式独立水平回転棚「ロータリーラック」発売以来、その基本原理は変えずに入出庫装置の処理能力に多様性を持たせることで、顧客のニーズに応えてきた。

そして今回、業界最高レベルの処理能力と省エネ性能などをプラスしてさらなる進化を遂げた「ロータリーソーター」を発表した。同製品は単なる自動倉庫としてだけではなく、整列・仕分けシステムとしても活用できる。ベースとなる「ロータリーラックH」は、昨年の東日本大震災、95年の阪神・淡路大震災でも、収納物の落下や破損もなく電源復旧とともに稼働でき、優れた耐震性が実証されている。

「ロータリーソーター」はジャスト・イン・タイムが要求される生産現場や納期リードタイム短縮が求められる流通現場で抜群の威力を発揮する。

出展テーマ HOKUSHO'S EVOLUTION
国際物流総合展2012に出展いたします。
会期 9月11日(火)～14日(金) 10:00～17:00
会場 東京ビッグサイト(東京国際展示場)

ホクショーの進化をテーマとして、垂直搬送システムーVTSシリーズから特殊環境&重量物対応タイプおよび省エネ制御システム、台車・パレット兼用中量物対応タイプの2機種を出展いたします。さらに、バラ物自動仕分けシステムーPASシリーズから物流生産性向上提案ーPASII[AIR TRAY]、および一人作業用の種蒔き仕分け支援システムを併せて出展いたします。ブース内のデモンストレーションエリアにおきまして、これら全出展品の進化した特長について映像を交えてご紹介させていただきます。

最適なモノの流れを創造する
ホクショー株式会社　http://www.hokusho.co.jp　おかげさまで60th
本社　〒920-8711 石川県金沢市示野町イ6　TEL.076-267-3111(代)　FAX.076-268-2241
白山工場　〒924-0004 石川県白山市旭丘3-17　TEL.076-275-7711(代)　FAX.076-275-7171
営業拠点　東京支店　大阪支店　名古屋支店　北陸支店　神奈川営業所　九州出張所　海外営業部

呼気アルコール測定システム
ALCGuardian®
アルコガーディアン
JASDAQ 証券コード:3435

外出先でリアルタイムに測定結果を送信
勤怠とアルコール測定を一括管理

for スマートフォン
●スマートフォン接続でアルコール測定が可能
●外出先で容易にアルコール測定

for タブレット
●誰でも簡単に勤怠とアルコール測定が可能
●勤怠とアルコール測定をクラウドで管理
●低価格なイニシャル・ランニングコスト

国際物流総合展2012出展　東京ビッグサイト 東2ホール 2-102
サンコーテクノ株式会社
センサー事業部／〒277-0803 千葉県柏市小青田30-1
0120-071-735
URL http://st-alc.com/　FAX.04-7135-5537