因島鉄工業団地協同組合

理事長　片島　伸一郎

広島県尾道市因島重井町474番地の1　電話(0845)25-1151(代表)

組合員企業一覧	イワキテック㈱ 代表取締役　山本　一郎 因島重井町474-7　☎0845-25-1145	㈱因島加工センター 代表取締役　片島伸一郎 因島重井町474-4　☎0845-25-1195
因の島ガス㈱ 代表取締役　村上　祐司 因島重井町474-22　☎0845-25-1148	因島精機㈱ 代表取締役　金山　哲也 因島重井町474-21　☎0845-25-1141	因島鉄工㈱ 代表取締役　宮地　秀樹 因島重井町474-18　☎0845-25-1175
圓光産業㈱ 代表取締役　圓光　幸治 因島重井町474-25　☎0845-25-1115	㈱岡本製作所 代表取締役　岡本　哲博 因島重井町474-3　☎0845-25-1188	片山工業㈱ 代表取締役　片山　一憲 因島重井町474-12　☎0845-25-1102
新松浦産業㈱ 代表取締役　松浦　信幸 因島重井町474-19　☎0845-25-0166	日昇無線㈱ 代表取締役　四辻　修 因島重井町474-15　☎0845-25-1178	㈱フロンティア 代表取締役　田頭　英機 因島重井町474-9　☎0845-25-1601
㈲松本鉄工所 代表取締役　松本　澄夫 因島重井町474-20　☎0845-25-1126	㈲宮地製作所 代表取締役　宮地　秀尚 因島重井町474-14　☎0845-25-1161	

未来を見つめ、地域の発展を担う

福山商工会議所

会頭　林　克士
副会頭　藤井基博
副会頭　占部　誠
副会頭　赤松治美
副会頭　松本茂太郎
専務理事　石井耕二

〒720-0067　広島県福山市西町二丁目10番1号
TEL084-921-2345　FAX084-922-0100
URL　http://www.fukuyama.or.jp/　E-mail:cci@fukuyama.or.jp

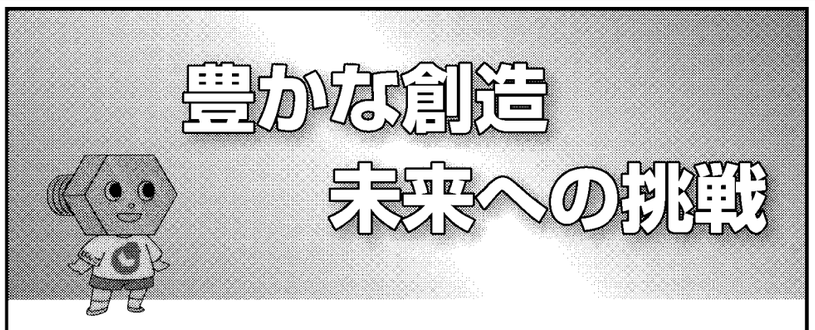

"魅力ある職場づくり""人づくり"を進めている

広島県東部機械金属工業協同組合

理事長　唐川　正明

〒720-0067 福山市西町2-10-1(福山商工会議所ビル内)
TEL.084-922-1414　FAX.084-932-2364

URL：www.kikaikin.jp

❶ **アイオーテック**(工作機械、治具設計・製造)
❷ **因島鉄工業団地協同組合**(船体ブロック、小型鋼船建造)
❸ **協同精機**(大型粉体塗装)
❹ **共和鋳造所**(アルミニウム合金鋳造)
❺ **クラステック**(産業機械製造)
❻ **光陽産業**(鋼材圧延、金属熱処理)
❼ **三和製作**(印刷機械、産業機械製造)
❽ **セイキ工販**(工作機械販売)
❾ **太洋電機産業**(熱工具・表面実装用設備の設計・製造)
❿ **中鉄工所**(機械加工、製缶加工)
⓫ **日動化学工業**(化学製品開発・製造)
⓬ **広島県東部機械金属工業協同組合**
⓭ **福山商工会議所**
⓮ **福山鋳造**(普通鋳鉄)
⓯ **藤原製作所**(工作機械主軸製造)
⓰ **ミクロ**(自動車部品試作、産業機械製造)
⓱ **ヤマモトロックマシン**(削岩機、産業機械製造)

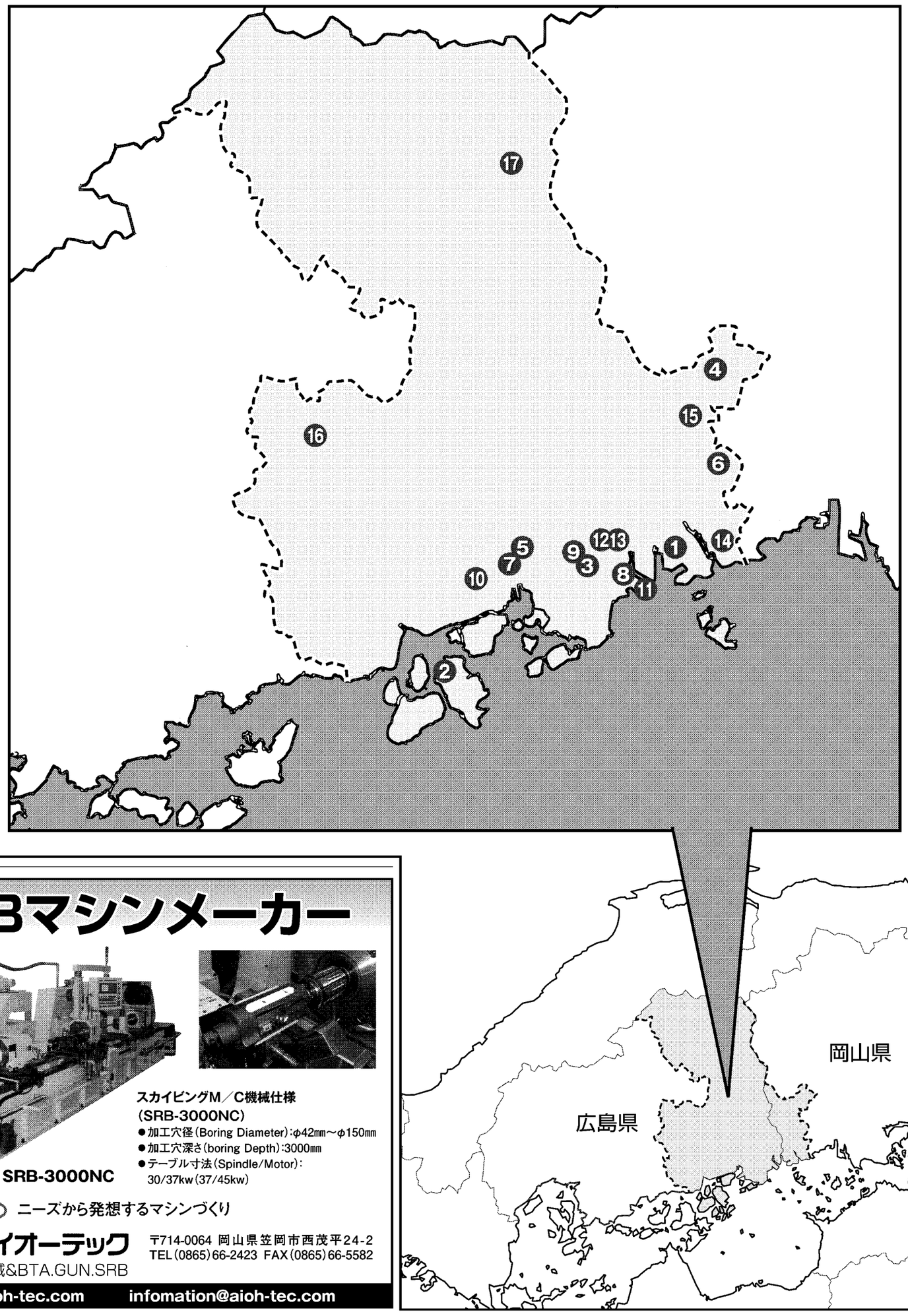

中小物製品をより早く、より安く

手込めライン(100~10,000kg)(2ライン)
FAS無枠ライン(50~700kg)(1400×1200×500/500)
APK自動ライン(5~80kg)(850×750×290/290)

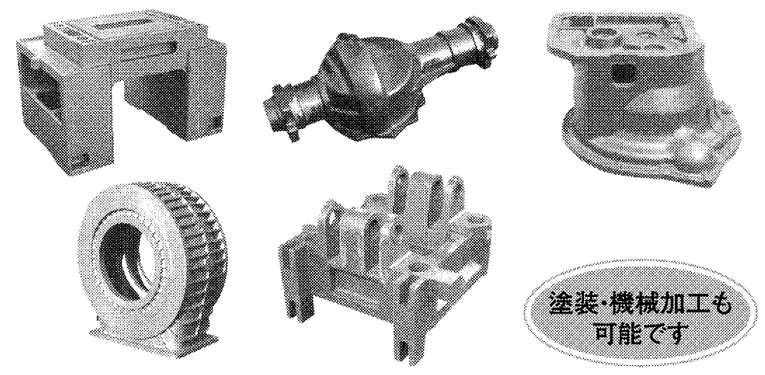

塗装・機械加工も可能です

フォルム[form]　無形から有形へ　有形から無限へ

福山鋳造株式会社

〒714-0048 岡山県笠岡市緑町3-2
TEL(0865)67-1221㈹　FAX(0865)67-4629
http://www.fukuchu.co.jp

SRBマシンメーカー

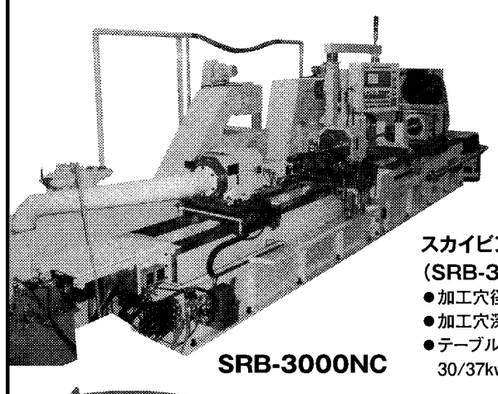

SRB-3000NC

スカイビングM/C機械仕様
(SRB-3000NC)
- 加工穴径(Boring Diameter):φ42mm～φ150mm
- 加工穴深さ(boring Depth):3000mm
- テーブル寸法(Spindle/Motor):30/37kw(37/45kw)

AIOH-TEC　ニーズから発想するマシンづくり

株式会社 アイオーテック
各種専用工作機械&BTA.GUN.SRB

〒714-0064 岡山県笠岡市西茂平24-2
TEL(0865)66-2423　FAX(0865)66-5582

http://aioh-tec.com　infomation@aioh-tec.com

高速・精密スピンドルユニット

AXIS　value　Fine Tech　Responsibility

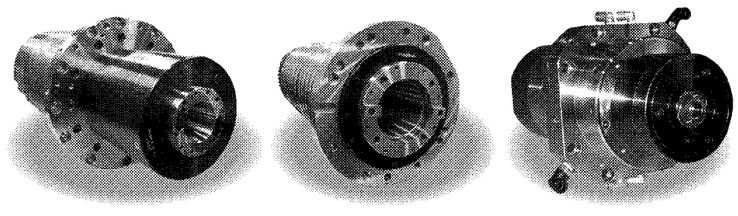

スピンドルユニット専業メーカー

株式会社 藤原製作所

〒715-0023　岡山県井原市大江町小山3683-1　TEL(0866)67-0270 FAX(0866)67-2944
関東地区営業所　〒213-0002　神奈川県川崎市高津区二子5-2-1(中興ビル3F)
TEL(044)812-5590 FAX(044)812-5591

http://www.fws-spindle.com　fujii@fws-spindle.com

試作部品なら、なんでもおまかせ!

自動車部品・産業機械部品の試作部品を

短納期で製作します。

☆**パイプ加工**(曲げ・拡管・縮管・ハイドロ)
☆**機械加工**(金型・治具・検具・同時5軸加工品)
☆**プレス加工**(プレス部品・5軸レーザー加工)

※金型製作から部品加工まで、お気軽にお問い合わせください。

株式会社 ミクロ　http://www.396.co.jp

広島県世羅郡世羅町青水254-3　Tel 0847-27-0234　Fax 0847-27-1455

明日を創る革新技術。いま、時代の要求に応えて

■自動平盤打抜機　■産業機械

自動平盤打抜機

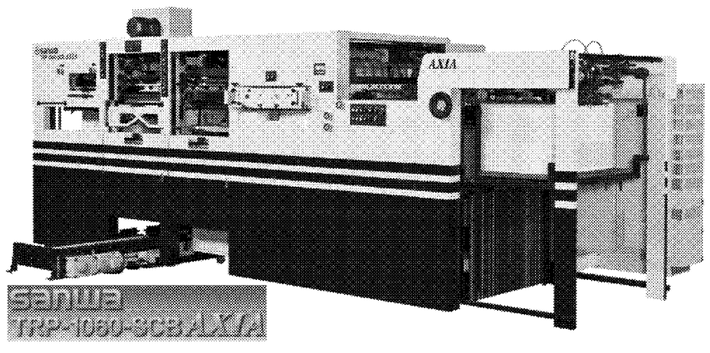

三和製作株式会社
代表取締役社長　木下博雄

広島県福山市今津町6-16-2(〒729-0111)
TEL：084-934-2022　FAX：084-934-7117
東京営業所　TEL：03-3857-9031
大阪営業所　TEL：06-6447-2667

http://www.sanwa-trp.com