HOMMA

CNC立型旋盤にガントリー移動型の門型マシニングセンターを融合させた複合機

超大型ターンミラー　HTMシリーズ

HTM-7.0/9.0GTN

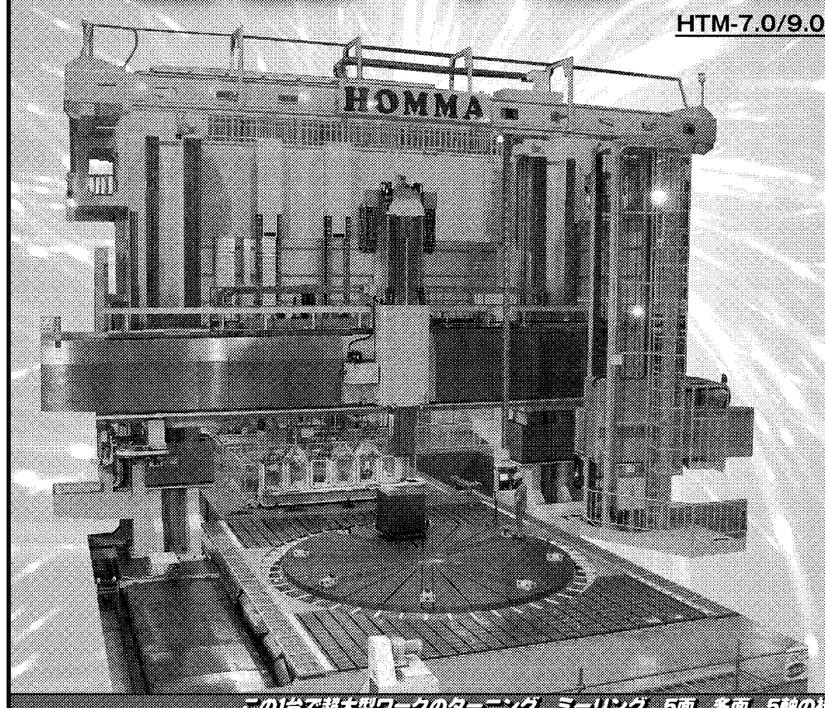

仕様
●各軸移動範囲
・X軸:12,000mm
・Y軸:12,060mm
・Z軸:　2,500mm
・W軸:　5,500mm
・C軸:360度
●早送り速度
・X軸:10,000mm／min
・Y軸:　8,000mm／min
・Z軸:　8,000mm／min
・W軸:　2,000mm／min
●テーブル径:7,000mm
●機械寸法
・高さ:16,200mm
・幅:　18,000mm
・奥行:23,600mm
●機械質量:約400t

特長
●1台でマシニング加工と旋盤加工が可能。
●C軸使用で割出も可能。
●各種アタッチメントにより複雑な形状の加工にも対応。
●5軸ヘッド装着で、同時5軸加工が可能。
●テーブル直径9mまで製作。

制御軸
X軸（ガントリー前後送り）
Y軸（複合ヘッド左右送り）
Z軸（複合ヘッド上下送り）
W軸（クロスレール上下送り）
C軸（テーブル割り出し）

この1台で超大型ワークのターニング、ミーリング、5面、多面、5軸の複合加工を実現！

ホンマ・マシナリー株式会社　HOMMA Machinery Co., Ltd.

本社／工場　〒532-0027　大阪市淀川区田川3丁目7番2号　TEL.06-6309-8881(代)　FAX.06-6309-8887
東京営業所　〒101-0032　東京都千代田区岩本町1丁目11番10号 三鈴第一ビル2階　TEL.03-5687-1698(代)　FAX.03-5687-1699
明石事業所　〒674-0094　明石市二見町西二見1242　TEL.078-942-2881(代)　FAX.078-942-3747
中国・上海事務所　TEL.86-139-1001-9967　FAX.86-021-6231-9447

URL　http://www.homma-machinery.co.jp　E-mail　info@homma-machinery.co.jp

Roll Mag!c

ロール成形の夢を実現に・・・

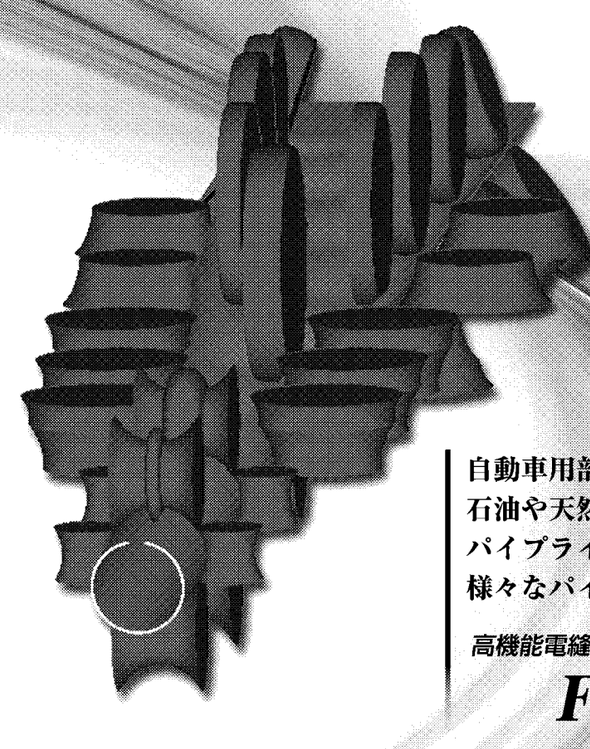

自動車用部品のパイプから、
石油や天然ガスの
パイプラインまで、
様々なパイプ成形に活躍する

高機能電縫鋼管製造設備
FFX Mill

株式会社中田製作所　〒532-0027　大阪市淀川区田川3丁目7番6号
tel. 06-6303-1900　fax. 06-6303-1905
http://www.nakata-mfg.co.jp

TOP inter view　トップインタビュー「わが社の強み」

中田製作所

中田 勉 社長
（大阪市淀川区、06・6303・1900）

わが社の強みは手洗い洗浄剤、工業用洗剤をはじめとする商品の幅の広さ。工場や機械関連の作業現場をはじめ、さまざまな業種の方から「使いやすい」と長年評価していただいている。しかしまだまだ未開拓の工場が多く、また他品種小ロットの販売にも力を入れる方針で、新たな販売手法を模索している。

商品力を生かすため、ケース単位だけではなく1個から販売することで、個人や小規模工場など新たな顧客の開拓を考えている。配送コストの低価格化とインターネットでのマーケティングの必要性を感じ、ネットでの受注体制を整えた上で同業他社がこれまでやってこなかった小ロット販売を行っていく。

100種超す商品群

販売するのは、業務用洗剤や防錆剤、作業服用洗剤など100種類の工場用ケミカル商品。ほかにも、墓石洗浄セット「ご先祖様のおかげです」を販売する。墓石の黒ずみを水だけで落とせるセラミック製の洗浄石で、化学工業メーカーのノウハウを生かして開発した。今後も多種多様な商品を一般ユーザーに幅広く訴求していく。

桜川ポンプ製作所

市谷 清 社長
（大阪府茨木市、072・645・5252）

当社は大型・超大型のターンミラー（複合加工機）や門型マシニングセンター（MC）、大型の特殊工作機械などを手掛けている。ワーク（加工対象物）を載せるターンテーブルの直径で1メートルから最大9メートルまで対応する。発電用タービンや鉄道用の車輪・車体部品・レールの加工などで、欠かせない工作機械を供給している。特に新幹線のポイント切り替えに使うクロッシングレールの加工は、100％当社の機械が使われている。

受注生産で顧客の要望を聞きながら、高精度の製品を作り込んでいる。現在の受注残は金額ベースで2年弱。売上高の約7割が海外向けだ。昨年は中国に駐在員事務所を設けた。中国は直近の受注環境で停滞感があるものの、鉄道関連などで当社の大型機ニーズは高い。インドも火力発電設備向けに加工機を受注し、今後も期待できる。

大型・超大型工作機械に実績

モノづくりがある限り工作機械はなくなる産業ではない。大型機に特化する当社は他社と違いを打ち出しやすく、国内生産で生き残れると思っている。価格競争に陥らないよう、ブランド力をしっかり磨いていきたい。

ホンマ・マシナリー

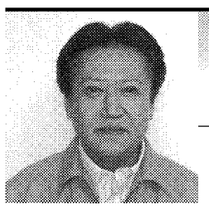

本間 義朗 社長
（大阪市淀川区、06・6309・8881）

「Submersible Technology Solution　水中技術で課題解決に挑戦する」が、わが社のスローガンだ。これまで取り組んできたモノづくりの技術を集約する意味でも水中ポンプ、水中機械に絞った事業展開をする。その上で省エネや環境に対応した製品を提供する方針だ。これは長年積み重ねてきた経験と実績、時代の変化とともに要求される過酷な条件への技術力を"桜川スローガン"としてまとめている。

これまで培ってきた技術が現場での改善提案、新しい用途への取り組みなど、市場の要求に即応できる企業を目指す。

3年後の2015年9月には設立60周年を迎える。この時に向けた中期経営計画も策定した。水中技術を極めるために、経営の変革、ブランドの推進、海外展開などが主な柱だ。そのためにも社員ひとり一人の実行するためのスピード力、コミュニケーション能力の向上を高めていきたい。コスト意識や5Sの徹底も持ち続けたい。

水中ポンプに絞って展開

これからも桜川ポンプは「水中ポンプの事ばかりを考える」決意だ。

キシロン化工

鈴木 隆夫 社長
（大阪市東淀川区、06・6829・3113）

当社は大型・超大型のターンミラー（複合加工機）や門型マシニングセンター（MC）、大型の特殊工作機械などを手掛けている。ワーク（加工対象物）を載せるターンテーブルの直径で1メートルから最大9メートルまで対応する。発電用タービンや鉄道用の車輪・車体部品・レールの加工などで、欠かせない工作機械を供給している。特に新幹線のポイント切り替えに使うクロッシングレールの加工は、100％当社の機械が使われている。

受注生産で顧客の要望を聞きながら、高精度の製品を作り込んでいる。現在の受注残は金額ベースで2年弱。売上高の約7割が海外向けだ。昨年は中国に駐在員事務所を設けた。中国は直近の受注環境で停滞感があるものの、鉄道関連などで当社の大型機ニーズは高い。インドも火力発電設備向けに加工機を受注し、今後も期待できる。

大型・超大型工作機械に実績

モノづくりがある限り工作機械はなくなる産業ではない。大型機に特化する当社は他社と違いを打ち出しやすく、国内生産で生き残れると思っている。価格競争に陥らないよう、ブランド力をしっかり磨いていきたい。

中田製作所

当社は、金属板を円筒状に変形させて溶接し最適なパイプに仕上げる、独自の冷間ロール成形機や関連装置を製作する。成形機や付属設備を組み合わせたロール成形ラインのエンジニアリングも手掛ける。製品は油井・油送管や自動車部品、建設資材など幅広く使われる。海外販売が約8割を占め、ロシアや欧州、中国、米国など〈供給する。

独自のロール成形機を製作

従業員60人ほどの規模だが、約1割を外国人社員が占め、グローバル化を推進している。

他社と差別化できる独自技術を求め、東京大学生産技術研究所の指導も受けながら、製品開発に取り組んだ。1998年に3次元有限要素法（FEM）解析技術をベースにしたロール成形機「FFXミル」を開発した。職人技が必要な成形過程を3次元解析し、最適なロール成形を実現したものだ。この成果は、2010年に製造業最高の栄誉となる「大河内記念生産特賞」の受賞にもつながった。

今後も研究開発型企業を志向し、新たな技術に挑み続けたい。ロール成形業界の発展に向け、日本発の技術を世界にPRすることにも努めたいと思っている。

中国調達品（部品）

メーカーだから出来る
海外調達！

機械メーカーの当社は中国内で自社機械製品を数多く生産しております。
メーカーとしての機能と中国製作の実践ノウハウで
Q（品質）・C（コスト）・D（納期）について
御満足いただける部品調達及び完成品の
委託製作を承っております。

（当社のメリット）
①30年以上の中国調達実績にもとづき、お客様のニーズにマッチした中国メーカーを上海・北京事務所を拠点とするネットワークを活用し御紹介致します。
②機械メーカーとしての設計・製作・工程他の物造りに関わる総合管理機能と、豊富な中国納入実績にもとづく長年蓄積された外注先管理ノウハウでQ・C・Dを徹底管理致します。
③北京・上海の技術者及び専門検査員による、中間、出荷前検査を実施致します。

各種機械・装置・部品の輸入販売及び委託製作
●機械部品（鋳物（鋳鉄・鋳鋼）機械加工含む）
・ベアリング・精密機械部品・一般産業機械・製缶品（機械加工含む）
・圧力容器・ロール・セラミック・電動機
●機械装置
・溶接装置・搬送装置・熱交装置・機械装置

KKK 日下部機械株式会社
http://www.kusakabe-kikai.co.jp
本社／〒561-0872　大阪府豊中市寺内1丁目2番2号
TEL.06-6866-1131（代表）　FAX.06-6866-0087
担当／王・小野田

創造する技術で貢献する　HYPREX
環境に優しい"高水圧"を活かした技術

■ 燃料電池自動車用高圧水素容器　安全性評価試験装置"水加圧試験装置"
■ 天然ガスや石油開発時の、油井管の「ねじ継手」の評価試験装置"複合水圧試験機"

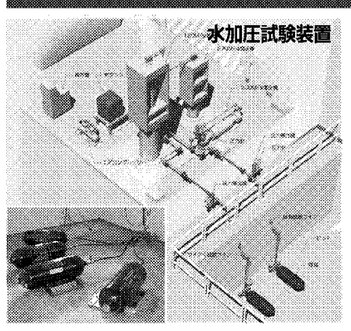

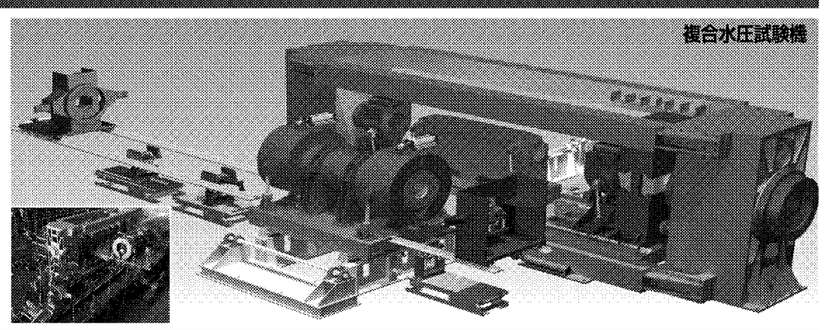

■ 管材を金型に入れ、管中に高い水圧と軸圧縮力を加えて成型する"ハイドロフォーム"

成型サンプル

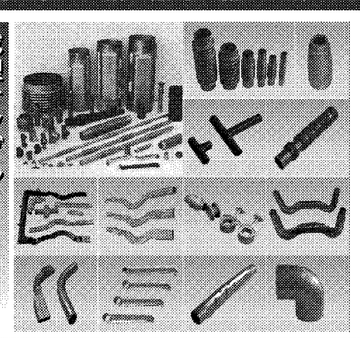

営業品目
●ハイドロフォーミング装置
●フレキシブルチューブ加工機
●チーズ成型機
●CNCパイプベンダー（Max.16B）
●ボイラーチューブ連続曲げ装置
●特殊曲げベンダー
●各種油圧矯正・成型プレス
●鋼管水圧試験機（Max.64B）
●リーク&バースト試験機
●各種耐圧試験機
●高圧試験カプセル
●超高圧水圧ユニット

大阪ものづくり優良企業賞2011　最優秀企業賞　受賞

株式会社 山本水圧工業所
〒561-0835　本社・工場　大阪府豊中市庄本町2丁目8番8号
TEL.06(6334)4651㈹　FAX.06(6331)2516
E-mail :yamasui@hyprex.co.jp

http://www.hyprex.co.jp/
〒105-0013　東京営業所　東京都港区浜松町2丁目3番24号
TEL.03(3459)8585㈹　FAX.03(3459)8769
E-mail :yamasui-t@hyprex.co.jp