大勢の来場者が詰めかけた「MEX金沢2011」

深化したコーティングをお届けします。
高硬度 7000Hv DLC「AC-X」
SmArcシリーズ［小径工具、金型用コート］
ES-CrN［複合処理と低圧縮応力による、強密着型CrN］
株式会社 オンワード技研
本　社　〒929-0111 石川県能美市吉原町ワ-13　TEL0761-55-0466　FAX0761-55-4405
関東事業所　〒321-4364 栃木県真岡市長田1541　TEL0285-80-5035　FAX0285-82-1411
先端コーティング技術研究所　ACI
〒923-1211 石川県能美市旭台2-5-2　TEL0761-51-7050　FAX0761-51-7655
http://www.onwardgiken.jp　E-mail:info@onwardgiken.jp

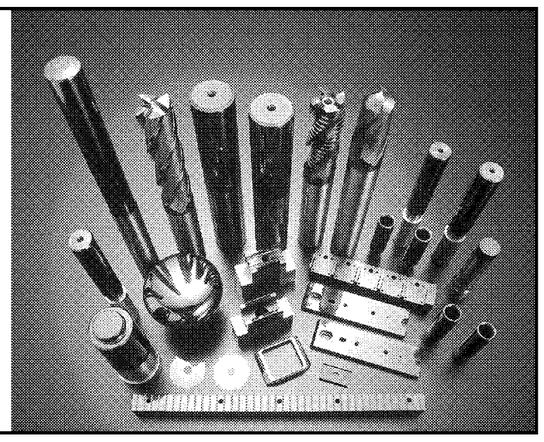

KUZE
金属ベローズ（成形,ロール,溶接）
ダイアフラム ・ 深絞り品
材質 ・リン青銅・ステンレス・ハステロイ・インコネル
・ベリリウム銅・モネル・他各種
株式会社 久世ベローズ工業所
本　社　〒929-0343 石川県河北郡津幡町南中条り74－1
TEL:〈076〉289－4740(代)　FAX:〈076〉289－2136
URL http://www.kuze.com/　E-mail b-info@kuze.com

人と地球に優しく
好評発売中
機種名：S.D1105-0001 マイ.ドリーラ
小ロット板金孔、タップ加工に最適！
簡単操作！
高精度！
外形寸法 (H)150×(W)700×(L)500
定格電圧 200V 1.15VA
ストロークX 280m/m
ストロークY 200m/m
貴社に合うテーブルユニットで加工にも対応できます。
（貴社にあったワークサイズの機械オーダも致します。）
DAISE 株式会社ダイセー
本社工場 〒921-8025 石川県金沢市増泉5丁目5番22号
TEL 076-243-4200 FAX 076-244-3427
打木工場 〒920-0377 石川県金沢市打木町東1339番地
http://www.kdaise.co.jp/
"あなたの健康を応援します"
お風呂で困っていませんか！
お風呂のことならどんなことでもご相談下さい！
石川県ブランド優秀製品認定 抗菌性抜群
24時間温泉システムオンリーゆ
美容と健康に！
(有)オンリーゆサービス
〒921-8025 金沢市増泉5丁目5-20
TEL 076-243-0249
FAX 076-244-3427

ごあいさつ

社団法人 石川県鉄工機電協会
会長 澁谷弘利

昭和37年（1962）に設立した石川県鉄工機電協会は、本年創立50周年を迎えます。活動拠点として昭和38年に建設完工された石川県鉄工会館の柿落に開催した第１回展が回を重ねて、MEX金沢2012は50回目を迎えます。

今回は“50年　モノづくりを　受け継ぎ、磨き、未来に繋ぐ”をテーマに162の企業・団体534小間のご出展をいただき、産業展示館３号館、４号館にて開催いたします。

工作機械とそれに関連する多種多様な機械・機器・関連情報が出展され、最先端技術の粋を集めた質の高い展示会となっております。

50回記念企画に、いしかわモノづくり産業遺産選定企業の紹介コーナーや海外バイヤーを招いての商談会などを開催いたします。

ＭＥＸ金沢は、生産効率や省エネルギー化・環境に配慮した生産設備の導入に際し、具体的に比較検討出来る機会としても大変意義あるものと存じます。

会期中には、次世代型産業に取り組んでおられる技術者を講師にした様々なセミナー、出展企業によるワークショップなどを実施いたします。

創意工夫を重ねてモノづくりが更に発展されるよう、ぜひＭＥＸ金沢会場に足をお運びいただきますようご案内申し上げます。

全てはお客様の満足の為に
☆各産業向長尺ロール/シャフト加工
・長尺複合加工機導入
☆自動車・二輪車向精密小物部品
☆繊維機械部品
☆搬送部品ほか各種小物部品
・3次元測定器導入
☆繊維機械設計製造
☆各種OEM生産
ロール加工部門
冷間鍛造及び切削部門
ミニサイザー
FEEL HEART 心をこめて
Kaji Group
株式会社 梶製作所
〒929-1215 石川県かほく市高松ノ19
TEL 076-281-2128(代) FAX 076-281-2074
↓詳しくはホームページをご覧下さい
http://www.kajigroup.co.jp

（JIS製品認証工場）
（日本水道協会検査工場）
（日本鋳造協会会員）
株式会社 梶 鋳工所
石川県かほく市高松 TEL〈076〉281-1161 FAX〈076〉282-5863

OCM
かぎりなく“確かな力”を伝える

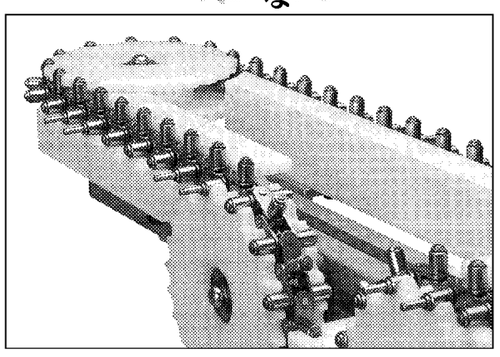

高度情報化社会に貢献する伝動と搬送の専門メーカー
オリエンタルチエン工業株式会社
本社・工場／〒924-0016 石川県白山市宮永市町485番地
TEL:(076)276-1155(代)　FAX:(076)274-9030
E-mail:ocm@ocm.co.jp　URL:http://www.ocm.co.jp

TAKEDA
CS-70A
超硬・ハイス両対応丸鋸切断機
SHARP SAW SERIES
棒鋼切断に求められるサイクルタイムの短縮と高精度切断の実現！
タケダ機械株式会社
本社 〒923-1101 石川県能美市粟生町西132
TEL(0761)58-8211 FAX(0761)58-6861
URL http://www.takeda-mc.co.jp
E-mail:hokuriku@takeda-mc.co.jp

「伝える」「運ぶ」をかたちに
DID
大同工業株式会社
石川県加賀市熊坂町イ197番地
0761－72－1234（代表）
http://www.did-daido.co.jp

卓上型キー溝加工装置 TK-14型
※機械本体重量＝96Kg
大好評
従来機の性能を継承しつつ、デスクトップサイズに!!
360mm
350mm
585mm
《特長》
◆ コンパクトで省スペース・・・卓上型で軽量、場所も取りません〈NEW〉
◆ 低　価　格・・・徹底したコストダウンにより誕生〈NEW〉
● 簡単段取り・・・治工具は殆ど必要なし。刃具をセットするだけ！
● 加工が早い・・・スロッター・ワイヤー等よりも著しく効率的。
● 熟練不要・・・簡単な手動操作で高精度を実現。誰でも手軽に！
宝機械工業株式会社
〒924-0004 石川県白山市旭丘3-20 TEL(076)275-5155 FAX(076)275-5156
URL.http://www.d7.dion.ne.jp/~takara

We have the solutions and build your tomorrow!!

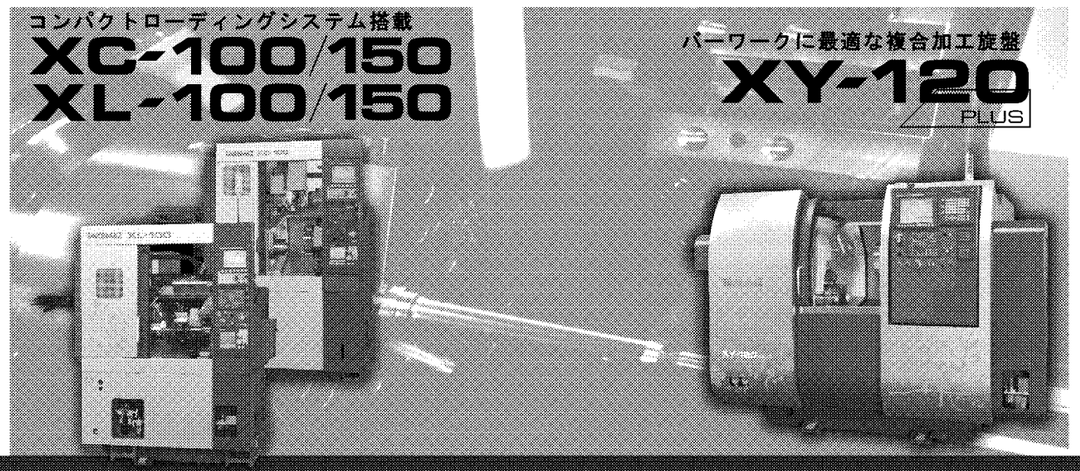

TAKAMAZ
高松機械工業株式会社
本社 〒924-8558 石川県白山市旭丘1-8
TEL 076-274-8123　FAX 076-274-8530
—www.takamaz.co.jp—
MEX金沢 4号館-39