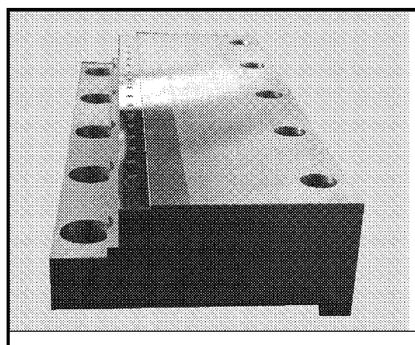

樹脂ペレットノズル「目ヤニ」劇的減少
先端エッジはHIPリップ

●先端エッジの均一性
●鏡面研削加工　流路からエッジまで
●耐食・摩耗に強いHRC58UPの合金
●ミリ単位のHIP層　繰り返し補修も万全
☆「目ヤニ」データ出展掲示

高機能フィルム技術展
東京ビッグサイト
4月11日(水)～13日(金)
小間番号：東2ホール14-28

平井工業株式会社 HIPリップ事業部
本社：〒661-0802 兵庫県尼崎市長洲中通2-2-6
TEL.06-6488-4351(代表) FAX.06-6488-4355
URL http://www.hiraken.com
E-mail:mak@hiraken.com

Shinko　高品質　低価格　多機種
SPN型 ステンレス製プラグヒーター → 即納
SFN型 ステンレス製フランジヒーター → 短納期
プラグヒーター　NEW
●熱い液体を速やかに作る
●水、油、薬液、洗浄液等あらゆる液体の過熱に最適
防塵・防滴・量産システムによりコストダウン
特長　ヒーターエレメントはSUS316Lを使用し、完全な品質管理のもとに製造された絶縁特性の優れた耐食性ヒーターです。
標準端子カバーは耐熱ラバー(ハイパロンゴム)製

電熱機器の総合メーカー
進興電気工業株式会社
本社／〒535-0031 大阪市旭区高殿2丁目5番5号 ☎06(6922)3881㈹ FAX06(6922)3886
営業所／名古屋☎052(991)2261㈹ FAX052(991)2264　静　岡☎054(283)7681㈹ FAX054(283)7682
広　島☎082(253)8191㈹ FAX082(253)8192
http://www.shinko-heater.com/

誰でも簡単に高精度の芯出しが可能
芯出し調整機能付き生爪　特許出願中
オフセット生爪

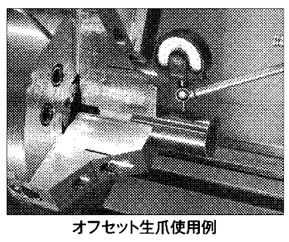
オフセット生爪使用例

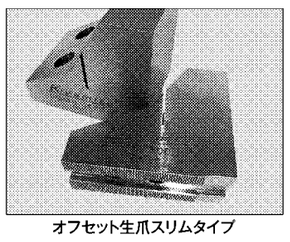
オフセット生爪スリムタイプ

●芯出し調整機能により高精度の芯出しが行え、繰り返し精度も高い。
●調整機能により短時間で芯出しが行える。
●治具干渉を最小限に抑えることができるスリムタイプを販売。
※材質は鉄・アルミーゴ hard 製となります

Kiyomitu 株式会社 清光
〒570-0043 大阪府守口市南寺方東通1-11-8
TEL(06)6994-0127 FAX(06)6994-0128
VOIP:050-3462-8315
http://www.kiyomitu.co.jp/　E-mail:kiyomitu@smile.ocn.ne.jp

TGW 世界をリードする日本の工作機械と共に!!

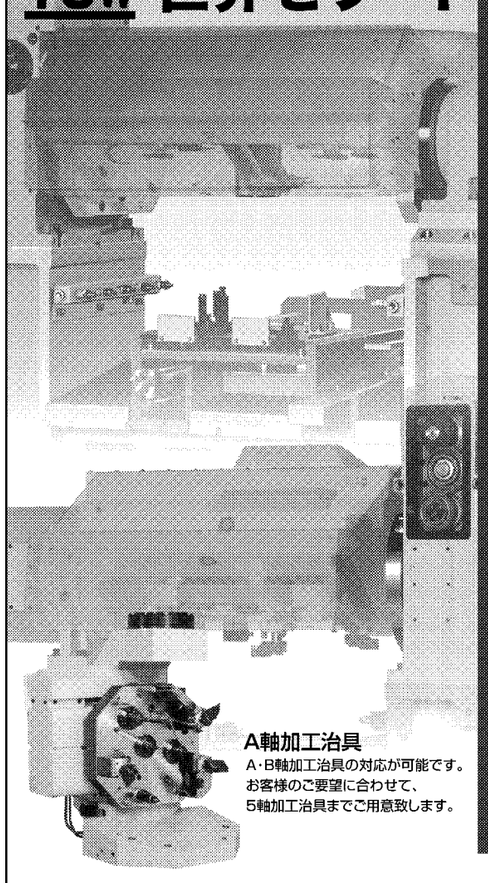
A軸加工治具
A・B軸加工治具の対応が可能です。
お客様のご要望に合わせて、
5軸加工治具までご用意致します。

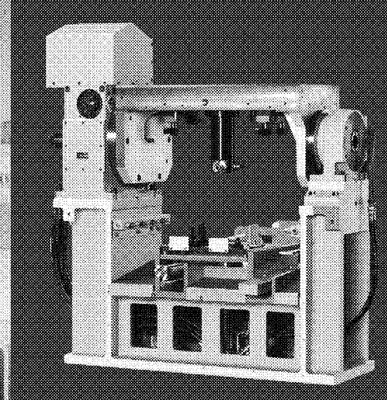

4軸加工用治具
(A軸任意複合加工)
特長 ●A軸(4軸任意複合加工)
●トレー(ワーク)搬入搬出装置付
●ワークリフトアップ装置付
●インデックス&サポート(ロータリ軸仕様)
仕様 ●ワーク油圧クランプ式(3ケ所)
●内張(芯出し)油圧可動式
●位置決め回転方向(1ケ所)
●基準パット面エアーブロー付
●基準面着座確認エアー0'

5軸加工用治具
(任意複合加工)
特長 ●A・B軸(5軸任意複合加工)
●トレー(ワーク)搬入搬出装置付
●ワークリフトアップ装置付
●インデックス&サポート(ロータリ軸仕様)
仕様 ●ワーク油圧クランプ方式(3ケ所)
●基準パット面エアーブロー付
●基準ピン(2ケ所)
●基準面着座確認エアー0'

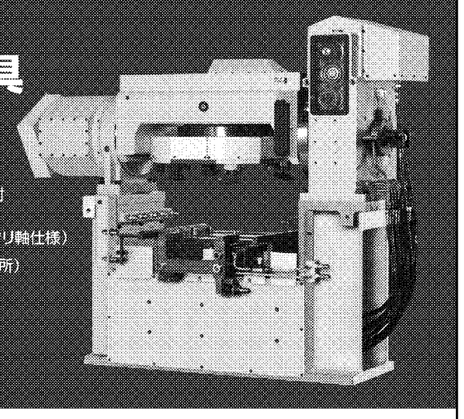

創業85年の精密測定機器・治具専門メーカー
Toa Seiki 東亜精機工業株式会社
□本社・工場／大阪市東成区中道1-5-8
TEL:06-6972-2431㈹ FAX:06-6976-6960
□城東工場／大阪市城東区東中浜2-13-28
TEL:06-6969-2431　FAX:06-6969-0612
www.toaseiki.co.jp／mail：info@toaseiki.co.jp

新たに描く〝関西経済地図〟

特区起爆剤に発展へ

京都府、大阪府、兵庫県、京都市、大阪市、神戸市が共同申請した「関西イノベーション国際戦略総合特区」。各方面からは、特区を起爆剤にした経済発展に期待が高まっている。関西が強みを持つ医薬品や医療、電池、スマートコミュニティーなどの分野で、32事業・127項目の規制緩和や制度創設を提案。日本やアジアで課題となる高齢化やエネルギー問題に対応しようと、課題解決型ビジネスの提供や、市場展開を後押しする仕組みの構築を目指す。

関西イノベーション国際戦略総合特区

強み持つ分野伸ばす

対象は大阪湾岸部やけいはんな学研都市、関西国際空港、彩都など北大阪地区、播磨科学公園都市など9区域に広がる。具体的事業には、バッテリー戦略研究センター整備や、京速コンピューター「京」とSPring－8を活用した革新的創薬と次世代省エネ材料の開発、スマートコミュニティーオープンイノベーションセンター機能の整備などを挙げた。

京都大学、大阪大学などの研究機関や家電・医薬などの大企業が比較的近くに集積する点を生かし、産官学連携を図る。税制優遇や規制緩和で企業立地を促進するほか、研究から実用化へのスピードアップ、性能評価などの国際競争力強化などを狙う。立地企業の部材の供給先として中小活性化にもつなげる。

2025年の目標は、10年比で医薬品は約4・1倍の輸出額7800億円、医療機器は約4・2倍の同2800億円、リチウムイオン電池は約16・7倍の生産額3兆8500億円、太陽電池は約4・5倍の同1兆1300億円だ。

このほか、医薬品や新エネルギーなど14事業で、税の優遇措置や補助金が支給される第1次特区計画が、国から認定された。バイオベンチャーのジーンデザイン（大阪府茨木市）の核酸医薬製造に関する生産技術確立のための研究センター建設など、9件が国際戦略総合特区設備等投資促進税制を受ける。このほか、けいはんな学研都市地区での次世代エネルギー・社会システム実証事業費補助や、咲洲地区でのスマートコミュニティー実証事業などが認められた。

今回の認定は夏ごろまでに国の支援措置を活用して行う事業に限定されており、関西が要望する規制緩和などについては、国と協議中のため5月以降に申請する第2次計画に盛り込む予定という。

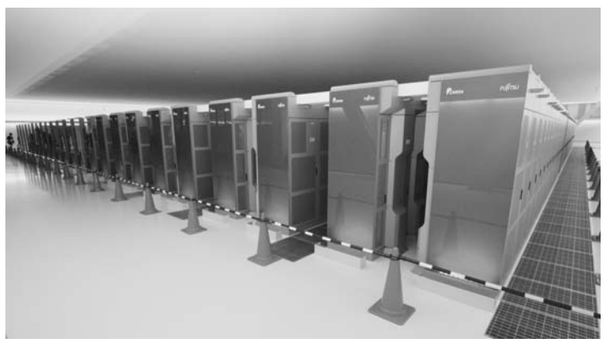
▲……理化学研究所の京速コンピューター「京」

自治体の規制緩和 カギ

特区活用に向けた自治体の取り組みでは、大阪府は夢洲・咲洲地区の電池関連の中核拠点として「バッテリー戦略研究センター」を設立する。韓国や中国が追い上げるなか、安全性や評価基準など関西での業界標準確立や、関西企業の強みを生かしたパッケージ化支援などの売り方検討、ユーザーニーズを掘り起こした新市場創出などで、国際競争力向上と生産量拡大を狙う。12年度から14年度までは大阪府が研究センターを運営し、企業OBなどのコーディネーターが支援を行う予定だ。

医薬関連では、承認審査などをする医薬品医療機器総合機構（PMDA）の関西への機能配置に、「PMDA－WEST」の設置を目指す。承認審査や検査などの手続きを迅速化し、「ドラッグラグ」や「デバイスラグ」を解消。新規参入を含めた医薬品や医療機器の研究開発加速を狙う。

注目される規制緩和策では、大阪府と大阪市が連携。大阪府内の特区に府外から企業が立地した場合、府の法人府民税・法人事業税と市の固定資産税を、当初5年間はゼロにする方針を掲げた。6年目から10年目までは段階的に引き上げる。さらに2月に松井一郎大阪府知事は市の担当者とともに、欧米や中国など16カ国の関西の領事館の総領事らに対して、特区と企業誘致のプレゼンテーションを実施。地方税ゼロの案を力説した。

他特区との誘致合戦が懸念されるなか、松井知事は「関西の強みは府市一体で取り組んでいること。地方税ゼロを政治判断できるのは大阪だけだ」と、大胆なインセンティブ策に自信をみせる。橋下徹大阪市長も「固定資産税ゼロは大きなインパクトになる」と企業誘致への期待を込めた。両者は就任時から産業政策の柱として特区を挙げてきただけに、今後のかじ取りが期待される。

関西広域連合でも、医療や新エネルギーなど特区と同じ分野での産業振興を目指しており、府県が連携した広域政策での発展を図る。また、特区で産業や技術の国際競争力を高めるためには、物流網の整備が不可欠。産学官で組織する国際物流戦略チームは、阪神港や関西国際空港を活用して海運や空運の国際就航ネットワーク拡充を図り、輸出入を下支えする方針だ。

他の特区に比べ、広い地域に渡る関西の特区。成長戦略がぼやけないよう各区域の戦略を明確に打ち出し、効果的な連携が求められる。

▲……夢洲地区㊤と、咲洲地区では電池関連企業の集積を目指す

関西産業特集

PRESS & PLANT
TANAKA KAME CO.,LTD.
SINCE 1919
信頼のマーク
CAME
ケーブルテレビK-CATの「産業いきいきヒト・モノ・ワザ」で
大阪府枚方市の有力企業として紹介されました。
大阪ものづくり優良企業賞2010　優良企業賞 受賞
株式会社 タナカカメ
TANAKA KAME CO.,LTD.

油圧式粉末・鍛造プレスのパイオニア
トヨタ自動車は「グローバル生産に向けた小ロット、コンパクト鍛造ラインの開発」で、
平成23年度日本塑性加工学会 大賞を受賞しました。
弊社の30000kN温間鍛造プレス機もラインの中で使用されています。

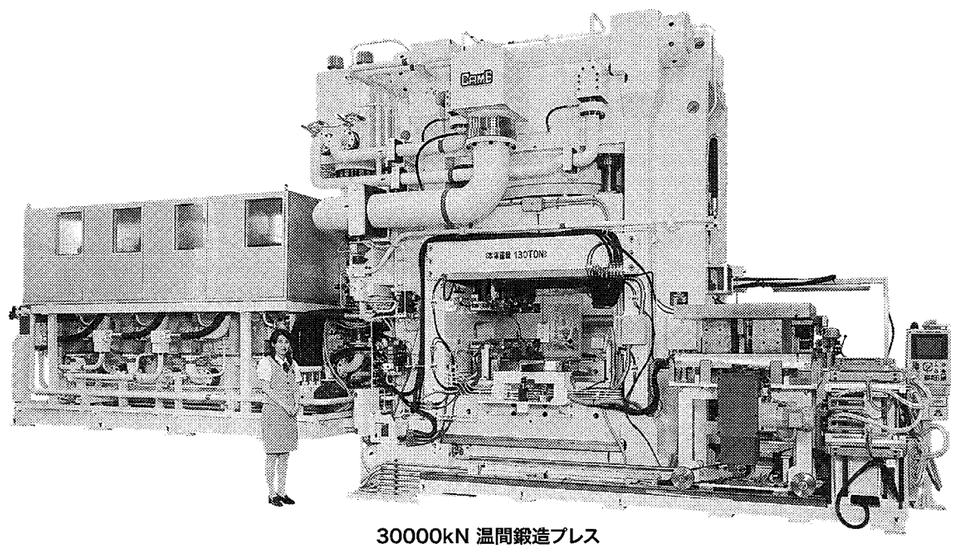
30000kN 温間鍛造プレス

■本 社 ・ 工 場／〒573-1132 大阪府枚方市招提田近1-3　Tel.(072)857-3706　Fax.(072)855-0660
■中国上海事務所／上海市古北路678号 同詮大厦21階2101室
製造品目　■粉末成形プレス ■粉末用サイジングプレス ■温・冷間鍛造プレス ■精密深絞りプレス ■ホットクエンチングプレス ■熱盤付ホットプレス ■サーボプレス
URL：http://www.came.co.jp