連続式切削屑脱油遠心分離機

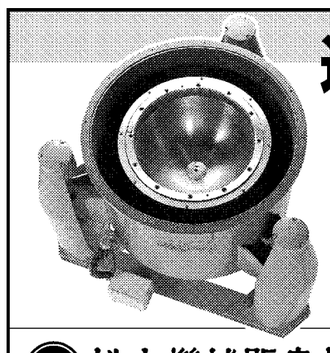

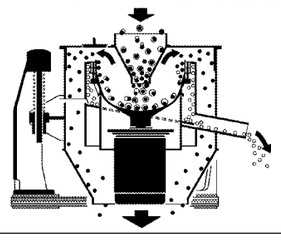

特長

1.連続式であるので処理量が大きい。
2.構造がシンプルであるので保守・点検が容易である。
3.切削屑の排出には処理物に合わせた運転が容易に調整できる。
4.防振には正三点懸垂方式を採用しているので、振動を充分に吸収して運転が滑らかである。
5.バスケットの回転は特殊電動機による直結型であるため、Vベルト、ブレーキ、フリクションクラッチ等の消耗部品がない。

松本機械販売株式会社
MATSUMOTO MACHINE SALES CO.,LTD.
http://www.mark3.co.jp/

ISO9001取得により機器の性能・品質システムの充実に取り組んでおります。
本社 〒590-0075 堺市堺区南花田口町2-3-20 住友生命堺東ビル ☎072(221)6622(代) FAX072(222)1921
東京営業所 〒104-0032 東京都中央区八丁堀3-6-6 アド京橋ビル5F ☎03(3553)8891(代) FAX03(3553)0444
富山営業所 〒939-8212 富山市掛尾町453 ローレックス掛尾ビル1F ☎076(495)8488(代) FAX076(495)8688

小型　軽量　高速　静粛　高トルク

日・米・英・仏・独のPATに輝く
望月のチップクラッシャー

工作機械の技術革新に対応する画期的な切削屑処理装置（無人化オート電装式＆マニュアル電装式）
NC旋盤、工作機械のカール状切粉の処理に応える！

CHIP CRUSHER

ニューモデル 全切粉対応型 Vシリーズ

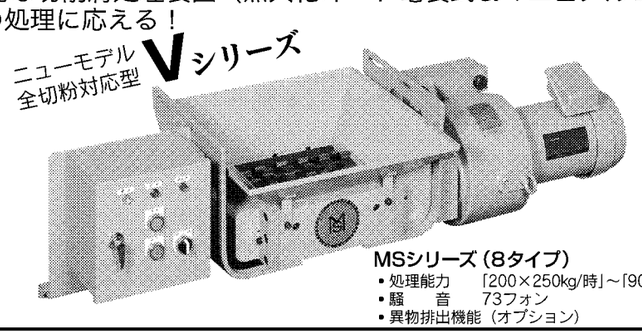

■製造元
望月精密機械工業有限会社
■総発売元
エム・エス商事株式会社
〒350-0822 埼玉県川越市山田東町1690-1
TEL 049(222)4881(代) FAX 049(222)4888

MSシリーズ（8タイプ）
• 処理能力　「200×250kg/時」～「900×950kg/時」
• 騒　音　73フォン
• 異物排出機能（オプション）

有力各社の製品&技術　順不同

是常精工

是常精工は工作機械1台ごとに付帯設備として設置できる、小型でコンパクトな切り粉圧縮機を開発した。

工作機械から排出される切り粉をその場で直径60ミリメートルの円柱状に圧縮できる。切り粉体積の大幅な減容と切削液の回収が可能になった。

減容は同社の得意分野である油圧シリンダーによる圧縮でのみ行うため、大きな騒音も発生せず、メンテナンスも容易。

また工作機械1台ごとに設置できるため、各工作機械から出る切り粉を集める必要もない。

本体と油圧ユニットは切り離した構成となっているので、工作機械周辺への設置自由度が高い。条件が合えば手持ちの油圧ユニットの流用も可能だ。今月是常精工ベトナムより入荷し、発売を予定している。

LNSヨシダ

LNSヨシダの「エプロン式万能チップコンベヤ」が好評だ。従来のヒンジ式と異なり、切り粉の長さや形状にかかわらず、巻き込みによる詰まりを起こさない。また、ベルトパンは破損部だけを簡単に交換できる。

また、新製品の「カーテンフィルターユニット」は、フィルターを繰り返して使える工作機械用クーラント液濾過装置。本体内部に複数枚のフィルターをカーテンのように吊るし、そこに工作機械から排出された切り粉を含むクーラント液を通して濾過する。

同社は2012年1月1日からスイスに本部を置くLNSホールディングスと連携し、社名をヨシダ鉄工から「LNSヨシダ」として新たにスタートした。顧客のニーズに応え、「サイクロンコンベヤ」や「ウルトラクリーンフィルター&コンベヤ」など画期的な製品開発を行っている。

発明大賞 日本発明振興協会 会長賞 受賞

チップ処理でお困りの方に・・・

エプロン式 特許取得済 チップコンベヤ

長い切粉でも
巻き込みが少なく、
高強度で
メンテナンス性が良い
〈大型・集中コンベヤ対応〉

平成23年度石川ブランド認定製品
カーテンフィルターユニット

新製品

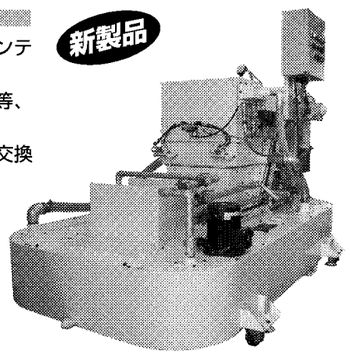

■主な特徴
• オート洗浄機能付でメンテサイクルが長い。
• 金属、非鉄金属、樹脂等、ろ過物を選びません。
• ろ過精度はフィルター交換により10μm以下まで分離可能。
• 既存クーラントユニットへの後付が可能。
• フィルターは、ナイロン、金属メッシュどちらも可能。

「株式会社ヨシダ鉄工」は2012年1月1日より「LNSホールディングス」と連携し「株式会社LNSヨシダ」として新たにスタートしました。

MOODY INTERNATIONAL　UKAS
ISO 9001 認定工場
LNS YOSHIDA
株式会社 LNSヨシダ
■本社／〒929-0125 石川県能美市道林町丑38-1 TEL.0761-55-2058 FAX.0761-55-0956
■関東事業所／〒273-0005 千葉県船橋市本町6-3-13 五味ビル302号 TEL.047-405-9626 FAX.047-405-9627
E-mail : mail@lns-yoshida.com　URL : http://www.lns-yoshida.com/

切りくず搬送・処理装置

望月精密機械工業

切りくず処理機の専門メーカー、望月精密機械工業は長年の実績で培った多くのノウハウと専門知識を生かし、工作機器業界からの要請と現場ニーズに即応した小回りのきく切りくず処理装置「チップクラッシャー」を開発・販売している。

同装置は独自のメタルソー形状などから、優れた処理性能と剛性、無振動、静粛性を兼ね備えている。アルミニウム、ステンレス、特殊鋼など、切りくずの種類を問わず処理し、切りくずの脱油、圧縮固形化、マシンエア搬送などの前処理機としても使われている。

同社は処理後の形状を柔らかくする装置など全8機種をラインアップ。オプションとして異物排出機能を追加することも可能で、多様なユーザーニーズにきめ細かく対応している。

松本機械販売

松本機械販売の連続式切りくず脱油用遠心分離機は、同社が脱油用遠心分離機のパイオニアとして長年研さんしてきた技術と実績を基に製作。国内の大半の自動車メーカーが採用し、多数の納入実績を誇っている。

高価な切削油の回収、再使用及び環境公害防止を目的とした製品で、大きさと性能によりM−0型、I型、II型と3機種取りそろえており、油分の回収率は約90%に達する。

主な特徴として①連続式のため処理量が大きい②構造がシンプルで保守・点検が容易③切りくずの排出は処理物に合わせた運転が調整できる④正三点懸垂方式を採用しており、振動を十分に吸収した滑らかな運転ができる−ことが挙げられる。さらに、バスケットの回転は特殊電動機による直結型のため、Vベルト、ブレーキ、フリクションクラッチなどの消耗部品がない。

大峰工業

大峰工業の開発した「片持ち式スクレーパーコンベヤ」は、安全・安心・長寿命を強みとし、切りくず・プレス抜きくず、ダイカスト湯口にも対応できることから、国内・海外を問わず好評を得ている。

「フロア型コンベヤ」は自由に上下・左右に屈曲でき、床上に設置できるよう高さを低く設定、ピットを掘る必要が無くなっている。

さらに、切りくず処理の効率化を図る「ノンタッチ大峰システム」、特許製品である工作機械内蔵型の2軸スクリュータイプ「ツイン200」もラインアップしており、ユーザーの多様なニーズに対応できる体制を取っている。また、上記に加え、すべて受注生産で対応していることからも、長年業界のトップメーカーとしてユーザーの信頼も厚いものがある。

椿本メイフラン

切りくず・プレススクラップ搬送の分野で世界的に有名なメイフラングループの一員であり、また椿本チェインのグループ企業でもある椿本メイフラン。経済活動のグローバル化がますます進む中、国内外で培った豊富な経験と高い技術力を駆使しつつ1973年の創業以来の「すべては、世界の顧客に満足をお届けすること」を信念に積極的に活動しており、特許庁長官賞も受賞した。

また「コンセプ2000」（濾過機能付きのチップコンベヤ）」や「シャッフルコンベヤ」などのユニークな製品も開発するなど、国内外を問わず多くの顧客の信頼を得ている。

多様化するビジネス環境の変化に応えるため、生産・販売両面において同社の幅広いネットワークが顧客のビジネスをリアルタイムにサポートしている。

白山機工

白山機工はチップコンベヤーに、フィルター内蔵型5機種、長い切りくず用4機種、細かい切りくず用7機種をそろえるなど、用途別にフルラインアップ化を図り、多様化する顧客ニーズに対応している。

同社がチップコンベヤーのフルラインアップ化を推進するのは、工作機械から排出される切りくずの材質や形状、量が千差万別な上、切削液の違いなどにより、処理が困難になっていることに対応するため。さらに近年は、環境問題にも配慮。ポンプバックシステムによる清掃不要のタンクや、ピットレス集中処理を実現している。

また、好評を得ているサイクロンタイプ分離装置に加え、強力磁石を採用したマグネット分離装置も新開発。分離装置のラインアップも充実させている。

サンマシーン

サンマシーンは切り粉破砕用のチップクラッシャーと周辺機器の総合メーカーであり、多くの機種を取りそろえている。切り粉の材質、形状、見かけ比重など現場の条件に応じて、最適な機種が選択できる。スクリュータイプ「HS型」とランシャタイプ「HH型」の汎用機、工作機械のコンベヤーに接続できる「Z9型」。また独自の技術によりクラッシャーの課題であるブリッジの発生を抑え効率よく確実に処理できる。消耗品である刃物もメンテナンスの容易さに加え、両面使用によりランニングコストも抑えることができる。

さらに、切り粉集中破砕装置は、切り粉供給装置→チップクラッシャー→チップコンベヤー→固形機や遠心分離機などを組み合わせ、工場の環境改善や資源の再利用、加工場の省エネ化・生産性向上に貢献する。

2012.04.20

Difficult Manufacturing Technology Show
難加工技術展 2012
高度な難加工技術が集結する専門展

出展者募集中!

会期
2012年
7月4日(水)5日(木)6日(金)

会場
ポートメッセなごや
（名古屋市港区）

問い合わせ先
日刊工業新聞社 大阪支社 イベントグループ
TEL:06-6946-3384 FAX:06-6946-3389

http://www.nikkan-event.jp/nan/で情報発信中!

Surface Structure Design Show
表面改質展 2012
進化する表面処理技術の総合展

http://www.nikkan.co.jp/eve/ssds/で情報発信中!