e-Drive ひっぱるぞう 牽引ドライブ

新製品

重量物搬送の省力化に
ラクラクスロットル操作!
100Vで充電可能

最大荷重
1,000kgタイプ
1,500kgタイプ

EDH1500

ロール反転リフト

重いロールも
ラクラク反転、
機械への装着も
容易にできます。

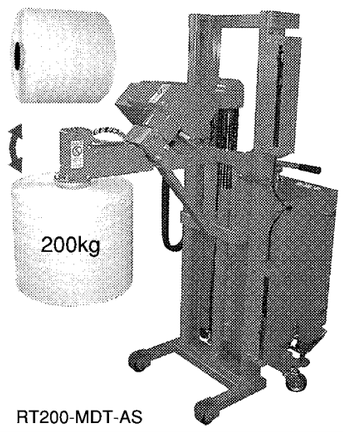

RT200-MDT-AS

印刷
包装
薬品
分野に最適

KYOMACHI 京町産業車輌株式会社
http://www.kyomachi.net
本社・工場／〒920-0848 石川県金沢市京町10番30号 TEL(076)251-0111(代) FAX(076)251-0012
東京営業所／〒157-0062 東京都世田谷区南烏山3丁目22番14号-802 TEL(03)3326-6561(代) FAX(03)3326-4655
大阪営業所／〒569-0065 大阪府高槻市城西町2-12-302 TEL(072)661-8062(代) FAX(072)661-8063

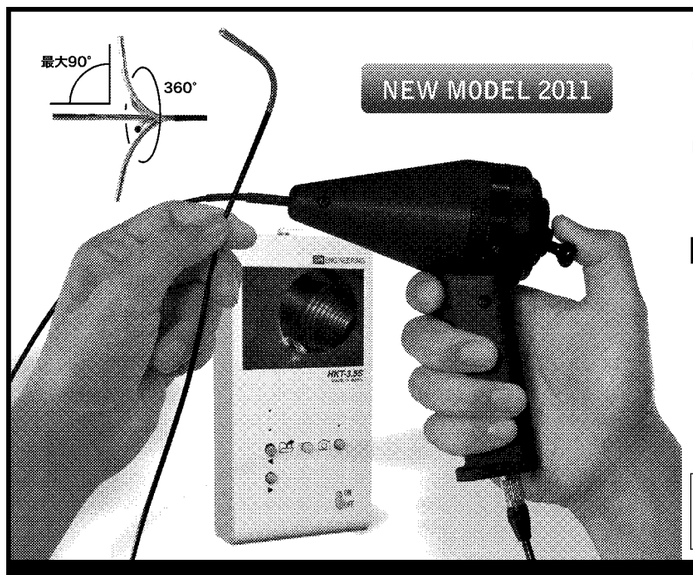

超極細先端可動型
工業用内視鏡
外径2.9mm 型番:ISG-2.9CAM
ファイバーを使わない高画素カラーイメージングセンサタイプ

わずかな隙間でしっかり観察
実現できます。
分解・切断・破壊不要の省力化

今お使いの内視鏡は、太くありませんか?
一週間あなたの現場で実感してください。
資料請求・無料貸出機のお問い合せは、
026-219-5385
sales@spieng.com

SPI ENGINEERING Simple, Precision and Innovation　株式会社SPIエンジニアリング
www.spieng.com
インスタント内視鏡 検索
〒380-0928 長野県長野市若里1-18-1 長野県創業支援センター内 TEL: 026-219-5385 FAX: 026-219-5386 mail: sales@spieng.com ー2009年度「元気なものづくり中小企業300社」に選定ー

2011国際ロボット展
(ブース番号 IR1-5)に
出展致します!

eins
Robot Chucking Parts. アインツ

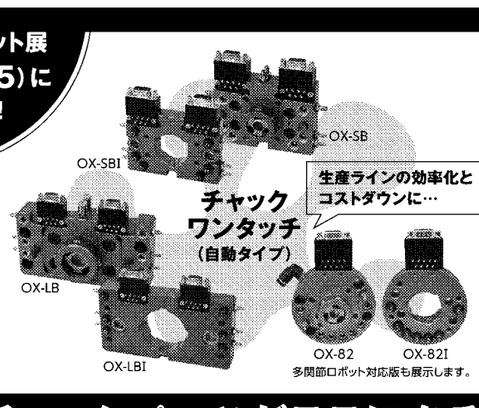

アイデア&可能性を無限に広げるチャックパーツがここにある。

アインツショップ
http://www.eins1.jp
株式会社スター精機 Eins事業部
〒480-0132 愛知県丹羽郡大口町秋田3-133
TEL.0587-95-6491 FAX.0587-94-1319

「ロボットの街つくば」プロジェクト進行中!
twitter (@robotsuku)
小間番号 SR3-27

つくば市は、次世代ロボット技術産業の育成に取り組んでいます!

出展企業・団体
- ロボット特区実証実験推進協議会
- つくば技術開発クラブ
- 茨城県圏央道沿線地域産業・交流活性化協議会
- (独)産業技術総合研究所
- (株)アプライド・ビジョン・システムズ
- CYBERDYNE(株)
- (株)ジェイエス・ロボティクス

News! スタンプラリー開催!
スタンプ3個で「つくばグッズ」プレゼント、6個で「モビリティロボット」に搭乗して記念撮影ができます!(カメラはご持参下さい。)
お楽しみ企画あり!「日刊工業新聞を見ました!」とお伝え下さい。

Robotics Tsukuba
つくば市経済部産業振興課 茨城県つくば市苅間2530-2 電話 029-883-1111(代表)
TCI 株式会社つくば研究支援センター 茨城県つくば市千現2-1-6 電話 029-858-6000(代表)
ロボットの街つくば 検索　TCI つくば 検索

日本初! モビリティロボット実証実験特区に認定!!

有力企業の技術・製品

<順不同>

2011国際ロボット展
INTERNATIONAL ROBOT EXHIBITION 2011

ダイヘン

ダイヘンは新型ロボット「アルメガFDシリーズ」を中心に、アーク溶接に関するさまざまな自動化アプリケーションを出展する。

大幅に向上したロボットの操作性とティーチペンダントの小型・軽量化により、長時間の教示作業の負担を軽減した。さらにロボットコントローラーの性能向上を図り、多彩なアプリケーションに対応。溶接作業の高速化と高品質化の両立を可能にしている。

そのほか「ALMEGA PREMIUM Welbeeパッケージ」「治具レスプラズマ溶接システム」「双腕TIGフィラ溶接システム」「中厚板向け溶接システム」「省スペースロボット溶接パッケージ」など新鋭装置や製品群を出展。幅広い用途に最適な溶接ソリューションを提案する。

不二越

不二越は自動車や一般産業分野の幅広い工程に対応したロボットシステムを紹介する。

軽量化、高剛性化、高速制御の三つを高い次元で進化させた最新のスポット溶接ロボット「SRAシリーズ」を初披露するほか、高速シーム溶接ロボット、自動車工場内の加工対象物(ワーク)搬送用ロボットなど自動車や一般産業分野用途の展示を充実する。ロボットオペレーションを簡単にする各種ティーチング支援機能や、高速視覚装置、三本指構造の新型ハンドなどの要素技術も紹介する。

また、11日(金)10時半から11時半まで、出展者ワークショップ(東2ホール)で「産業用ロボットへの要求と現状」を紹介。産業用ロボットに求められる性能や機能についての最新状況を新型ロボットの紹介を交えながら講演する。聴講無料。

ダイナックス

ダイナックスは画像入力と位置決め制御を7インチカラータッチパネルモニターに組み込んだ「画像処理アライメントコントローラSVC7」を出展する。

パソコンを用意する必要がなく、2チャンネルカメラ入力を行いながら、画像処理と同期したモーター制御が可能で、同社の高性能交流(AC)サーボ位置決めドライバー「Atom」シリーズを、最大16軸まで接続することができ、極めてシンプルかつ安価にアライメントシステムを構築可能である。10インチカラータッチパネル4チャンネルカメラ入力の「SVC10」も参考出展する。

このほか、ローコスト小型軽量水平多関節ロボット「miniSCARA/200」の新モデルも出展する。また各種モーションコントローラー、ドライバー、新型ターミナルも展示する。

セイコーエプソン

セイコーエプソンはモノづくり現場を革新する商品やシステムを展示する。

産業用スカラロボットは搬送・組立作業の自動化に最適で、高速・高精度な動きを実現する。6軸ロボットは狭い場所でも自由に動き、高精度な軌跡を描くことができる。業務用カラーインクジェットラベルプリンター「TM-C3400」はカラープリントによる視認性の向上を実現する。デジタル捺染印刷機「MonnaLisa」や半導体マーキングシステム「IP-2000」はインクジェット技術を応用した装置として注目される。

また、ラベルプリンターは安全・作業表示ラベルを簡単に作成。CD/DVDの自動書き込み機(デュプリケーター)は社内データのバックアップ作業を支援する。

日本トムソン

日本トムソンはニードルベアリング、直動案内機器や精密位置決めテーブルを手がける総合軸受メーカー。同社のクロスローラーベアリング「CRB」は、内輪と外輪の間にころを直交させて配列したコンパクト構造であり、軸受荷重による弾性変位も少なく、複雑な荷重を同時に受けることができる軸受だ。また、幅5ミリメートル、断面高さ5・5ミリメートルの超薄形や高剛性取り付け穴付きタイプなど、豊富なバリエーションを取りそろえており、産業用ロボットや工作機械、医療機器などの高い剛性と回転精度を必要とする機構で、多くの実績を誇っている。

同社はこの「CRB」に加え、幅広いバリエーションを取りそろえたニードルベアリングや直動案内機器、また、直動案内機器とボールネジやモーターを組み込んだ精密位置決めテーブルを出展する。

大羽精研

大羽精研はロボット部品の高精度加工をテーマに、他社では困難な精密加工技術を紹介する。同社はマシニングセンター70台、内面・円筒・平面研削盤50台、ワイヤカット放電加工機15台、3次元測定機5台を保有し、あらゆる精密加工に対応できる設備をそろえている。

2009年には5軸加工仕様の治具研削盤を導入。困難とされる幾何公差の厳しい超精密加工や、テーパー穴あけ仕上げなどを可能にした。また加工素材でも、ロボット業界の軽量化傾向を受け、マグネシウム合金の加工に積極的に取り組んでいる。さらに加工だけでなく、表面処理や熱処理、アセンブリーまでの一貫対応を提案することで、ロボットメーカーの問題解決につなげていく考えだ。

THK
The Mark of Linear Motion
2011国際ロボット展 INTERNATIONAL ROBOT EXHIBITION 2011
2011年11月9日(水)～11月12日(土)
東京ビッグサイト IR1-6

ワンランク上のパフォーマンス
THK電動アクチュエータ。
ーTHKでは、半導体業界のニーズにお応えする各種アクチュエータ・精密ステージを取りそろえています。
LMガイド各種　ボールねじ各種　アクチュエータ各種　ボールスプライン各種　クロスローラーリング各種
THKでは、工作機械、半導体・液晶製造装置、産業用ロボットをはじめ、多様な業界のニーズにお応えできる多彩な製品バリエーションを取りそろえています。

THK株式会社
ELECTRIC ACTUATORS THK電動アクチュエータサイト www.ea-thk.com
テクノセンター IMT事業部 TEL 03-5735-0228　www.thk.com

IDEC Think Automation and beyond...

生産工程の立ち上げ短縮化に。
多品種変量生産に対応、小型垂直多関節ロボットに最適!

MH1A形
マルチハンド

従来は各生産工程で使用するハンドに一品一様の設計が必要で時間とコストがかかっていました。
マルチハンドはベースユニットの標準化により組立作業現場に様々なメリットをもたらし、生産工程の立ち上げ短縮化が可能となります。

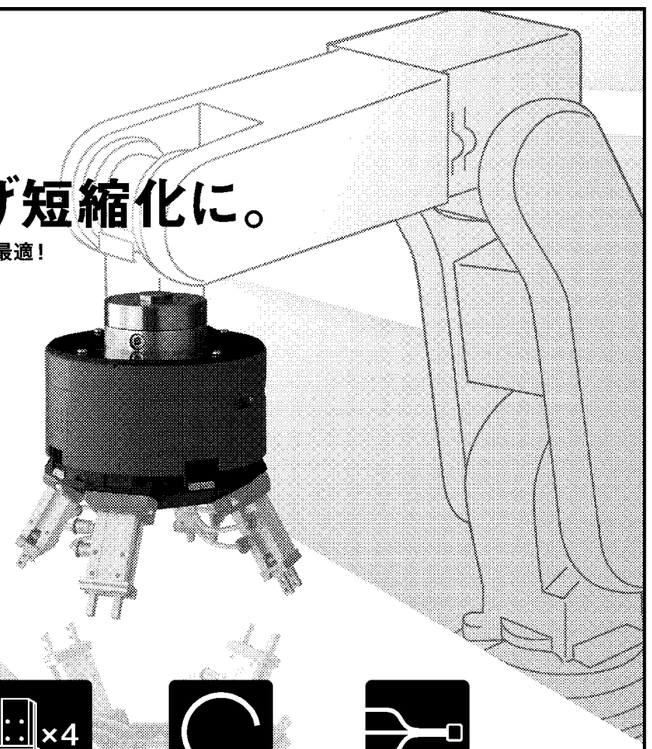

ベースユニット
[MH1A形 マルチハンド]

市販ハンド(チャック)

汎用小型垂直多関節ロボットにも対応!(パラレルI/Oタイプ)
最大4個のハンド(チャック)が取り付け可能!
停電時のワーク保持機能付き!
シリアル通信により省配線!簡単セットアップ&操作!(三菱ロボット専用タイプ)

2011国際ロボット展　東京ビッグサイト(第1～3ホール)　2011年11月9日(水)～12日(土)　IDECブース IR2-27

MH1A形 マルチハンド
お問い合わせ先 0120-109-194
販売会社 アイデックコントロールズ株式会社
商品WEBサイト http://www.idec-controls.com/