光学顕微鏡、顕微FTIR、顕微ラマン用

冷却加熱ステージ

分析・科学機器展 合同展出展

幕張メッセ国際展示場 8ホール 8A-510

2011年9月7日～9日
午前10時～午後5時

顕微鏡用冷却加熱ステージ専門店として一筋30年。

皆様のお陰で30周年を迎える事ができました。
感謝致しております。

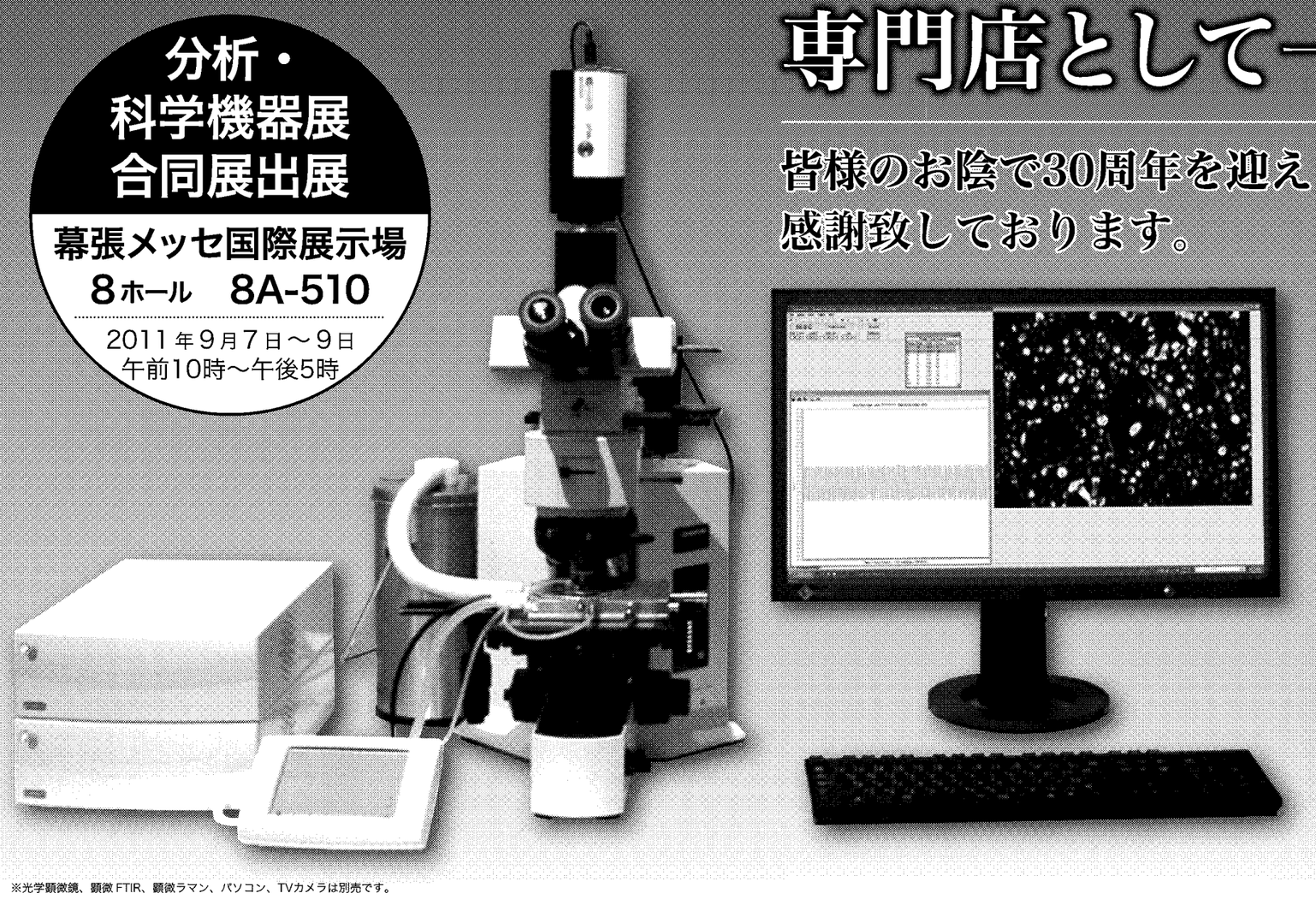

顕微鏡用冷却加熱ステージの専門店として一筋30年営業して参りましたので、ご質問に98%即答できるようになりました。
多種に渡る業種の研究者の方々のご希望に基づき、−190～1500℃に対応した30機種を取り揃えておりますので、貴方の研究に最適な機種をお選び頂けます。
また、弊社の製品はこの30年間でお客様のニーズに応えるべく改良に改良を重ね、性能及び操作性も抜群なものとなっておりますので安心してお使い頂けます。

- ■ ご質問に98%即答！
- ■ −190～1500℃に対応！
- ■ 30機種のラインナップ！
- ■ デモテスト随時受付中！

※光学顕微鏡、顕微FTIR、顕微ラマン、パソコン、TVカメラは別売です。

30機種

型式	試料への試験項目 冷却・加熱（温度範囲）	延伸（引張）	せん断	試料移動マニピュレーター	雰囲気 大気	不活性ガス	真空	セット可能な機器 正立光学顕微鏡	倒立光学顕微鏡	顕微FTIR	顕微ラマン	レーザー顕微鏡	小角X線散乱	エリプソメーター	備考
顕微鏡用冷却加熱ステージ	10002L	−190～600℃			○	○	○		○			○	○			マニピュレーター機能付汎用ステージ
顕微鏡用冷却加熱ステージ	10033L	−190～600℃				○	○		○			○	○			反射用試料の顕微鏡観察に最適
顕微鏡用冷却加熱ステージ	10035L	−190～600℃			○	○	○		○			○	○			インクルージョンの研究に最適
顕微鏡用真空冷却加熱ステージ	10086L	−190～350℃			○	○	○	○	○			○	○			真空中での冷却加熱観察に最適
顕微鏡用大型試料冷却加熱ステージ	10084L	−100～420℃			○	○	○		○			○	○			液晶等の電圧印荷に最適
顕微鏡用大型試料冷却加熱ステージ	10083L	−100～420℃			○	○	○		○			○	○			大型サンプルに最適
顕微鏡用急冷加熱ステージ	LK300B	−50～300℃				○	△		○			○	○			20000℃／minでジャンプ可能
顕微鏡用ペルチェ式冷却加熱ステージ	10021	−20～120℃				○	○		○	○		○	○			倒立光学顕微鏡使用時の作動距離は5.1mm以上
倒立顕微鏡用ペルチェ式冷却加熱ステージ	10022	−5～99℃				○				○						倒立顕微鏡観察に最適(オリンパス用)
倒立顕微鏡用ペルチェ式冷却加熱ステージ	10023	−5～99℃				○				○						倒立顕微鏡観察に最適(ニコン用)
顕微鏡用ペルチェ式冷却加熱ステージ	10030	−20(−40)～120℃			○	○	○		○			○	○			(−40)は温度調節付水循環ユニット使用時
顕微鏡用ペルチェ式冷却加熱ステージ	10014	−20(−40)～120℃			○	○	○		○			○	○			
顕微鏡用急冷加熱ステージ	LK300A	室温～300℃				○	△		○			○	○			20000℃／minでジャンプ可能
顕微鏡用真空冷却加熱ステージ	10086	室温～350℃			○	○	○	○	○			○	○			真空中での冷却加熱観察に最適
顕微鏡用大型試料冷却加熱ステージ	10084	室温～420℃			○	○	○		○			○	○			液晶等の電圧印荷に最適
顕微鏡用大型試料冷却加熱ステージ	10083	室温～420℃			○	○	○		○			○	○			大型サンプルに最適
顕微鏡用冷却加熱ステージ	10002	室温～600℃			○	○	○		○			○	○			マニピュレーター機能付汎用ステージ
顕微鏡用冷却加熱ステージ	10033	室温～600℃				○	○		○			○	○			反射用試料の顕微鏡観察に最適
顕微鏡用冷却加熱ステージ	10035	室温～600℃			○	○	○		○			○	○			インクルージョンの研究に最適
顕微鏡用加熱ステージ	10016	室温～1500℃				○	○		○			○	○			高温での研究に最適
顕微鏡用加熱ステージ「真空」	10042D	室温～1500℃				○	○	○	○			○	○			高温での研究に最適
顕微鏡用加熱せん断ステージ	CSS450	室温～450℃		○		○			○							「ずり」の流動観察に最適
顕微鏡用冷却加熱せん断ステージ	CSS450C	−50～450℃		○		○			○							「ずり」の流動観察に最適
顕微鏡用延伸ステージ	10073A	室温～350℃	○			○	○		○			○	○			0.01～20Nはオプション
顕微鏡用延伸ステージ	10073B	−100～350℃	○			○	○		○			○	○			0.01～20Nはオプション
顕微FTIR用冷却加熱ステージ	10036	室温～600℃			○	○	○		○		○	○	○			顕微FTIRに最適
顕微FTIR用冷却加熱ステージ	10036L	−190～600℃			○	○	○		○		○	○	○			顕微FTIRに最適
小角X線散乱用加熱せん断ステージ	CSS450X	室温～200℃				○								○		NANO-Viewer等に最適
小角X線散乱用冷却加熱せん断ステージ	CSS450CX	−20～200℃		○		○								○		NANO-Viewer等に最適
エリプソメーター用加熱ステージ	10081	50～600℃		○	(○)	○	(○)		○			○	○		○	(○)は顕微鏡・顕微ラマン使用時

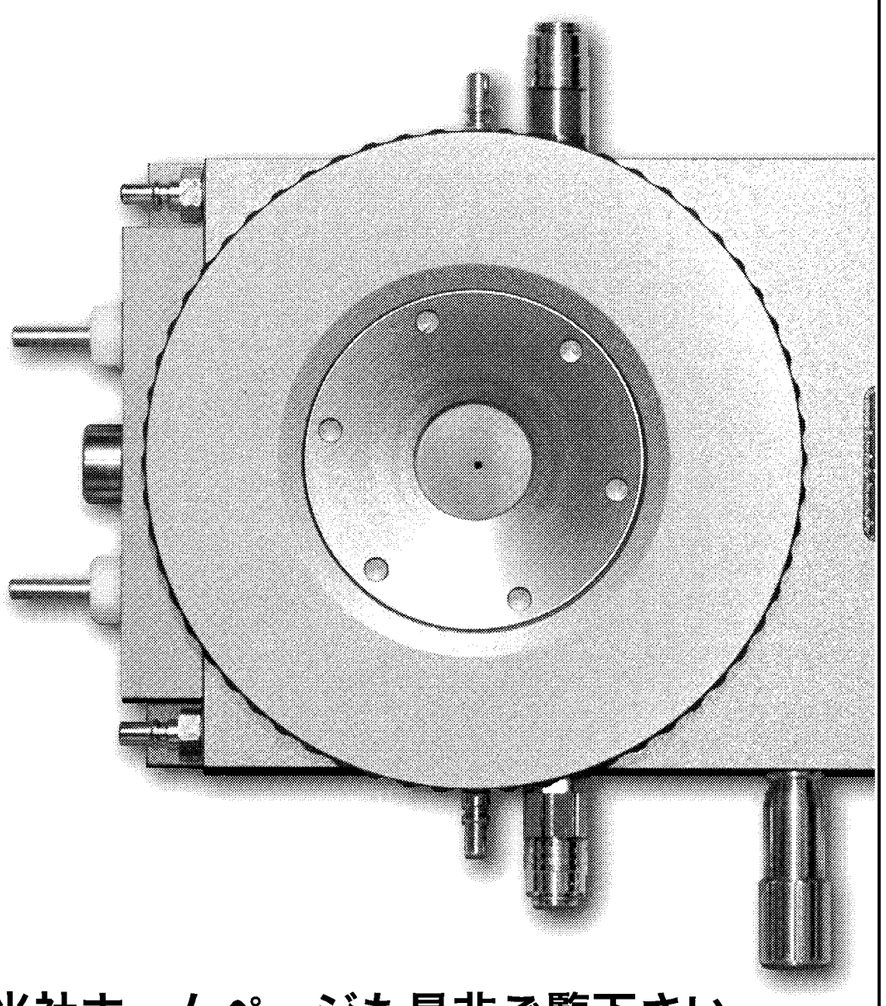

当社ホームページも是非ご覧下さい。

詳細カタログのダウンロード／デモテスト申込み随時受付中！
URL▶http://www.jht.co.jp　E-mail : sales@jht.co.jp

ジャパンハイテック株式会社

ジャパンハイテック　検索

■本　社(ショールーム) 〒813-0001 福岡市東区唐原7-15-81　TEL(092)674-3088　FAX(092)674-3089
■新東京営業所(ショールーム) 〒260-0001 千葉市中央区都町3-14-2-405　TEL(043)226-3012　FAX(043)226-3013