YARISUTE 自動化ライン合理化時代の案内人
株式会社 ヤリステ
代表取締役 山田 晴久
〒590-0983 堺市堺区山本町2丁66－1 ☎072(227)6467
URL http://www.yarisute.co.jp FAX072(227)6399

高周波焼入れ・レーザー焼入れ
富士高周波工業株式会社
代表取締役 後藤 貞一
〒590-0001 堺市堺区遠里小野町2丁3－15 ☎072(229)0230㈹
http://www.fuji-koushuha.co.jp FAX072(233)7583

電子部品用硝子材料
SG 泉陽硝子工業株式会社
取締役社長 柏 保介
〒594-0081 大阪府和泉市葛の葉町2丁目14－38
☎0725(41)0736 FAX0725(45)1584

SEC "微粒化技術であらゆる産業に貢献する"
株式会社 シンマルエンタープライゼス
代表取締役社長 新丸 和也
〒590-0985 堺市堺区戎島町4丁45-1 リーガロイヤルホテル堺 ☎072(228)1101㈹
〒105-0014 東京都港区芝3丁目17-10 高波マンション103号 ☎03(3453)7280㈹

セラミックス
粉砕・分散・混合用ボール、耐摩耗用部材、チューブ・保護管
東証一部上場
C.C. 株式会社ニッカトー
取締役社長 西村 隆
〒590-0001 堺市堺区遠里小野町3－2－24
TEL.072-238-3641
URL:http://www.nikkato.co.jp/

知的財産業務を総合的にサポート
中尾真一特許事務所
弁理士 中尾 真一
〒590-0971 堺市堺区栄橋町1－5－2（YSビル2F）
☎072(221)0848・FAX072(223)7986
http://www2.odn.ne.jp/nakaopat/

貴社でお悩みの精密機械部品加工
及びユニット製作お引き受けいたします
村上精機株式会社
代表取締役 村上 周三
本社 〒590-0983 堺市堺区山本町5丁97-3 ☎072(232)5693
http://www.murakamiseiki.co.jp/ FAX072(233)3168

HATTA KOGYO 真空熱処理、イオン窒化処理、ワイヤ放電加工
ISO 9001・14001、堺技衆認証取得
八田工業株式会社
取締役社長 隅谷 哲三
〒599-8265 堺市中区八田西町2丁18-40 ☎072(277)7227㈹
http://www.hatta.co.jp/ FAX072(277)8960

一般港湾運送事業・港湾荷役事業
倉庫業・通関業・貨物運送取扱事業
新洋海運株式会社
代表取締役社長 長神 政春
〒590-0953 堺市堺区甲斐町東1丁1-11 ☎072(238)1161(大代)
URL:http://www.shin-yo.co.jp/ FAX072(223)4050

自然にやさしい高耐久ワイヤ
ISO 9001認証取得／日本工業規格表示認証工場
堺技衆 認証No.0010
トワロン株式会社
代表取締役社長 藤本 貴美嘉
本社 〒592-8331 堺市西区築港新町2・6・13 ☎072(245)6500㈹
東京営業所 〒103-0013 東京都中央区日本橋人形町2-30-5 ☎03(5614)8688㈹
URL：http://www.towaron.co.jp

ASAHI 産業機械を支えるバリエーションに富む商品
玉軸受 ユニット
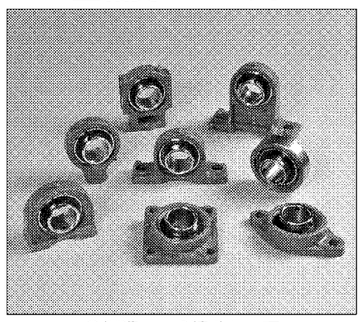
●標準品から特殊品まで
エアクラッチブレーキ
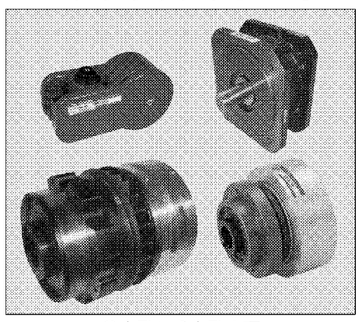
●小型から大型まで
直線運動機器
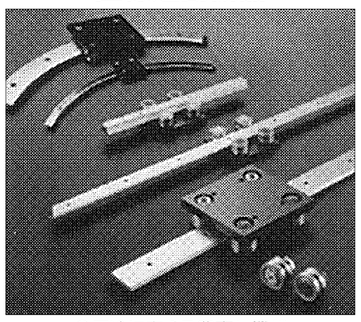
●用途に応える豊富な機器
旭精工株式会社
本社・工場 〒593-8324 堺市西区鳳東町6丁570番地1
TEL(072)271-1221 FAX(072)273-0058
URL http://www.asahiseiko.co.jp
■東京支社 TEL(03)3471-9441 FAX(03)3471-9446
■名古屋支社 TEL(052)211-3001 FAX(052)211-3005
■大阪支社 TEL(06)6583-3731 FAX(06)6583-3735
■西日本支社 TEL(093)551-3081 FAX(093)521-8098
■北日本支店 TEL(022)283-1431 FAX(022)283-1432
■広島支店 TEL(082)244-2730 FAX(082)244-2732
■静岡営業所 TEL(054)344-6388 FAX(054)347-9449
■金沢営業所 TEL(076)252-5880 FAX(076)251-4347
■四国営業所 TEL(087)866-9888 FAX(087)866-9889
JQA-1973 JQA-EM4783

KAJI COMPRESSOR 特殊ガス コンプレッサ
石油・化学プラント向
コンパクトユニット
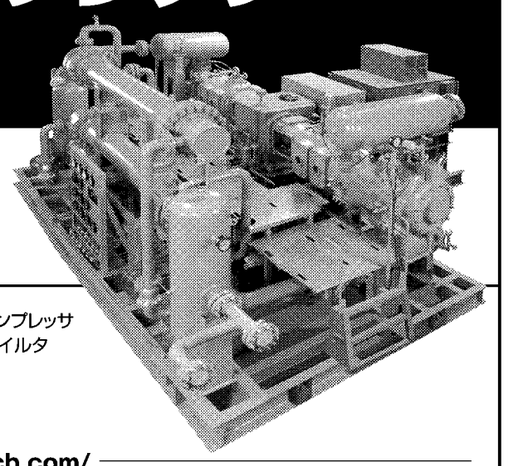
新製品 API 618適合
400kWクラス 水平対向型
営業品目 ◎各種ガスコンプレッサ ◎起動制御盤 ◎天然ガス自動車燃料供給用コンプレッサ ◎燃料電池自動車用水素コンプレッサ ◎レシーバタンク ◎除湿器 ◎フイルタ ◎液化装置 ◎気化装置 ◎精製装置 ◎保安装置 ◎周辺機器 ◎総合エンジニアリング ◎現地工事施工 ◎総合アフターケア
高圧ガス設備試験・製造認定事業所、ISO 9001・ISO 14001認証取得
株式会社 加地テック
http://www.kajitech.com/
本社工場 〒587-0064 大阪府堺市美原区菩提6番地 TEL072(361)0881
東京支社 〒169-0051 東京都新宿区西早稲田2-20-15（高田馬場アクセス3F） TEL03(3232)2651
大阪支店 〒541-0053 大阪市中央区本町2-5-7（大阪丸紅ビル13F） TEL06(6264)8600

大阪南部地域

大阪南部地域は、堺市をはじめ和泉市や泉大津市など特色ある自治体で構成されている。産業も同地域の特性に見合った分野が独自に発展。特に伝統産品や繊維関連の分野は大阪南部地域の代表的な産業として、厳しい経営環境ながらも事業を継続している。その一方で、大阪湾岸部に先端企業が集積するなど同地域の産業構成に変化の兆しも現れ始めた。東日本大震災や電力供給不足といった逆風が強まる中にあって、各自治体は多機能型産業都市に変ぼうしつつある同地域の特性を生かした経済活性化策を次々と打ち出している。

技術、国内外へ発信
ビジネス機会 拡大後押し

堺市

堺市では市内企業の活性化や、次世代を担う企業の発掘・育成など数多くの取り組みを行っている。特に力を入れている事業が、ビジネスマッチング。堺企業の持つ技術力の国内外への発信で、ビジネスチャンスの拡大を模索している。

このうち、継続的に進めている振興策が海外市場との連携強化。中でもベトナムには、08年から経済交流ミッションを派遣している。

従来は地元経済団体への訪問が中心だったが、今年3月のミッションからビジネスマッチング重視に変更。より実務的な経済交流の構築に取り組んでいる。

ベトナムでは中小製造業の成長に伴い、日本企業の技術への関心を強めているという。そこで堺市は今後のミッションについて、日本からの参加企業をベトナム企業のニーズが高い製造業を中心に編成する方針。

今年度中に計画している次回ミッションではマッチングがより成功しやすい体制で臨み、ビジネスチャンス拡大を支援する。

マッチングと起業 産学官挙げて支援

堺ものづくり競争力強化推進協議会（事務局＝堺市ものづくり支援課内）でも、技術連携を伴うビジネスマッチング事業を計画。対象は堺市内に拠点を持つ中小企業と全国の大手・中堅企業。シーズとニーズの合致が見込める企業に絞り込んだ上で実施する。開催は12月中で、場所は堺商工会議所内の予定。

参加企業について大手は8月以降、中小は秋ごろに募集する。同協議会は大手と中小企業間で部品調達に関するマッチングを継続して行っているが、今回は技術連携や製品の共同開発への発展を意識したマッチング事業を別途展開する。

堺市を筆頭株主とする、さかい新事業創造センター（S－Cube、堺市北区、遠藤彰三社長、072・240・3775）は7月1日から起業家育成事業に乗り出した。ベンチャー企業創設を計画している堺市の在住・在勤者などを対象に、事業計画の作成などを指導する。実施期間は12年3月31日まで。

S－Cubeでは今回の事業で地域活性化をはじめ、運営するインキュベーター施設のインキュベーター施設の将来の入居企業獲得を狙う。

ほかにも起業に役立つセミナーを順次開催。地域経済を支える起業家の発掘を支援していく。

起業家人材の育成にも取り組んでいる「さかい新事業創造センター」

環境モデル地域つくる！ 堺市

晴美台エコモデルタウン創設へ
民間からの提案募集

堺市では省エネルギー化や二酸化炭素（CO_2）排出量削減の取り組みにも力を入れている。その一つが環境モデル地域「晴美台エコモデルタウン」の創設。小学校跡地（堺市南区）に年間の1次エネルギー使用量をゼロを目指すネット・エネルギー・ゼロ・ハウスを導入した。低炭素化社会の実現に役立てるのが狙いだ。

小学校跡地の面積は約1万7000平方㍍。堺市では同跡地内におけるエコモデルタウン創設事業について、民間企業からの提案を9月上旬まで募集。提案を精査した上で、同モデルタウン創設事業の担当企業を10月初旬にも選び出す。工事着工は12年1月ごろを見込む。

完成後はCO_2排出量の削減や省エネ効果について17年3月末まで検証を行い、市民啓発や環境ビジネスの支援などに役立てたい考え。

泉南市

企業連携核に活性化

泉南市は、りんくう南浜地区の工業団地への企業誘致に力を入れている。関西国際空港に近いといったメリットもあって、すでに分譲地の約90％に企業が進出。

業種も多岐にわたっているため、進出企業同士の協力関係が構築できれば新たなビジネスチャンスが生まれる可能性も高い。

そのため泉南市は泉南市商工会の協力を得て、企業間の連携強化できる仕組みつくりに乗り出す方針。特に、りんくう南浜地区の進出企業は大手・中堅クラスが多い。そこで内陸部に位置する中小企業との関係強化を促し、泉南市全体の産業活性化に取り組む。

泉南市では、周辺自治体とも協力関係を強化している。昨年も阪南市らと共同で地元企業の製品を紹介する「ものづくり展」をイオンモールりんくう泉南（泉南市）で実施。今年も秋ごろの開催を予定するなど、市内企業のビジネスチャンス拡大を支援する。

貝塚市

大阪府と共同で誘致展開

貝塚市は阪南港沖合の埋め立て地に造成している「二色の浜産業団地」に、大阪府と共同で企業を誘致してきた。住工混在の解消を目的に市内製造業者の移転用地として大阪府が同産業団地の整備に着手。89年に本格稼働し、現在は100社程度が工場を置く大型工業団地に成長している。

二色の浜産業団地の敷地面積は約66㌶。96年度までに分譲が終了し、繊維やワイヤロープなど地元企業の生産拠点誘致に成功している。その後は同埋め立て地内で、約25㌶の土地を「二色の浜産業用地」として提供。電機や食品メーカーが進出し、現在も工場増設などを進めている。

今後は産業団地に隣接する物流施設用地「新貝塚埠頭」について、利用が決まっていない一部区画（約6㌶）の誘致活動を府と共同で実施。

さらに同埋め立て地の進出企業に対し、将来にわたって根付いてもらうための仕組み作りも検討する。

阪南港の沖合の埋め立て地には「二色の浜産業団地」などが整備されている

アルミニウム・パウダー
日本で最初にアルミニウム粉を生産。（当社調べ）
これからも技術を磨き、高品質な製品でお客様と時代の要望に応えます。
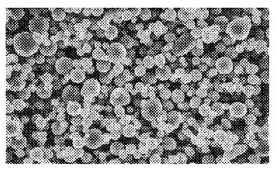
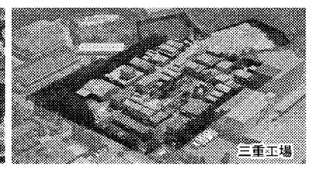
三重工場
ISO9001・14001 認証取得
ミナルコ株式会社
本社：〒590-0061 堺市堺区翁橋町1丁1－1 ☎072(224)2101 FAX072(224)2105
三重工場：〒518-0033 三重県伊賀市大野木2126番地 http://www.minalco.co.jp

信頼をカタチに、オリジナリティを追求するエンジニア集団。
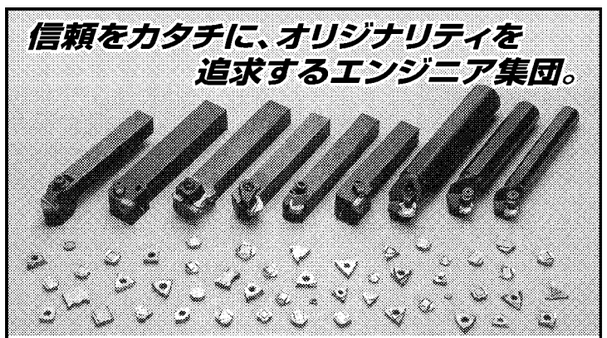
特殊形状スローアウェイ工具製作
株式会社 ツール オカフジ
〒590-0941 堺市堺区材木町西1-1-5
TEL(072)229-0461
FAX(072)229-3132

Targetは"水と空気以外の全てのものに印刷"
ホットスタンプ機　パッド印刷機　成型転写システム
スクリーン印刷機　コロナ処理装置　画像検査システム
及びこれら特殊印刷機に必要な各種商品
Navitas ナビタス株式会社 NAVITAS CO.,LTD.
代表取締役 上野 良武
本社 〒590-0823 堺市堺区石津北町9－1 TEL.072(244)1231㈹ FAX.072(245)2555
東京支店 〒170-0002 東京都豊島区巣鴨1－2－5 TEL.03(5976)2500㈹ FAX.03(5976)3800
中部営業所 〒476-0013 愛知県東海市中央町7-15 中央ビル TEL.0562(39)2611 FAX.0562(39)2544
http://www.navitas.co.jp/ ISO9001・14001認証取得

450℃でも耐摩耗・非粘着性
次世代型コーティング
DK-coat Infinity
無毒・無害の無機材料使用
耐熱性、撥水性
熱伝導性、低摩擦性
耐摩耗性、極めて良好
被膜硬度は9Hの硬さ

加工品例
DAITOH CHEMICAL Fluoropolymer coating 株式会社 大東化成
http://www.daitohchemical.jp
〒587-0051 大阪府堺市美原区北余部501－3 TEL:072-369-7851 FAX:072-369-7861

中小企業を全力応援
～経営課題にチャレンジする中小企業の皆さんを応援します。～
訪問型の経営相談を行います
センター職員が企業を訪問し、事業内容や経営課題をヒアリングしたうえで、適切な支援策のご提案を行います。
ビジネスマッチングのご要望にお応えします
堺のものづくり企業約1,000社の情報をもとに、企業間のビジネスマッチングを支援します。
120人のプロが支援します
各企業の経営課題の解決をお手伝いするため、各分野の専門家から最適な専門家を派遣して、実践的なアドバイスを実施します。
（支援メニューの提案までは無料。負担金は1回あたり1万円）
堺市産業支援ナビ http://www.sakai-isnavi.jp/
堺市内の産業支援機関のポータルサイト「堺市産業支援ナビ」では、経営に役立つ情報をまとめて発信しています。
会議室、イベント会場をお探しなら

お問い合わせ・お申込みは☎072-255-0111
財団法人 堺市産業振興センター
〒591-8025 堺市北区長曽根町183－5
経営支援課
TEL.072(255)9330 FAX.072(255)1185
http://www.sakai-ipc.jp/

S-Cube
「さかい発」ベンチャービジネス パーク
事業を始める起業者の方、新事業にチャレンジする中小企業の方へ
【事務所棟】オフィス(15～50㎡)50室
【研究・開発棟】ラボ(30～80㎡)12室
【創業準備デスク】8ブース
◆インキュベーションマネージャーによる経営サポート
◆充実の共用設備とセキュリティ
◆24時間事業活動可能
◆入居者専用月極駐車場、来客用駐車場あり
◆関西国際空港、大阪市内中心部へ好アクセス
◆堺市の賃料補助制度（審査制）あり
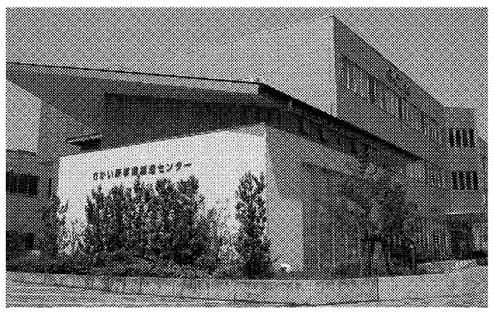
申込は常時受付。
空室発生ごとに審査、入居。
詳しくは S-Cube 検索
㈱さかい新事業創造センター（S-Cube）
〒591-8025 堺市北区長曽根町130番地42
TEL.072-240-3775 FAX.072-240-3662
地下鉄御堂筋線「なかもず駅」、南海高野線「中百舌鳥駅」下車徒歩3分