進化を続ける新感覚一軸テーブル

軽量・低断面・コンパクト

TEは、主要構成部品に高強度アルミニウム合金を使用した軽量・低断面・コンパクトな位置決めテーブルです。直動案内部とボールねじの最適設計により断面高さ26mmの低断面を実現。

IKO
精密位置決めテーブル
TE

〈TEの特長〉
1. 高強度アルミニウム合金製の軽量テーブル！
2. 精密ボールねじの採用で位置決め精度を保証！
3. Cループ内蔵で長期メンテナンスフリー！
4. 優れたコストパフォーマンス！

最小サイズ TE50 新登場!!

ご来場お待ちしております
MOTION ENGINEERING JAPAN 2011 モーション・エンジニアリング展
7/20(水)-22(金)東京ビッグサイト
出展小間 1G-301

IKO Innovation, Know-how & Originality
日本トムソン
http://www.ikont.co.jp/

THK The Mark of Linear Motion

2011年7月20日(水)～7月22日(金)
東京ビッグサイト
1D-301
MOTION ENGINEERING JAPAN 2011 モーション・エンジニアリング展

直線運動案内のトップメーカー。

「高精度」・「高速」…… 機械や装置のさらなる性能向上に貢献

ワンランク上のパフォーマンス
THK電動アクチュエータ。

●省スペースでありながら高精度・高速のハイパフォーマンスを実現。
●軽量物搬送から重量物昇降にまで対応する幅広いラインナップ。
●省エネルギー化とCO_2削減を実現。
●システムソリューションでFA化に貢献。

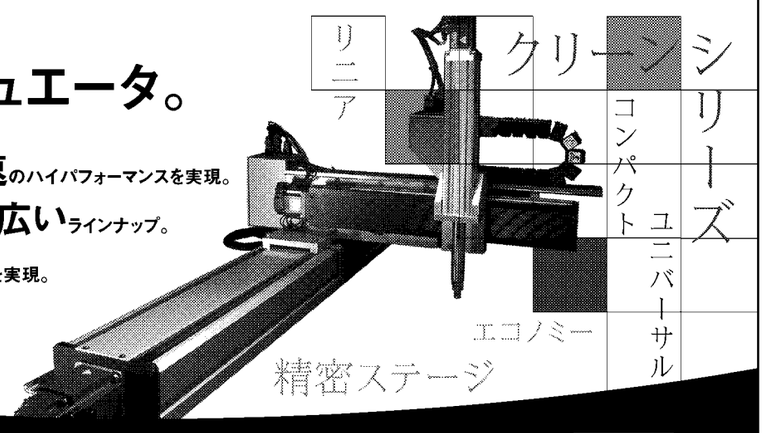

THK株式会社
テクノセンター IMT事業部 TEL 03-5735-0228
www.thk.com
ELECTRIC ACTUATORS
THK電動アクチュエータサイト
www.ea-thk.com

モーション・エンジニアリング展 & モータ技術展 & メカトロニクス制御技術展

東元電機

東元電機（TECO）は1956年に台湾で産業用モーターのメーカーとして設立された。以降、55年間にわたって安定的な成長を遂げ、94年に米ウエスチングハウスのモーター部門を買収。同分野では世界上位クラスとなった。さらに家電製品、電子製品、OA機器、情報通信分野などにも事業展開を続けている。

日本市場では92年にTECOジャパンを設立し、TECOグループが製造する製品の輸入販売を行っている。安定した品質と競争力ある技術で顧客の要求に対応し、高い評価を得ている。

また、電力不足の不安が広がる中、停電時の非常用中大型エンジン発電機に関しても、製品とアフターサービスを提供し、今後の受注拡大を視野に台湾本社とともに供給体制の強化を図っている。

日本トムソン

日本トムソンはニードルベアリング、直動案内機器および精密位置決めテーブルを手がける総合軸受メーカー。同社の「精密位置決めテーブルTE」は、主要構成部品に高強度アルミニウム合金を使用し、U字形のベッドの内側にスライドテーブルを配置した構造の軽量・低断面・コンパクトな位置決めテーブルだ。直動案内部とボールネジに、独自の潤滑部品「Cループ」を内蔵しており、長期メンテナンスフリーを実現する。TEはその特徴が評価され、高精度を要する検査装置から一般搬送装置にいたる幅広い位置決め機構の分野で、その採用が拡大している。

同社は精密位置決めテーブルに加え、幅広いバリエーションを取りそろえたニードルベアリングや直動案内機器も併せて多数出展し、機械装置の最適設計を提案する。

THK

THKは「LMガイド（直線運動案内）」のパイオニアであり、世界シェアNo.1を誇る機械要素部品メーカー。

モーション・エンジニアリング展では、あらゆる産業の駆動・伝達に欠かすことのできない「高精度、低発塵、低騒音」といった特性を備えたリテーナー入り製品を展示する。このリテーナーテクノロジーは長期メンテナンスフリーなど環境に優しく、かつ高い生産性とトータルコスト削減という難しいテーマを要求される装置の実現に最適。

また、今までに培われた「LMガイド」「ボールねじ」などの技術を結集して開発された、ワンランク上のパフォーマンスを誇るTHK電動アクチュエーターを多種にわたり豊富に出品するほか、地震災害時の事業継続、事業再開に大きく貢献する免震技術も紹介する。

モーション・エンジニアリング展

NTN

NTNは「次の産業を支える技術の提案」をテーマに次の4ゾーンで展示を行う。

「EVシステム関連商品」ではセンサー連動制御システムによる「インホイールモータシステム」や自動変速機付き「ワンモータEV駆動システム」などを紹介。「センサ付軸受関連商品」では取り扱いが容易な「回転センサー付すべり軸受」など、センサー技術を応用したユニット商品を展示する。「複合材料関連商品」では軸受の動力損失低減を図った「動圧ツインベアファイト」、低摩擦・摩耗、耐焼付性に優れた「ハイブリッドPEEK軸受」など。

「軸受関連商品」では作業用モーター向けに高回転・低騒音化を図った「アルテージ高速サーボモーター用軸受」や工作機械用途に「精密ボールねじ」「ボールねじ支持用軸受ユニット（BSTU）」などを紹介する。

ダイナックス

ダイナックスは画像入力処理と位置決め制御をタッチパネルモニターに組み込んだ画像処理「アライメントコントローラSVC7」を出展する。カメラ入力を行いながらの画像処理と同期したモーター制御が可能で、DYNAX製の高性能ACサーボ位置決めドライバー「Atom」シリーズを、最大16軸まで接続することができ、パソコンを用意する必要がなく、極めてシンプルかつ安価にアライメントシステムを構築することができる。このほか、1台でコントローラー二つ分の制御を行う「Multi-Job Manager」も出展する。

また、ロボット・各種自動機向けの新型ハンディーコンソールを各種出展。それぞれロボットの安全規格対応の3ポジションイネーブルスイッチ搭載タイプも各種展示する。

２ＣＨカメラ入力付き画像処理
ＰＣ不要アライメントコントローラ SVC7

アライメントにＰＣが不要です

7 inch WVGAタッチパネル
２ＣＨカメラ入力機能(NTSC対応)
多軸同時位置決めコントローラ搭載
標準ソフトウェアFics-Ⅲ 搭載
USB、Ethernet通信インターフェイス
多国語表示(２０カ国、ユニコード採用)

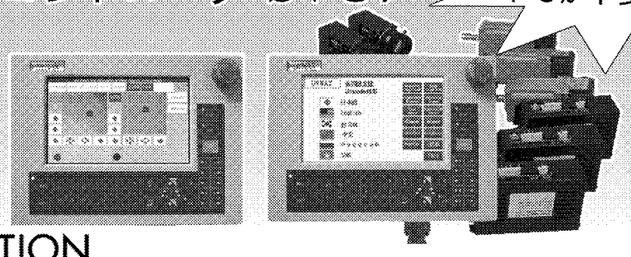

DYNAX CORPORATION
Software & Robotics　http://dynax-corp.com/
東京042-360-1621大阪06-6606-4860 FAX042-360-1837

モータ技術展 & モーション・エンジニアリング展

日機電装

日機電装は昨年に商標登録を行った地球環境の課題を解決するダイレクトドライブ「τ（タウ）エンジン」を掲げ、その設計思想を持つさまざまなダイレクトドライブシステムの展示とデモンストレーションを行う。

ブースでは最大トルク2万ニュートンメートルの大トルク「高精度ダイレクトドライブτ-iDロール（タウ・アイディーロール）シリーズ」をはじめ、スケールレスリニアセンサ搭載リニアステージや薄型・コスト追求型・ビルトイン型などさまざまなラインアップを誇る「ダイレクトドライブτDISCシリーズ」のほか、円弧駆動型リニアサーボコンパス、高精度XYθ軸リニアステージなど数多くのデモンストレーションを行う。

アバゴのテクノマスターが、最適なソリューションを提案いたします。

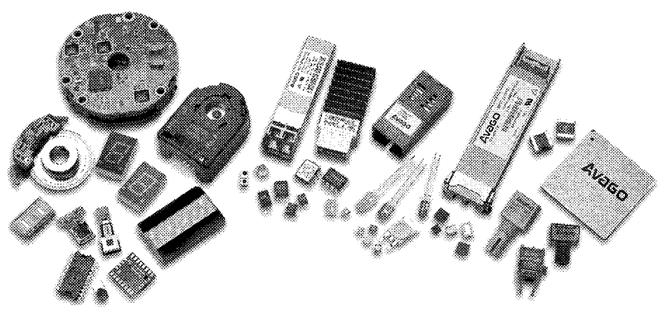

アバゴ・テクノロジーは、半世紀にわたり高機能・高品質なオプトエレクトロニクスや高周波半導体製品を提供してきました。産業用および民生用などのモータ制御を始めとして、通信機器、自動車、計測機器などの様々なアプリケーションに不可欠な優れた高電圧絶縁、信号分離、フィードバック制御、位置・モーション検出機能を備えた各種フォトカプラやエンコーダを取り揃えています。

テクノフロンティア2011/第29回モータ技術展のアバゴブース（1D－103）にて、各注目製品の展示および実機デモを行っております。是非、アバゴ・テクノロジーブースにお立ち寄りください。

▌アイソレーション・ソリューション
・レール・ツー・レール出力IGBTゲートドライバ
・EV/HEV向けフォトカプラ
・高精度 電流・電圧センサ
・高絶縁電圧性能を備えた高速デジタルアイソレータ
・IPM入力インタフェース用高速フォトカプラ
・新コンセプトフォトカプラ製品

▌モーションコントロール・ソリューション
・プログラミング機能付き高分解能磁気式エンコーダセンサ
・17ビット光学式ロータリエンコーダ
・3チャンネル逓倍機能内蔵反射型エンコーダセンサ
・広い電圧範囲と動作温度範囲のラインドライバIC
・クイックオンタイプ・ロータリエンコーダ
・高性能光学透過型エンコーダ

AVAGO TECHNOLOGIES
Your Imagination, Our Innovation
Sense · Illuminate · Connect

アバゴ・テクノロジー株式会社　www.avagotech.co.jp
〒153-0042 東京都目黒区青葉台4-7-7 青葉台ヒルズ7F レスポンスセンター TEL：0120-611-280
Copyright©2011 アバゴ・テクノロジー株式会社　記載事項は予告なく変更になる場合があります。

出展情報　Advanced Electronic & Mechatronic Devices and Components Exhibition & Symposium TECHNO-FRONTIER 2011
MOTORTECH JAPAN 2011 モータ技術展
2011年7月20日(水)～22日(金)
東京ビッグサイト 東1ホール

アバゴ・テクノロジー ブース 1D-103