Essential Elements for Engineering

●ワンモータEV駆動システム
独自の自動2段切替機構で小型の駆動モータでもスムーズに加速し、高速走行も可能。走行条件に応じて最適なギヤ選択をすることでシステム効率の向上が可能です。

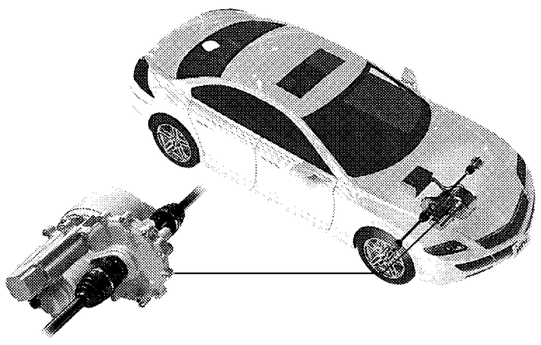

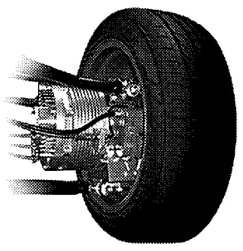

●インホイールモータ・システム
サイクロイド減速機とハブベアリング、モータ、各種センサを搭載した小型・軽量なインホイールモータユニット。センサ情報に連動した制御システム（インバータ含む）を組み入れ、安全性を第一に配慮し、安定した走行を実現します。

●動圧ツインベアファイト
静粛性、高信頼性は維持しながら軸受内径面の空間を最適設計し、回転トルクを従来品比10%低減。軸受外径形状の工夫により簡易な圧入固定が可能です。

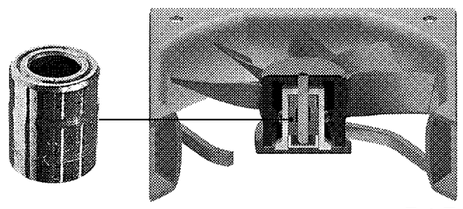

ファンモータ

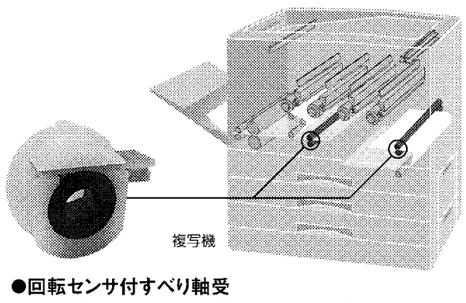

複写機

●回転センサ付すべり軸受
軸受と磁気式センサを一体化し、取り扱いが容易でコンパクト。フレキシブルなコネクタ設置で配線引出し方向も自由に選択でき、寸法・形状のカスタマイズも可能です。

MOTION ENGINEERING JAPAN 2011
モーション・エンジニアリング展
7月20日(水)～22日(金) 10:00～17:00
NTNブース No.1D-211（東1ホール）

NTN®
ベアリングのことなら NTN 検索

Orientalmotor

TECHNO-FRONTIER 2011
第29回モータ技術展
2011年7月20日(水)～22日(金)
東京ビッグサイト 東1ホール 1E-207

BL Brush-Less Motor

速度制御に、ブラシレスモーターをおすすめする理由。

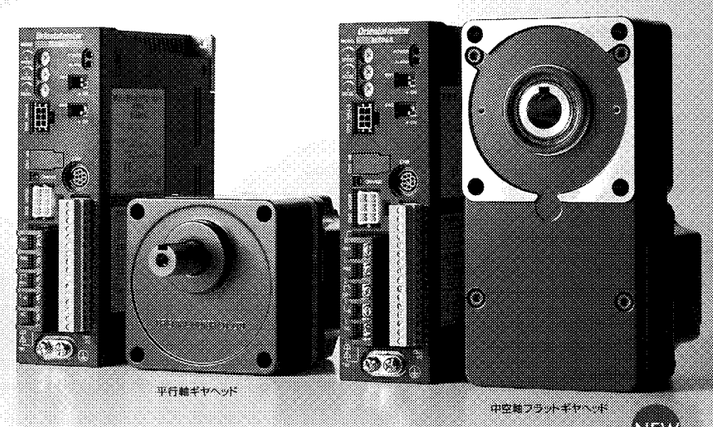

平行軸ギヤヘッド　中空軸フラットギヤヘッド

1 ワイドな速度制御範囲
100～4000r/minの幅広い速度制御が可能。

2 優れた速度安定性
負荷が変動しても安定駆動、速度変動率±0.5%（対負荷）。

3 薄型・ハイパワー
出力が1.3倍にアップし、全長は45%の薄型設計※。
※同取付角90mmの三相モーターとの比較

4 省エネルギー
消費電力を約27%※削減し、高効率な速度制御を実現。
※インバータ制御の三相モーターとの比較

NEW
ブラシレスモーターユニット
BLEシリーズ
●標準タイプ／電磁ブレーキ付タイプ
●取付角寸法・出力
□60mm・30W、□80mm・60W、□90mm・120W
●電源電圧
単相100-120V、単相200-240V、三相200-240V

オリエンタルモーター株式会社
www.orientalmotor.co.jp

モータ技術展

第29回モータ技術展
第20回モーション・エンジニアリング展
第4回メカトロニクス制御技術展

きょう開幕
―22日まで東京ビッグサイト

日本能率協会主催の「第29回モータ技術展」「第20回モーション・エンジニアリング展」「第4回メカトロニクス制御技術展」が20日から22日までの3日間、東京・有明の東京ビッグサイトで開催される。これらは電子・機構部品の要素技術別に展開する展示会と技術シンポジウムの総称「TECHNO－FRONTIER 2011」の一環として行われる。入場料は3000円（事前登録者、招待券持参者、学生は無料）。開場時間は10時から17時まで。

◆TECHNO－FRONTIER

「TECHNO－FRONTIER 2011」には国内外から422社が出展する。メカトロニクス、エレクトロニクス、これらに関する専門領域の最新技術と製品が展示されるほか、各領域に対応した技術シンポジウムが開催され、アジア最大級の専門トレードショー&カンファレンス。おのおのの固有技術が一堂に会することで、相互の技術の関連性が最大に引き出され、幅広い分野の開発設計者や研究者、生産・製造技術者、経営者にとって「課題解決のための商談の場」となる。「モータ」「電源」「EMC」など要素技術をテーマにした専門展示会は10を超え、各展と連動した九つの技術シンポジウムは43セッション行われる。

◆モータ技術展

「第29回モータ技術展」は小型・精密モーターの各種モーターを中心に制御技術、センシング技術、計測・解析技術、材料などモーターに関する最新技術を展示、紹介される。出展企業は高機能・高精度・高効率を追求した技術・製品・材料をアピールする。同時に設計者や開発者が抱える小型・軽量化、低コスト、低消費電力化、環境などさまざまな課題に対するソリューションと情報交換の場となる。

◆モーション・エンジニアリング展

「第20回モーション・エンジニアリング展」は、モーション・メカニズム、機械要素、アクチュエーターなど駆動・伝達・制御の最適なソリューションが一堂に結集する。産業界のあらゆる分野で要求される高性能、小型化、高信頼性、高効率などを推し進める技術と製品が紹介される。ユーザーニーズを的確にとらえた要素・応用技術が集まることから、開発・設計者、生産技術者にとっても必見といえる。

◆メカトロニクス制御技術展

「第4回メカトロニクス制御技術展」は、電機・電子機器、自動車、輸送機器、産業機器などあらゆる分野の制御技術・制御に関わるシステム・機器が集まり、メーカーとユーザー間のビジネスマッチングを実現する。

駆動・伝達・制御が集合するメカトロニクス・トータルソリューションを構成する展示会の一つとして、モータ技術展とモーション・エンジニアリング展を同時に見ることで、技術者にとって一貫したソリューションの最新技術・製品を把握することができる。

◆技術シンポジウム

展示会のほか、会期中に開かれるオープニングセッション、特別講演会、各種技術シンポジウムも注目の一つ。オープニングセッションと特別講演会は震災復興支援企画として立ち上げた。これらの参加費は全て東日本大震災の被災地復興の義援金にする。

「第31回モータ技術シンポジウム」ではモーター技術の実用化に焦点を当て、関連した技術促進と普及、課題を解決することを狙いに、モーターメーカー、素材メーカー、制御機器・ソフトメーカー、ユーザー、学会などとの総合的な技術交流の場となる。

最新の技術・製品を熱心に見入る来場者

有力企業の製品・技術〈順不同〉

オリエンタルモーター

オリエンタルモーターは装置の信頼性向上と省エネに貢献するモーションシステム製品を展示する。ブラシレスモーターBLEシリーズは、ワイドな速度制御範囲と優れた速度安定性、省エネ、コンパクトが特徴の速度制御モーター。電磁ブレーキ付きモーターをラインアップし、上下駆動（巻き下げ運転）時にも安定した速度制御が可能。ステッピングモーターαSTEP・ARLシリーズは、独自のクローズドループ制御により位置制御での高い信頼性を実現。さらに高効率化技術の採用で、モーターの大幅な発熱低減と消費電力減を可能にする。

また、「コンパクトリニアアクチュエータDRLシリーズ」「中空ロータリーアクチュエータDGシリーズ」などの電動アクチュエーターも用途に応じ使用できるように多数取りそろえている。

アバゴ・テクノロジー

アバゴ・テクノロジーは高機能・高品質な光応用製品や高周波半導体製品を提供している。

ブースは「アイソレーション」「モーションコントロール」の2コーナーに分けて紹介する。

「アイソレーション」ではレール・ツー・レール出力を備えた「IGBTゲート駆動高速フォトカプラ」を紹介する。同製品はレール・ツー・レール出力特性による高い電流駆動能力を備えている。産業用モータードライブやインバーター、電源アプリケーション向けに高電圧絶縁と強固に保護できるのが特徴だ。

「モーションコントロール」では業界最小の3チャンネル反射型インクリメンタルエンコーダーを紹介する。同エンコーダーは、アナログ信号を補完する逓倍（ていばい）用ICや周辺回路の機能を小型1チップに内蔵したことで、高分解能を実現した。

NIKKI DENSO
The Next Servo Power

地球環境課題を満たすダイレクトドライブ
NIKKI τ（タウ）エンジン

これからの機械装置は、高性能は無論のこと、知的構成であり、経済的かつエコロジカルな設計思想が求められています。
そんな要求に応える日機電装のダイレクトドライブ「NIKKI τ（タウ）エンジン」。
さまざまなシーンで活躍します。

高性能・高効率・滑らかな動作
静粛・クリーン・コンパクト

駆動メカニズムの流れを変える
日機電装株式会社
本社 / 〒216-0003 神奈川県川崎市宮前区有馬2-8-24
TEL.044(855)4311〈代表〉 FAX.044(856)4831

TECHNO-FRONTIER 2011　日機電装は7/20～22に開催される「テクノフロンティア2011」に出展します。　ブースNo. 東1D-206

TECO 東元電機
TECO JAPAN 三協株式会社

地球の未来に欠かせない高効率モーター。
グローバル市場で認められた、信頼の台湾ブランドです。

安心と品質のTECO産業用モーター。
TECOは高効率モーターのパイオニアとして、NEMA Premium・IE3級・GB2級・MEPS等のグローバル規格による豊富なラインナップを展開。各国の重電プラントで認められ、多くの納入実績を誇っています。また、昨今の電力不足解消に役立つ、軽油エンジン発電機も発売開始しました。

TECO JAPAN 三協株式会社
東京都港区浜松町2丁目4番1号 世界貿易センタービル26階
F.A.事業部 03(3435)9729
【事業内容】東元グループ製造の電動機、制御器具、受配電盤の輸入販売。液晶テレビをはじめとする家電製品。コピー機、ファックスなどのオフィス機器。その他の電機部品及び電子機器用部品の販売及び輸出入取り扱い。
詳しくはホームページをご覧ください。 www.teco-japan.com/

TECHNO-FRONTIER 2011
TECO JAPAN 三協株式会社は「TECHNO-FRONTIER 2011」に出展します。 ▶小間番号:21-104
●会期:2011年7月20日(水)～22日(金)
●会場:東京ビッグサイト(東1～3ホール)
●主な出展内容:各種モーター