モノづくり『技（ワザ）』案内

各社イチ押しの技術と製品

—PR—

新型ドライバー発売

多機能ツール販促へ　電工・差替式で軽量　山崎

新型電工タイプ差替式ドライバー「カエドラ　803W」㊤とスライド式のソケット

山崎（堺市南区三木閉148の1、山崎攻社長、☎072・297・0168、FAX072―297―0169、特殊工具事業部あてメールアドレスsales@sp-tool.jp）は、多機能で便利なマルチツールの販売を促進するため、新型電工タイプ差替式ドライバー「カエドラ　803W」を数量（1000本）限定で販売している。価格は1本1575円。

電気工事などでの使い勝手を考えた仕様とした。ドライバーの柄部分は、油に強く滑りにくいエラストマーグリップで手に優しく握りやすい。ひもなどを通せる落下防止用の穴も設けた。グリップの色は赤・緑・黄・青の4色。

ドライバービットは軸径6・35ミリメートルで、グリップに差し替えることでプラスやマイナスドライバーとして使用できる。さらにビット上をスライドし、8ミリ、10ミリメートルの2サイズのボルトやナットに対応するソケットも装備しており、利便性に優れている。重さはグリップ、ドライバービット、ソケットを含めて120グラムと軽量だ。

現在、同社のホームページ（www.yamazaki.co.jp）、またはスペシャルツール専用ホームページ（www.sp-tool.jp）からラチェットレンチを注文すると、安全ロープや便利な工具用ソケットがついてくるキャンペーンを実施中。さらに「カエドラ」を同時に注文すると送料が無料になる。

肌に安心ブレスレット

ゲルマニウムがツボ刺激　ジェイエムピー

ブレスレットは突起状のゲルマニウムでツボを刺激

ジェイエムピー（大阪府茨木市、塚正喜社長、☎072・697・3030、フリーダイヤル0120・263・365）は、チタン製の健康ブレスレットを販売している。3種類の長さの鎖を組み合わせることで自由に長さが調節できる。価格はゲルマニウムと磁石各6個ずつ入った基本タイプで5万2290円。送料は無料。

同ブレスレットの主材料であるチタンは、水にぬれてもさびない上、金属アレルギーなどの敏感体質への影響も少ない。米国・野口医学研究所（ペンシルベニア州）で臨床試験を行い、品質推奨認定を受けた。

鎖の磁石部分同士をくっつけることで、ブレスレットにして使用する。装飾の少ないシンプルなデザインのため、男女の別なく使えて、仕事場で身につけても違和感がない。鎖はゲルマニウム部分と磁石部分が交互になっており、磁石部分ならどこからでも着脱可能。ゲルマニウムは突起状になっており、ツボを刺激する。鎖の幅は7ミリメートル、厚さは2・8ミリメートル。基本の長さは16センチ―19センチメートルの範囲で1センチメートル刻みで、重さは約200グラムから。また、追加の鎖をつなぎ合わせれば、手首以外にも装着できる。ネックレスなどとしての使用を希望するユーザーには、使用部位に合わせたサイズの鎖と組み合わせて販売する。

詳細は同社の関連ホームページ（www.yumekobou.jp）へ。

簡単に圧入、後からでも

可陽工業　インサート金具販売

可陽工業（堺市堺区住吉橋町1の2の13、角谷勲社長、☎072・222・0323、FAX072・222・1277）は、プラスチックなどで既に成形した製品に、後から圧入もできる純日本製インサート金具「SECAMのスピンサート」を販売、各方面で使用され、好評を博している。

圧入できるため、熱や超音波は不要。強さはタッピンネジ以上を確保できる。後圧入で使用することで、道具なしで容易に金属を樹脂から分離でき、再生や予備成形および在庫が可能となり、出荷までのリードタイムの短縮など、多くのメリットが生じる。標準サイズとしてM2からM6までそろえており、種々の製品に利用できるよう体制を整えている。

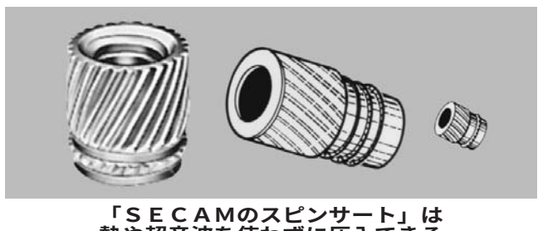

「SECAMのスピンサート」は熱や超音波を使わずに圧入できる

同社では、成形の合理化・自動化に大いに役立ち、リサイクルにも適合している「スピンサート」を大阪・日本橋のナニワネジなどから販売している。

また姉妹品として回転が不要、挟んで針金などで締め付けるだけでOKの樹脂製緩み止めナット「スッポン」、さらに金属製で強力に全面接触する緩み止めナット「スッポンメタルタイプ」がある。

切削速度3倍実績も

切削油剤「アクワオイル」　関西化研

コンサルティングメーカーの関西化研（京都府八幡市下奈良宮ノ道6、安井秀樹社長、☎075・982・5180、FAX075・982・4361）は、難加工・難削材の加工で課題を持つ顧客の問題解決に乗り出した。高含水超潤滑型切削油剤「アクワオイル」は、難加工・難削材用の切削油剤で、89年の開発以来好評を博している。油は使いたくないが、従来の水溶性切削油剤では精度・工具寿命が極端に低下して困っているユーザーの問題を解決する。写真はその一例である。

歯切り加工では東名技研との共同開発により、仕上げ面精度は油と同等で工具寿命は2倍以上、切削速度は約1・5倍という驚異的な性能を発揮している。加工速度を3倍以上に上げた実績もある。これらの加工事例はホームページ（HP―www.aqwaoil.co.jp）に掲載している。

同社は今後、各ユーザーの最適油剤の選定・管理技術などのノウハウをインターネットを通じて提供する。その仕組みは同社HPの油剤カルテに必要事項を入力して送信すると、最適油剤に関する情報がメールで送られてくるというもの。このサービスの利用により、ユーザーは簡単に精度・工具寿命の向上といったメリットを得られる。

そのほか、廃液量の大幅削減や職場の安全性確保のための情報も得られる。

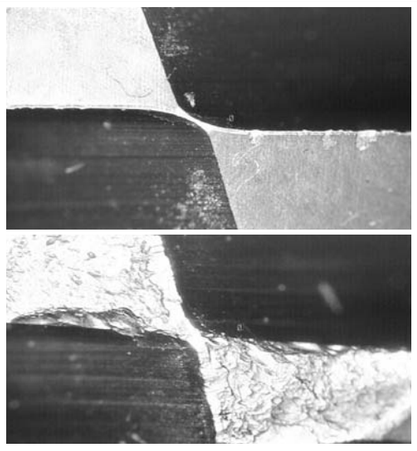

超硬ボールエンドミル先端部の摩耗の比較㊤「アクワオイル」使用時㊦他社のエマルション使用（中村精工提供）

友人へ贈る白銀の像

ホールインワン達成記念用　勘左ヱ門

ホールインワンは、ゴルファーなら一度は経験してみたい世界共通のあこがれ。しかし、達成すると周囲の人に記念品を贈るなど、喜びと同時に多額の出費の覚悟がいる悪習？に頭を悩ませることに。一方で、取引先・友人・世話になった人がホールインワンを達成した時に、心の込もった記念品を贈る良き風習もきっつあり、感謝されているようである。

勘左ヱ門（堺市西区草部1152）は、ホールインワンを達成した人への贈り物として白銀色に輝く「ホールインワン達成記念像」を製作、心に残る記念品として好評を得ている。

この像は達成の意外性をイメージしたデザイン。ホールインワンの文字が浮かび上がる。高さ20センチメートル、重さ1・5キログラムの、美しい光沢を持つステンレス鋳造彫刻。表にはホールインワンを達成した記念のボールを入れ、裏側には美しい鏡面のプレートに名前、場所、日付、ホール、距離を刻んでいる。

この像を自宅のリビングや自社の応接室などに飾れば、ホールインワンの感動を永久に持ち続けることができ、訪れてきた人にも一目りょう然。楽しい話に花が咲く。

文字彫刻、送料込みで一体2万8000円。購入申し込みは電話かFAX、インターネットで勘左ヱ門（フリーダイヤル0120・70・366―平日9―17時、FAX072・275・0063）へ。インターネットでの申し込みはwww.daijoubu.com へ。

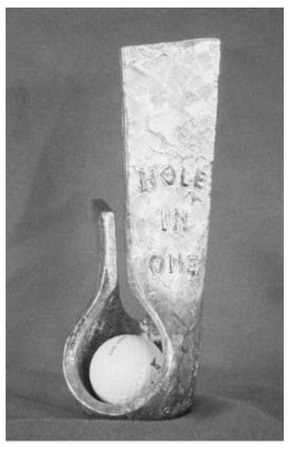

ホールインワン達成記念像は高さ20センチメートル、美しい光沢のステンレス鋳造彫刻

不思議に安心 定番に

発売20年　勘左ヱ門「大丈夫だ」石

勘左ヱ門のアイデア製品「大丈夫だ」石が発売20年を経て今なおロングセラーを続けている。

「大丈夫　しんぱいすな　なんとかなる」と刻印された金属製の本体を手で握れば、不思議に安心感、元気が得られるとして、お守りや贈答品として利用が広がった。遊び心で発売したというが、累計生産数は今や30万個。同社では、「大丈夫だ石が発する〝笑い〟が人々をひきつけてきたのでは」と分析する。

人は誰しも幸せを望むが、それには幸せを手に入れるための運やツキが自分にはあると思いこむことも必要。そこで笑いの力を借りるのも一つの手だ。ユーモラスな「大丈夫だ」石をポケットから出し人に見せれば、その場が盛り上がり、楽しい笑いがはじける。笑って気持ちが楽になれば「私はついている、運がいい」と思えて、願いにチャレンジする勇気もわく。笑いの力を上手に活用して日々前向きに取り組みたいものだ。

価格は1個3000円。同社では、「大丈夫だ」石を大切な人への「笑いの贈り物」にしてほしいとしている。注文は勘左ヱ門（堺市西区草部1152、フリーダイヤル0120・70・3666―平日9―17時、FAX072・275・0063、またはホームページwww.daijoubu.com）まで。

「大丈夫だ」石の表側

裏側は〝大丈夫だ石〟の凸文字

穴あけバリ 楽々除去

藤居製作所　安価な切削工具

穴あけバリを簡単に取る切削工具が注目されている中、藤居製作所（京都府久世郡久御山町野村東178の1、藤居隆社長、☎075・631・7370、FAX075・631・7348）が「インナーカットLG型」を発売、好評を博している。同製品は円筒状の部品にあけた穴の内面に生じるバリを、棒状ホルダーの先端につけたカッターを回転させ削り落とす。

自動車部品や空調機器に組み込まれる金属、エンジニアリングプラスチック、硬質ゴムの各パーツに対応していて、同パーツの内部を通るシリンダーの損傷を防ぐ。

カッターはネジ式で簡単に交換できる。角度も90度（標準）のほか、60度と120度があり、45度から120度までの任意の角度の製作にも対応する。

価格はボール盤に取り付ける本体とホルダー（カッター付き）のセットで5万2800円から7万3900円まで、7種類。本体は共通なのでホルダーだけを買い足すことができる。

また、ホルダーを電動式ドライバーなどに取り付けて手持ちで使用することも可能。

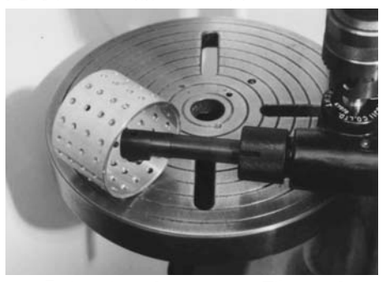

「インナーカットLG型」のカッターはネジ式で交換も簡単

コスモ卓上旋盤
新製品 L-3500型
L-4000型の全長を160mm短縮し、コンパクトにしました。主軸はギア駆動方式
高精度　高剛性　低価格　を実現!!
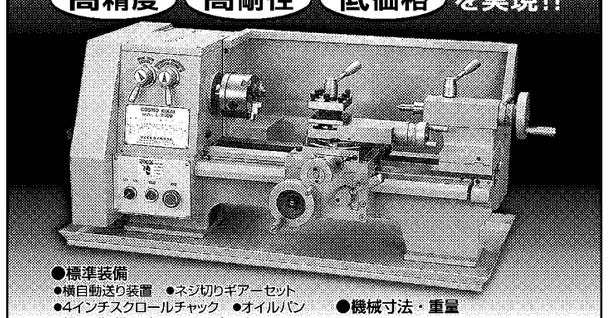
●標準装備
●横自動送り装置　●ネジ切りギアーセット
●4インチスクロールチャック　●オイルパン
●親ネジ切粉カバー　●チップカバー
●機械寸法・重量
●1080×510×450mm　●135kg
COSMO KIKAI
詳しくは、カタログを請求して下さい。
コスモキカイ株式会社
〒564-0052 大阪府吹田市広芝町4番32号　大和ビル
吹田工場　大阪府吹田市芳野町
TEL(06)6337-2901(代)
FAX(06)6337-2878
http://www.cosmokikai.co.jp

薄板への締結に！
ブラインドリベット
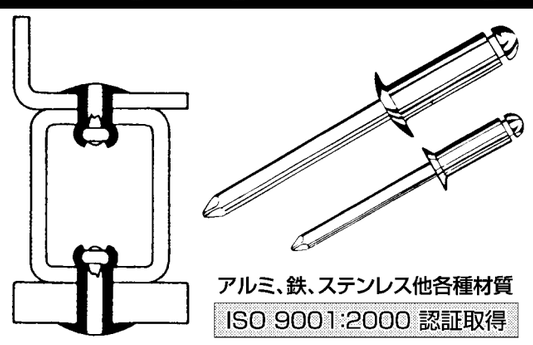
アルミ、鉄、ステンレス他各種材質
ISO 9001:2000 認証取得
株式会社 友渕製作所
〒534-0016 大阪市都島区友渕町2丁目4番17号
TEL.06(6922)3631　FAX.06(6925)4199
E-mail：rivet@tomobuchi.co.jp
URL：http://www.tomobuchi.co.jp

液切り・エアーカーテン・表面処理・急速乾燥
メダスジェットエアーノズル
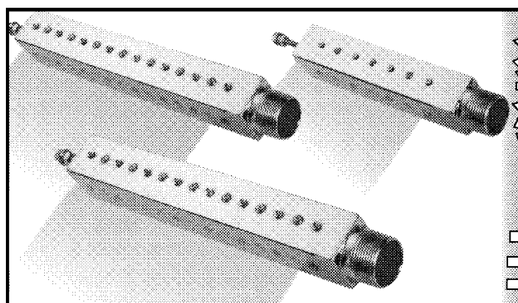
エアーブローをコンプレッサーから省エネのブロワーに変更しませんか?
メダスジェット・エアーノズルは、ブロワー用も製作しております。
＊弊社の調査では、エアーブローで、水切り・乾燥を行う場合、比較的高速のエアーを使用しておられるユーザー様を見受けます。
圧力の高い高速のエアーを使用するため、逆効果を招き良い結果が得られないと言うケースも見受けられます。
適切な流速で使用しましょう。
詳細は、カタログを請求してください。
株式会社 キクチ
〒536-0004 大阪市城東区今福西2-3-5
☎06(6931)0480　FAX06(6931)0213
URL http://www.medas.co.jp　E-mail:info@medas.co.jp

ECS パネルガードクーラー
（エア式盤用クーラー）
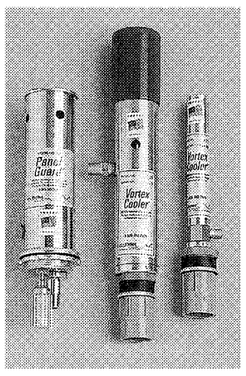
制御盤・電子機器のトラブル防止に！
■特長
●フロン等、冷媒を使わないクーラー
●駆動部がなくメンテナンスフリー
●コンパクトで取付簡単
●設置周囲温度max80℃
●盤内で熱交換された空気は自動排気
■用途
◎制御盤冷却
◎テレビカメラハウジング冷却
◎センサーボックスの冷却
◎テスト機器等のボックス温度管理
虹技株式会社 トランスベクターグループ
本社 TEL.079-236-3221 FAX.079-236-5432
東京支社 TEL.03-6436-0261 FAX.03-6436-0264
http://www.kogi.co.jp/
総代理店 株式会社日伝 TEL.06-7637-7000 http://www.nichiden.com/
杉本商事株式会社 TEL.06-6538-2665 http://www.sugi-net.co.jp/

3300×7400　6Fプレート加工
平面度、平行度 0.05が可能です
大型 精密金属加工
製缶品の加工もできます。ご相談ください。
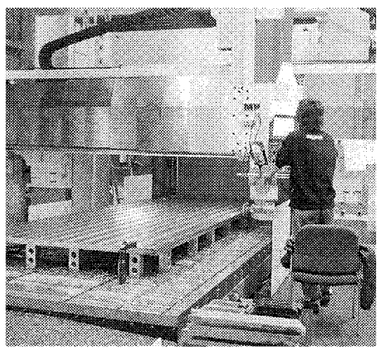
従業員募集中
5面加工機使用できる方
[主な設備]
●門型5面加工機(3台)
最大加工範囲
W4000×L8250×H2050
●門型平面研削盤
最大加工範囲
W2080×L4200×H900
●門型プレーナ(3台)
最大加工範囲
W3000×L7000×H1300
●ラジアルボール盤(2台)
●天井走行クレーン 15t 他8台
株式会社 駒林鉄工所
本社 〒578-0901 東大阪市加納3-13-35 TEL.072(960)0158　FAX.072(965)1790
若江工場 TEL.06(6732)6020 FAX.06(6732)6029　桜町工場 TEL.072(984)5203 FAX.072(982)6106
URL http://www.komabayashi.com/　E-mail info@komabayashi.com

帝人製ワイヤーフォーミングマシン
お売り下さい!!
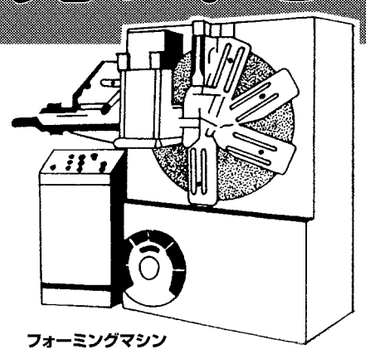
フォーミングマシン
線材・パイプ材・金網・バネ加工機械のことなら
協同エンジニアリング株式会社
本社／〒543-0052　大阪市天王寺区大道1-13-7　TEL.06-6772-7578(代)
URL http://www.kyoudo-engineering.com/　FAX.06-6772-2950

加工から組立まで
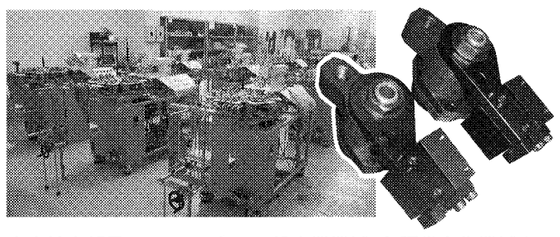
大小精密部品、アッセンブリ、一般産業機械、各種省力化機械まで、部品加工から組立作業まで一貫して製作します。
〝信頼に応えるモノづくり、お気軽にご相談下さい
http://www.nikkenseimitsu.com
日研精密工業株式会社
本社 〒577-0044 大阪府東大阪市西堤学園町2-1-22
TEL.(06)6788-0336　FAX.(06)6789-5800
第2工場 〒577-0037 大阪府東大阪市御厨西ノ町1-1-10
TEL.(06)6789-4965　FAX.(06)6789-4965
E-mail:honsya-nikkense@nikkenseimitsu.com

スピード警報装置
デジタル荷重計やアナログ式荷重計、スピード警報装置など安全機器を豊富に取り揃えています。
スピードの出し過ぎは大事故につながる!
スピード警報装置の特色
●電子設計による演算比較する高信頼性。
●センサーは非接触式なので摩耗及び機械的誤差がない。
●速度設定及び車軸高さの選択は非常に簡単。
●大容量の外部接点の為、別途回転灯及び警報ブザーの取付けが可能。
●警報ランプは見やすい赤色ランプの点滅。
●広範囲に使用出来る電源(DC10～50V)
●国内のほとんどのフォークリフトに取付可能。
●電源接続ミスによる破壊防止回路内蔵。
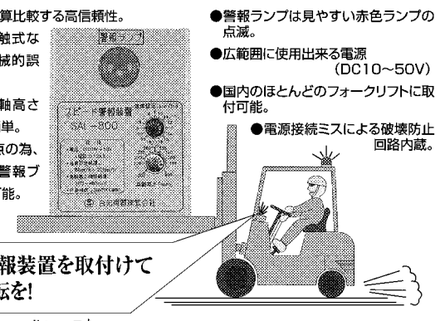
スピード警報装置を取付けて安全運転を!
白光(ハッコウ)機器株式会社
〒675-0113 兵庫県加古川市平岡町中野581-1
TEL079(437)0630(代)　FAX079(437)0444
www.hakko-kiki.co.jp