特許翻訳

■特許出願
■商標関連
■特許訴訟
■技術文献
■法廷書類

迅速な対応 ○ 的確な翻訳 ○ 機密の保持

知的財産に関する翻訳は権利取得の内容が的確であることが重要です。出願実務や技術内容に精通した専門翻訳者が法律的、技術的に確実な翻訳文書をご提供いたします。

特許　特許分野に精通した高度な翻訳！
各分野での精通した国内外の専門翻訳者を有しています。契約書類から係争関係、調査・報告書類に至るまで豊富な実績に基づき、幅広い業界で多岐にわたり高品質な翻訳を実現しています。

海外ビジネスを強力サポート！
38年間にわたる豊富な経験を駆使し国際基準で通用する文書を作成します。

高品質保証システム！
専門技術翻訳者、ブルーフリーダー、ネイティブチェッカー3者による翻訳文書のチェック体制を確立。

コストパフォーマンス！
地方の強みを生かしたローコストを実現。首都圏、関西圏の翻訳料金に比べ10～20%低い設定。

さまざまな言語に対応！
英語・ドイツ語・フランス語・イタリア語・オランダ語・スペイン語・ポルトガル語・中国語(簡体・繁体)etc

信頼と実績！
迅速な納期設定と厳しい情報漏洩防止システムで管理。

使える翻訳会社です！
的確な翻訳サービスは当たり前！
「特許分野」に精通したスタッフがプラスアルファをご提供します。
BUSINESS SUPPORTER
Fukuyama Industrial Translation Center

株式会社 福山産業翻訳センター
〒720-0815　広島県福山市野上町2-16-3
TEL:(084) 921-2888(代)　FAX:(084) 926-0065【受信専用】
e-mail:fukuyama@fitcen.co.jp
FITCEN　www.fitcen.co.jp

特許は、権利を獲る・守る時代から活用の時代へ

多彩な集計機能とMAP機能で
特許をマクロの視点から多観点で素早く、分析・評価

PAT-ReSerge（インターネット特許検索分析サービス）
パット・リサージュ
業界初登場

検索機能
集計機能
分析機能

簡単検索
●自然文書検索
●コマンド検索
●詳細検索

多彩なMAP
●集計表生成
●各種二次元MAP
●自動コメント機能

テキストマイニング
●文書類似度による分析
●ヒートマップ
●クラスターマップ

*発明創出や課題解決のヒント探しに
*競合動向の調査や開発戦略の検証に
*業務提携、M&A、ライセンシング先の候補探しに

✓Point 1 簡単検索・簡単分析
✓Point 2 検索支援機能（リコメンド機能）（絞込支援、おすすめ検索機能）
✓Point 3 豊富な分析・集計機能
✓Point 4 検索・分析プロセス自由自在（マップ間連動型検索・分析・集計）
✓Point 5 月額固定制・低価格（2万円/月/ID）

特許情報をもっと活用!!　Amoty 株式会社アモティ
〒104-0061 東京都中央区銀座8-18-4 東銀座ビル7階
TEL.03-3541-8833 FAX.03-3541-6776
E-Mail:info@amoty.co.jp　URL:http://www.amoty.co.jp/

知財戦略に不可欠　特許情報サービス

特許情報検索サービスは企業にとって、知的財産戦略を進めるうえで不可欠な存在である。サービスを提供する各社は、検索サービスの独自性に磨きをかけつつ、中国やインドなどアジアの特許情報へのニーズの高まりに応えようとしている。ここでは、企業が世界をにらんだ知的財産戦略を進める中での、特許情報サービス各社の取り組みを伝える。

各社の取り組み

日本パテントデータサービス

33カ国の特許情報

日本パテントデータサービス（JPDS、東京都港区）は海外33カ国の特許情報検索サービス「JP－NET」を提供している。各国の特許情報は英文データで収録し、検索後に日本語に翻訳して閲覧できる。同社は「特許情報の固定料金制を打ち出したのは日本で初めて」（仲田正利社長）と低価格を売りにする。33カ国の特許情報も1ID当たり月額5250円で閲覧できる。

中国の特許も全文を2010年末から提供しているが、データの精度を高めることに気を配った。中国特許庁が英語に機械翻訳したデータを購入しているが、出願人や発明の名称などに漏れがあり、「満足できるには程遠い出来」（仲田社長）のため、中国から世界に同時出願された同内容の特許情報と照合して間違いを修正し、精度を高めている。「年間1万件はある」（同）と間違いの多さに苦笑するが、データの精度は改善しつつあるという。

仲田社長は中国などアジア諸国の特許情報へのニーズについて「高まりつつある」と現状を分析する。ここ1年で中国の特許情報へのニーズが一気に高まっており、インドについては「工場を現地に新設する日本企業が増えるため、3年以内に大幅に上がる」と予想する。そのため、インド特許庁の紙の特許公報の全文データの入手を目指し、調査を進めている。

同社は4月に中国人を1人採用した。「一人前になるまで3年はかかるだろう」（仲田社長）とじっくり育てる。今後も外国人や語学に堪能な日本人を毎年採用していき、「国際的なビジネスに取り組めるようにしていく」（同）方針だ。

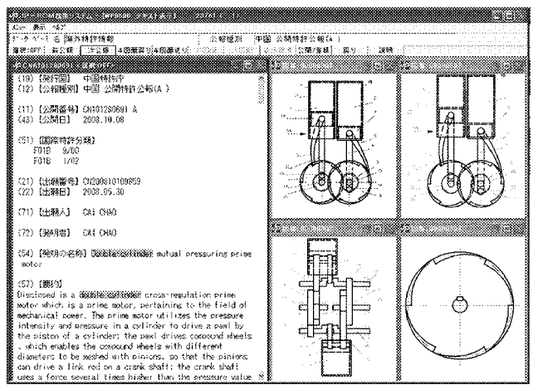

日本パテントデータサービスの「JP－NET」は検索した中国特許の英語全文と図面を表示

NRIサイバーパテント

引用関係マップに

NRIサイバーパテント（東京都千代田区）は特許情報検索サービス「NRIサイバーパテントデスク2」で特許の引用・被引用関係をマップにして09年から提供している。検索対象の特許が引用した特許、さらにその特許が引用した別の特許と、世代別の引用関係を表示すると同時に、検索対象の特許を引用した特許、その特許を引用した特許と、世代別の被引用関係も表示できる。

世代別の引用関係は手間をかければ人手でもできるが、被引用関係はデータベース（DB）がなければできない。企業の知的財産部門が特許侵害を調査したり、研究者が手軽に海外の特許を調査したりできる。

マップは当初国内特許のみだったが、米国、欧州、世界知的所有権機関（WIPO）にも10年に対応した。WIPOが発行するサーチリポート記載の引用特許情報は発行翌週にはDBに反映できる。今後は中国など特許出願件数が伸びている国にも対応させる方針だ。

通常の特許情報検索では、10年から各国の特許をまとめて検索できるようにした。中国の特許データは英文の機械翻訳を全文検索できる。発明の名称や要約は人手で翻訳したデータを上書きして収録している。高野誠司社長は「中国での特許出願件数がここ最近伸びてきている」と期待する。

インドについては「詳細な特許情報を知りたいというユーザーニーズはまだない」と慎重な見方を示す。グローバル企業は特許を国際出願するため、インド単独で出願することはあまりないためだ。インド国内での特許出願件数がそれほど多くないこともある。

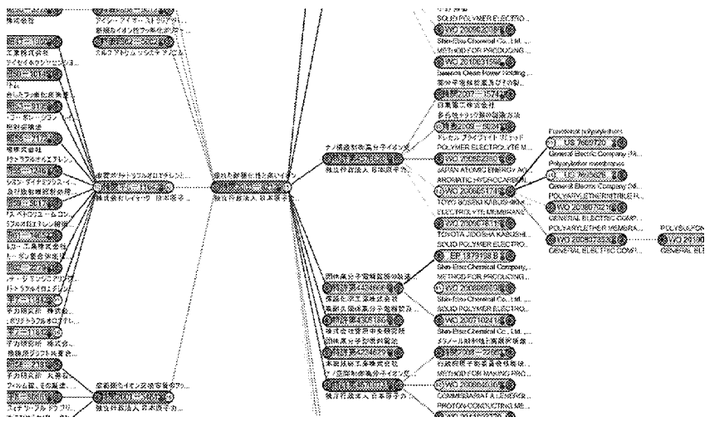

NRIサイバーパテントデスク2は特許の引用・被引用関係をマップにして表示可能

アモティ

研究者にヒントを

企業の研究開発のヒントになる特許情報検索サービス―。10年6月に特許情報業界の経験者7人が立ち上げたアモティ（東京都中央区）が目指す姿だ。同社は特許を軸にさまざまな情報を検索・分析するサービス「パット・リサージュ」の提供をこのほど始めた。

リコメンド・ルールという独自方法により、検索した特許情報を利用して研究者が直面する技術的課題への対策案を薦めることができる。吉村憲彦副社長は「研究者が簡単に検索でき、開発プロセスに特許を生かせる」と説明する。

（次ページに続く）

絶対にご満足頂けるサービスがあります

インターネット特許情報検索サービス
今すぐ JP-NET® をお試し下さい

●日本特許・実案・意匠・商標、海外特許を高速検索
●米国・欧州・国際公開公報他、知財主要国を英語で一括検索
●中国特許の英語全文検索に対応
●和訳機能を標準装備　海外特許を日本語で読める！
●ユーザーから好評の安心サポート
●特許検索競技大会において多数のご利用を頂く信頼のDB
●完全固定料金で使い放題
日本特許 月額／8,000円　海外特許 月額／5,000円（消費税別）

ワザは盗むものから伝える時代に！
JPDS知的財産研修セミナー
知財寺子屋
●知財のプロ養成●知財に明るい技術者養成
★定期開催セミナー
知財一般コース
特許情報・調査コース
新年度セミナー好評開催中！
★出張セミナー
Delivery知財寺子屋
日本全国どこへでも！
JPDS知財寺子屋は日本弁理士会の継続研修制度における外部研修機関として認定されています。
各セミナーの詳細はネットで！　知財寺子屋　検索
知財研修部　e-mail:chizai-semi@jpds.co.jp

JPDS 日本パテントデータサービス株式会社®
本　社〒105-0003 東京都港区西新橋2-8-6 住友不動産日比谷ビル　TEL.03（3580）8021
名古屋〒460-0008 名古屋市中区栄2-10-19 商工会議所ビル　TEL.052（219）4561
大　阪〒550-0004 大阪市西区靭本町1-7-18 旭センチュリービル　TEL.06（6448）7401
福　岡〒812-0013 福岡市博多区博多駅東2-6-23 博多駅前第2ビル　TEL.092（405）2341
特許戦略の総合サポート
http://www.jpds.co.jp